Smart BoardMaster

Coilnailer

SCN49XP
SCN65XP

Operating Instructions
(Original Instructions)

Betriebsanleitung
(Übersetzung der Ursprünglichen Anweisungen)

Gebruiksaanwijzing
(Vertaling van de Oorspronkelijke Gebruiksaanwijzing)

Käyttöohjeet
(Alkuperäisten Ohjeiden Käännös)

Bruksvisning
(Oversettelse av de Originale Instruksjonene)

Bruksvisning
(Översättning av de Ursprungliga Undervisningarna)

Brugsanvisning
(Oversættelse af de Originale Instruktioner)

Mode d'Emploi
(Traduction des Instructions Originales)

Instrucciones de Empleo
(La Traducción de las Instrucciones Originales)

Instruziono per l'Uso
(Traduzione delle Istruzioni Originali)

Instrukcja obsługi
(Tłumaczenie oryginalnej instrukcji)

Инструкция по эксплуатации
(Перевод оригинальной инструкции)

Kullanma Talimatları
(Orijinal talimatların çevirisi)

WARNING: Please read the instructions and warnings for this tool carefully before use. Failure to do so could lead to serious injury.

KYOCERA SENCO Netherlands B.V.
Pascallaan 88
8218 NJ Lelystad, The Netherlands
+31 320 295 575
senco.com
EMEA: senco.eu

NFE2SS1112019

© 2020 by KYOCERA SENCO Netherlands B.V.

English 3

Deutsch 11

Nederlands 21

Français 30

Suomi 39

Norsk 48

Svenska 57

Dansk 66

Español 75

Italiano 84

Polski 93

Русский 102

Türkçe 111

TABLE OF CONTENTS

Employer's Responsibilities 3
General Description 3
Warnings 3
Safety Warnings 4
Tool Use 6
Maintenance 9
Trouble Shooting 9
Technical Data 9
Nail Range 9
Noise Information 10
Declaration Of Conformity 120
Limited Warranty 124

EMPLOYER'S RESPONSIBILITIES

It is the employer's responsibility to assure this manual is read and understood by all personnel assigned to use the tool. Keep this manual available for future reference. Risk assessment and implementation of appropriate controls for all hazards are essential.

WORKPLACE HAZARDS

The following apply:

- Slips, trips and falls are major causes of workplace injury. Be aware of slippery surfaces caused by use of the tool and also of trip hazards caused by the airline hose.
- Proceed with additional care in unfamiliar surroundings. Hidden hazards may exist, such as electricity or other utility lines.
- This tool is not intended for use in potentially explosive atmospheres and is not insulated from coming into contact with electric power.
- Make sure there are no electrical cables, gas pipes etc. that could cause a hazard if damaged by use of the tool.

DUST AND EXHAUST HAZARDS

If the tool is used in an area where there is static dust, it may disturb the dust and cause a hazard.

The following apply:

- Risk assessment should include dust created by the use of the tool and the potential for disturbing existing dust.
- Direct the exhaust so as to minimize disturbance of dust in a dust filled environment.
- Where dust or exhaust hazards are created, the priority shall be to control them at the point of emission.

GENERAL DESCRIPTION

- Hand-held power fastener driving tool consisting of a pneumatic power unit, guide body and magazine in which energy is applied in a linear movement to a loaded fastener for the purpose of driving the fastener into defined materials unless using a specialized fastener intended for use in concrete or steel.
- Any other use is forbidden.

WARNINGS

Tools with symbol shall only be used for production applications. Any other use is forbidden.

- Do not rest your finger on the trigger when picking up the tool, moving between operating areas and positions or walking, as resting finger on trigger can lead to inadvertent operation. For tools with selective actuation, always check the tool before use to ascertain the correct mode is selected.
- This tool has either selective actuation for contact actuation or continuous contact actuation by actuation mode selectors or is a contact actuation or continuous actuation contact tool and has been marked with the symbol above. Its intended uses are for production applications such as pallets, furniture, manufactured housing, upholstery and sheathing.
- If using this tool in selective actuation mode, always ensure it is in the correct actuation setting.
- Do not use this tool in contact actuation for applications such as closing boxes or crates and fitting transportation safety systems on trailers and lorries.
- Be careful when changing from one driving location to another.

EN

SAFETY WARNINGS

- Read and understand these warnings to prevent injuries to yourself and bystanders. Refer to tool use, maintenance and troubleshooting sections for additional information.
- Failure to follow warnings could result in serious injury.
- Do not discard.

- Operators and others in work area shall wear impact-resistant eye protection with side shields. Failure to do so can cause serious injury. CE equivalent to EN166

- Always wear other personal protective equipment such as hearing, gloves and hard hat.
- Only wear gloves that provide adequate feel and safe control of triggers and adjusting devises.
- Operators and others in work area shall wear hearing protection.
- Unprotected exposure to high noise levels can cause permanent, disabling, hearing loss and other problems such as tinnitus (ringing, buzzing, whistling or humming in the ears).
- Appropriate controls to reduce the risk may include actions such as damping materials to prevent workpieces from “ringing”.
- Use appropriate hearing protection.
- Operate and maintain the tool as recommended in these instructions, to prevent an unnecessary increase in noise levels.
- If the tool has a silencer, always ensure it is in place and in good working order when the tool is being operated.

- Exposure to vibration can cause disabling damage to the nerves and blood supply of the hands and arms.
- Wear warm clothing when working in cold conditions, keep your hands warm and dry.
- If you experience numbness, tingling, pain or whitening of the skin in your fingers or hands, seek medical advice from a qualified occupational health professional regarding overall activities.
- Operate and maintain the tool as recommended in these instructions, to prevent an unnecessary increase in vibration levels.
- Hold the tool with a light, but safe, grip because the risk from vibration is generally greater when the grip force is higher.

- Stay alert, watch what you are doing, and use common sense when operating a power tool. Do not use tool while tired or under the influence of drugs, alcohol, or medication. A moment of inattention while operating power tools may result in serious personal injury.

- Only use correct energy supply as directed
- Never use oxygen, carbon dioxide or any other bottled gas as a power source for this tool; the tool will explode and cause serious injury.
- Using oxygen or combustible gases for pneumatic tools creates a fire or explosion hazard.

- Always remove finger from trigger when not driving fasteners. Never carry the tool with finger on or under trigger. Tool will eject a fastener if the workpiece contact is bumped.
- Tool’s resting position is on its side disconnected from air.
- Resting position includes removing finger from trigger and positioning tool so that the workpiece contact is not actuated.

- Always assume the tool contains fasteners. Keep the tool pointed away from yourself and others. No horseplay. Respect the tool as a working implement.
- Keep hands and legs away from firing direction.
- Only skilled operators should use fastener driving tools.

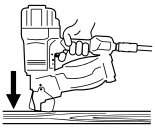

- Drive fasteners into work surface only; never into materials too hard to penetrate.
- Addition downforce is required for steel and concrete tools.
- During operation, debris from from workpiece & collation system may be discharged.
- Ensure tool is always safely engaged on the workpiece and cannot slip.

- Tools equipped with “Contact Actuation” shall not be used:
  - If a change of driving locations is effected via stairs, ladders or scaffolding.
  - For closing boxes or crates.
  - For fitting transportation safety systems.
  - Moving platforms
- Read and understand risk associated with selective actuation in “Tool Use” Section.

- Do not force tool. Let the tool do the work. Use the correct tool for your application. The correct tool will do the job better and safer at the rate for which it is designed.
- Do not overeach
- Keep proper footing and balance at all times.

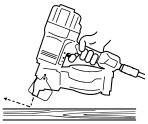

- Do not drive fasteners on top of other fasteners or with the tool at too steep of an angle.
- Fastener could deflect and cause injury.

- When using tool, care should be taken due to possibility of tool recoil after a fastener is driven. If workpiece contact is unintentionally allowed to re-contact work surface following a recoil, an unwanted fastener will be driven. Therefore, allow tool to recoil completely off work surface after a fastener is driven to avoid this condition. Do not push workpiece contact on work surface until a second fastener is desired.

- Hold the tool correctly with a firm grasp and be prepared to counteract and manage normal or sudden movements such as recoil. Grip should be safe but appropriate to reduce vibration hazard which can cause serious injury.
- Maintain a balanced body position and secure footing.
- Be careful when using pneumatic tools as the tool becomes cold. This can affect grip and control.

- Do not drive fasteners close to the edge of the work surface.
- The fastener could deflect and cause injury.
- Keep bystanders away.
- Clearly mark off your operting area.

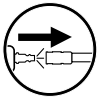

- Disconnect tool from air before doing tool maintenance, clearing a jammed fastener, making adjustments,leaving work area, moving tool to another location, or handing the tool to another person.

- Tool may eject a fastener when connected to air supply; therefore, ① remove all fasteners from tool before attaching air hose.
- Be careful when handling fasteners when loading/unloading. Fasteners have sharp points.

- Never use tool if workpiece contact, trigger or springs have become inoperable, missing or damaged. Do not tamper with or remove workpiece contact, trigger, or springs.
- Modifications may reduce the effectiveness of safety measures and increase risk to operator/bystanders.
- Do not use tool if tool has been damaged.

- Make sure all screws and caps are securely tightened at all times. Make daily inspections for free movement of trigger and workpiece contact. Never use the tool if parts are missing, worn or damaged.
- Always use second handle (if supplied)

- Use only parts, fasteners, lubricants and accessories recommended or sold by SENCO. Do not modify tool without authorization from SENCO.

- Use only clean, dry, regulated compressed air at recommended pressure.
- Always shut off air supply and disconnect tool when not in use.

- Tools shall not be connected to pressure which potentially exceeds maximum operating pressure by 10%.
- Do not exceed the maximum operating pressure Ps max.

- Tools marked with an inverted triangle may not be used unless fitted with an effective workpiece contact.
- Tools without workpiece contact can be fired unintentionally, causing injury.

- Stands for mounting tools to a support shall be designed and constructed by the stand manufacturer in such a way that the tool can be safely affixed for the intended use.

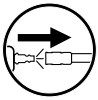

- The tool and air supply hose must have a connecting nipple such that all pressure is removed from the tool when the coupling joint is disconnected.
- Compressed air can cause severe injury.
- Always disconnect the tool from the compressed air supply before changing accessories, making adjustments and/or repairs or when moving away from an operating area to a different area.
- Never direct compressed air at yourself or anyone else
- Whipping hose can cause severe injury – always check for damaged or loose hose.

- Do not load fasteners with trigger or workpiece contact depressed.

- Do not use tool without danger label on tool. If label is missing, damaged or unreadable, contact your SENCO representative to obtain a new label.

- Never use a tool that leaks air or needs repair.
- Do not use if the tool is damaged.
- Never carry or drag a pneumatic tool by its hose.

- Do not perform any “emergency repairs” without proper tools and equipment.
- Always check tool before use for broken, misconnected, loose or worn parts.

  Written approval of the tool manufacturer must be obtained prior to making any modifications to tool.

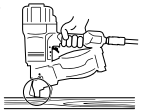

- Keep hands and other body parts away from the area shown in the circle to avoid possible injury during operation.
- Keep fingers away from trigger when not operating the tool and when moving from one operating position to another.

DANGER
THE NAILERS IS EQUIPPED WITH A TRIGGER SAFETY MECHANISM (SWIVELLING COUNTER WHEEL). THIS MEANS THAT THE TRIGGER CAN ONLY BE ACTIVATED WHEN THE STAPLER IS PLACED ON A WORK PIECE. THIS TRIGGER SAFETY MECHANISM SHOULD NEVER BE SHUT DOWN (EXCEPT AS STATED IN CHAPTER 1.5, PAGE 6)!

EN

TOOL USE

1.1 Connection to the compressed air supply

To ensure that the nailer operates, perfectly filtered, dry, oiled compressed pressure is required in sufficient quantities (see chapter “Specifications “). Observe the following points when selecting the compressed air supply:

- If the pressure in the supply network is higher than the permissible operational pressure of the nailer (8.3 bar), an additional pressure control valve (pressure regulator) with a downstream pressure control valve must be installed in the supply line.
- When compressed air is generated by a compressor the natural atmospheric humidity condenses. This condensation must be removed by a moisture trap. Otherwise corrosion can begin in the compressed air system and in the nailer and cause wear and tear
- Permanently installed lines for the compressed air system should have an internal diameter of at least 19 mm. The hose connection to the nailer should have an internal diameter of at least 8 mm.
- Compressed air lines should be laid with a downward slope from the compressor to the consumer.
- Terminals for consumers should be connected to the upper side of permanently installed compressed air lines.

1.1.1 Lubrication

If there is no maintenance unit, oil the air inlet on the nailer with SENCO pneumatic oil; under normal operational conditions 5-10 drops twice daily is enough.

1.1.2 Connection

To connect the nailer to the compressed air supply carry out the following steps:

1. Ensure that the pressure in the compressed air system does not exceed the permissible operational pressure of the nailer (8.3 bar).
2. Set the air pressure at the lowest level of the recommended operational pressure (6 bar).
3. Empty the magazine to avoid a nail from being ejected in the following steps. This could happen if parts of the nailer are not in the starting position due to previous maintenance or repair work or due to transport.
4. Connect the connecting nipple on the nailer to the compressed air supply using a hose connection equipped with quick connectors.

Make sure the nailer is working perfectly. To do this, place the outlet on a piece of wood or woodwork. - Now pull the nailer towards you without activating the trigger. The system should not be set off. - Repeat the process with an activated trigger. The system should now be set off at regular intervals.

1.2 Loading the magazine

DANGER
IF INCORRECT NAILS ARE USED, SAFE OPERATION CANNOT BE GUARANTEED. FOR THIS REASON YOU SHOULD ONLY USE NAILS APPROVED BY THE MANUFACTURER

Matrix Picture no.	Description	Image Notes	
A1	Side Load Magazine	Do not load fasteners with trigger or workpiece contact (safety element) depressed. Release magazine latch and open magazine,	
A2	Side Load Magazine	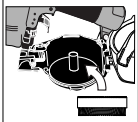	Always adjust magazine to provide fasteners with correct driving alignment, place nails in magazine
A3	Side Load Magazine		Insert first nail into driver track with second nail into the feeder pawl. Close magazine cover, close and lock feeder door latch.

1.3 Insert the battery

Insert the charged battery into the battery receptacle from the top.

1.4 Switching the appliance on / off

Press the On / Off button. When the device is ready for operation, the laser is switched on.

1.5 Signal wheel / trip fuse

The signal wheel is movable in height. By placing the system on the workpiece, the signal wheel is raised and the device is switched off. (Trigger release)

1.6 Adjust the clamp distance

The distance between the brackets is freely adjustable from 30mm in 5mm increments.
The optimum clip spacing can be selected for each project. There is basically one
Distance SHORT for the edge of the plate and a distance LONG for the inner surface of the plate. These are set to 70/140 mm by default. See display.

To adjust the distance, follow these steps:

- Select a clip spacing SHORT / LONG after 4.7.
- The signal wheel must be in the lower position. To do this, lift the unit and place a suitable object under the trolley.
- Press shutter release button and then press shift button. Hold both of the switches for 2 seconds, the control will switch to the setting mode. The Shift key will flash.
- To increase the clamp distance by 5mm, press a trigger repeatedly until the desired value appears on the display.
- To lower the clamp distance by 5mm, press one shift key repeatedly until the desired value appears on the display.
- Remove the object under the carriage, so that the signal wheel again is raised. The control goes back to the operating mode.
- For the second distance, repeat the procedure. The set distance is also retained when the control is switched off.

1.7 Switch the clamp distance SHORT / LONG

Press a toggle switch.

- Distance SHORT: the indicator of the switchover switch is off.
- Distance LONG: the indicator of the changeover switch is on.

1.8 Triggering

Press a trigger, and the adjusted clamp distance is fixed. If the device is moved too fast, no releases and the ring lights of the Shift button flashes quickly.

- Caution: Never move the tool over the work piece in the open position

1.9 Adjusting the telescopic arm

- Loosen the telescopic arm
- Adjust the telescopic arm to the desired length.
- Tighten the sleeve adjuster on the telescopic arm.

1.10 Setting the drive depth

- Loosen the four screws KDN0917
- Loosen the locknut the adjusting screw
- Adjust the drive depth of the adjusting screw. Rotate it out downward.
- Pull the locknut and The four screws KDN0917 firmly.

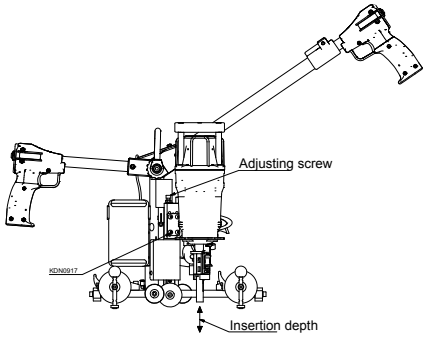

1.11 Setting correct spacing

Guidance for setting fixed Distances along the edge of Application

- Loosen the locking lever
- Pull the side stop in the preferred distance (scale)
- The stop will result in a continues distance in relation to the desired distance. For distances of 90-140mm can change the guide over 50mm by screwing into 2 tapped holes (scale +50)
- Set the guide roller with the handle downwards.

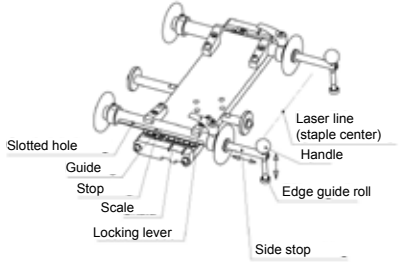

1.12 Removing the tool

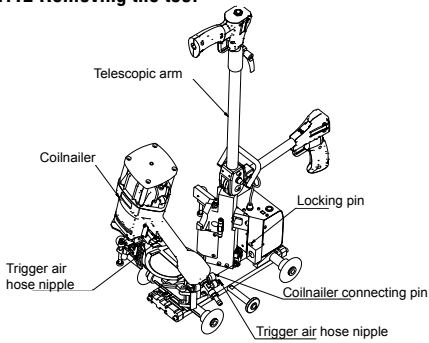

Expansion:

- Disconnect the unit from the compressed air supply!
- Adjust the telescopic arm vertically.
- Pull both air hoses off the hose nipples
- Rotate the driver by lifting the head
- Press the locking pin down with a suitable tool
- Pull the drive unit out of the holder

Mounting:

- Press the locking pin down with a suitable tool
- Place the drive unit with the mounting bolt in the holder
- Place both air hoses on the hose nipple

WORK WITH GUIDE RAILS (Festool / Maffel)

2.1 The roadmap is for working with standard designed guide rails.

- Set up the pathology the guide rail, so that a score of the rail guides over the guide bar.
- When using a Festool rail use the wide notches, with a Maffel rail the narrow notches.
- To change over, turn the screws KDN0706, turn the rail guide around, re-tighten the screws.

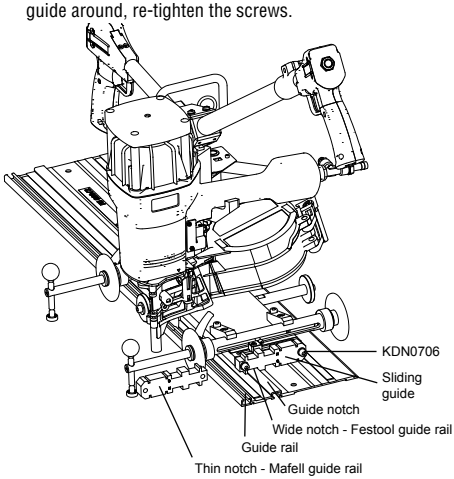

EN

2.2 Positioning the guide rail

- For an optimal positioning of the guide rail (MDM0217) to plate check optional rail guides that are available. Order number: EJ036F0
- Mount the parts according to the guide rail

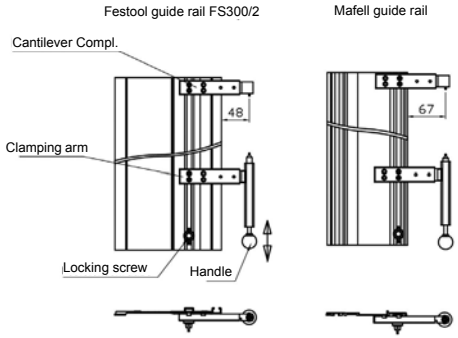

TOOL ELEMENTS

SBM Coilnailer

Adjustment handle
Telescopic arm
Hand grip
Extra weight
On / Off
Short arm
Switch
Coilnailer
Trigger
Caster
Display
Laser
Side stop
Signal wheel / Trigger Safety
Battery 18V
Support wheel

Adjustment handle
Extra weight
Switch
Telescopic arm
Short arm
Trigger
Hand grip
Coilnailer
Arm connection cable
Height stop
On / Off
Pneumatic trigger support bracket
Air connection
Side stop
Adjustment handle
Caster wheel
Sliding guide
Support wheel

MAINTENANCE

Warning

- Repairs other than those described here should be performed only by trained, qualified personnel. Contact SENCO for information at:
  +31 320 295 575.
- Read section titled “Safety Warnings” before maintaining tool.
- Only use spare parts specified by manufacturer or authorized representative.

- All screws should be kept tight. Loose screws result in unsafe operation and parts breakage.
- Check monthly

- With tool disconnected, make daily inspection to assure free movement of workpiece contact and trigger. Do not use tool if workpiece contact or trigger sticks or binds.

- Squirt Senco pneumatic oil (5 to 10 drops) into the air inlet twice daily (depending on frequency of tool use). Other oils may damage O-rings and other tool parts.
- Some Senco tools are Oil Free and DO NOT require oil, Check label.

- Wipe tool clean daily and inspect for wear. Use non-flammable cleaning solutions only if necessary.
- Do Not Soak.
- Caution: Such solutions may damage O–rings and other tool parts.
- Dispose of cleaning materials properly.

TROUBLE SHOOTING

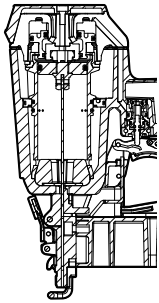

Should Staple Jam Occur:

Disconnect Air Supply

Remove Fasteners

Clear the Jam

Follow loading Procedure

1	SYMPTOM Air leak near top of tool. / Sluggish operation SOLUTION Verify air supply / tighten screws or install Repair Kit – See Parts Manual
2	SYMPTOM Air leak near bottom of tool / Poor return. SOLUTION Clean tool / tighten screws or install Repair Kit See Parts Manual
3	SYMPTOM Other problems. SOLUTION Contact SENCO.
4	SYMPTOM No illumination on Display. SOLUTION Check Battery Level, charge if required.

TECHNICAL DATA

Tool Type	Minimum to maximum operating pressure	Air Consumption (60 cycles per minute) litre	Air Inlet	Maximum Speed (cycles per second)	Weight Kg	Nail Capacity	Tool size: Height mm	Tool size: Length mm	Tool size: Width: Main Body mm
XtremePro Series									
SBM SCN49XP	6-8,3 bar	111	3/8 in NPT	3	10.2	375	337 - 1173	337-1283	314
SBM SCN65XP	6-8,3 bar	270	3/8 in NPT	8	11.4	275	337 - 1173	337-1283	327

NAIL RANGE

Tool Type	Min-max length mm					
	Min-Max diameter mm	Smooth	Ring	Screw	Collation Type	Collation Angle
XtremePro Series						
SBM SCN49XP	2.1-2.9	32-65	32-60	50-65	Wire & Plastic	16°
SBM SCN65XP	2.5-3.3	50-90	50-70	50-83	Wire	16°

NOISE INFORMATION

Noise Information in accordance with EN12549	These values are tool-related characteristic values and do not represent noise developed at the point of use. Workplace design can also serve to reduce noise levels, for example placing workpiece on sound-damping supports.
Vibration Information in accordance with ISO8662-11	This value is a tool-related characteristic value and does not represent the influence to the handarm-system when using the tool

Tool Type	Sound pressure level (Lpa) dB	Sound power level (Lwa) dB	Vibration level m/s2
XtremePro Series			
SBM SCN49XP	86	96	3,09
SBM SCN65XP	93	102	3,68

INHALTSVERZEICHNIS

Pflichten des Arbeitgebers 11
Allgemeine Beschreibung 11
Warnungen 12
Sicherheitshinweise 12
Nutzung der Werkzeuge 14
Wartung 19
Fehlerbehebung 19
Technische Daten 19
Nagel-Sortiment 19
Informationen zum Geräuschpegel 20
Konformitätserklärung 120
Eingeschränkte Garantie 124

DE

PFLICHTEN DES ARBEITGEBERS

Es liegt in der Verantwortung des Arbeitgebers, sicherzustellen, dass dieses Handbuch von allen Mitarbeitern, die mit der Verwendung des Werkzeugs beauftragt sind, gelesen und verstanden wird. Bewahren Sie dieses Handbuch zum späteren Nachschlagen auf. Die Risikobewertung und die Implementierung angemessener Kontrollen für alle Gefahren sind von wesentlicher Bedeutung.

GEFAHREN AM ARBEITSPLATZ

Es gilt Folgendes:

- Ausrutschen, Stolpern und Stürze sind die Hauptursachen für Verletzungen am Arbeitsplatz. Achten Sie auf rutschige Oberflächen, die durch den Gebrauch des Werkzeugs verursacht werden, und auch auf Stolperfallen, die durch den Luftschlauch verursacht werden.
- Gehen Sie in ungewohnter Umgebung mit zusätzlicher Sorgfalt vor. Es können versteckte Gefahren auftreten, wie z.B. Elektrizität oder andere Versorgungsleitungen.
- Dieses Werkzeug ist nicht für den Einsatz in explosionsgefährdeten Bereichen vorgesehen und nicht gegen den Kontakt mit elektrischer Spannung isoliert.
- Stellen Sie sicher, dass keine elektrischen Kabel, Gasleitungen usw. vorhanden sind, die bei einer Beschädigung durch die Verwendung des Werkzeugs eine Gefahr darstellen könnten.

GEFAHREN DURCH STAUB UND ABGASE

Wenn das Werkzeug in einem Bereich mit statischem Staub eingesetzt wird, kann es den Staub beeinträchtigen und eine Gefahr darstellen.

Es gilt Folgendes:

- Die Risikobeurteilung sollte den durch die Verwendung des Werkzeugs erzeugten Staub und das Potenzial zur Störwirkung von vorhandenem Staub einschließen.
- Richten Sie die Absaugvorrichtung so aus, dass der Staub in einer staubhaltigen Umgebung möglichst wenige Störungen verursacht.
- Wenn Staub oder Absaugung Gefahren verursachen, muss die Priorität darin bestehen, diese am Ort der Freisetzung zu beschränken.

ALLGEMEINE BESCHREIBUNG

- Handgehaltenes, kraftbetriebenes Eintreibgerät für Befestigungsmittel, bestehend aus einer pneumatischen Antriebseinheit, einem Führungskörper und einem Magazin, in dem Energie in einer linearen Bewegung auf ein geladenes Befestigungsmittel zum Zwecke des Eintreibens des Befestigungsmittels in definierte Materialien aufgebracht wird, es sei denn, es wird ein spezielles Befestigungsmittel verwendet, das für die Verwendung in Beton oder Stahl bestimmt ist.
- Jede andere Verwendung ist verboten.

DE

WARNUNGEN

Werkzeuge mit Symbol dürfen nur für Produktionsanwendungen verwendet werden. Jede andere Verwendung ist verboten.

- Legen Sie Ihren Finger nicht auf den Abzug, wenn Sie das Werkzeug aufnehmen, sich zwischen Arbeitsbereichen und Positionen bewegen oder gehen, da das Auflegen des Fingers auf den Abzug zu einer unbeabsichtigten Betätigung führen kann. Prüfen Sie bei Werkzeugen mit selektiver Betätigung immer das Werkzeug vor dem Einsatz, um festzustellen, ob der richtige Modus ausgewählt ist.
- Dieses Werkzeug hat entweder eine selektive Betätigung für die Kontaktbetätigung oder eine kontinuierliche Kontaktbetätigung durch Betätigungsartenwähler oder es ist ein Kontaktbetätigungs- oder Dauerbetätigungs-Kontaktwerkzeug und wurde mit dem obigen Symbol gekennzeichnet. Seine Verwendungszwecke sind für Produktionsanwendungen vorgesehen wie Paletten, Möbel, industriell gefertigte Gehäuse, Polsterungen und Ummantelungen.
- Wenn Sie dieses Werkzeug im selektiven Betätigungsmodus verwenden, stellen Sie immer sicher, dass es sich in der richtigen Betätigungseinstellung befindet.
- Verwenden Sie dieses Werkzeug nicht bei der Kontaktbetätigung für Anwendungen wie das Schließen von Kisten oder Verschlägen und das Anbringen von Transportsicherungssystemen an Anhängern und Lastwagen.
- Seien Sie vorsichtig, wenn Sie zwischen einer Betriebsart und einer anderen wechseln.

SICHERHEITSHINWEISE

- Lesen und verstehen Sie diese Warnhinweise, um Verletzungen von sich selbst und Umstehenden zu vermeiden. Weitere Informationen finden Sie in den Abschnitten über die Verwendung von Werkzeugen, Wartung und Fehlerbehebung.
- Die Nichtbeachtung der Warnhinweise kann zu schweren Verletzungen führen.
- Werfen Sie diese Warnungen nicht weg.

- Das Bedienpersonal und andere Personen im Arbeitsbereich müssen einen stoßfesten Augenschutz mit Seitenschutz tragen. Eine Nichtbeachtung kann zu schweren Verletzungen führen. CE-Äquivalent zu EN166

- Tragen Sie immer andere persönliche Schutzausrüstung wie Hörschutz, Handschuhe und Schutzhelm.
- Tragen Sie nur Handschuhe, die ein angemessenes Tastgefühl und eine sichere Kontrolle der Auslöser und Einstellvorrichtungen bieten.
- Bediener und andere Personen im Arbeitsbereich müssen Gehörschutz tragen.
- Die ungeschützte Exposition gegenüber hohen Lärmpegeln kann zu dauerhafter, behindernder Schwerhörigkeit, Hörverlust und anderen Problemen wie Tinnitus (Klingeln, Summen, Pfeifen oder Brummen in den Ohren) führen.
- Geeignete Kontrollen zur Verringerung des Risikos können Maßnahmen wie z.B. dämpfende Materialien zur Verhinderung des "Klingelns" von Werkstücken umfassen.
- Verwenden Sie einen geeigneten Gehörschutz.
- Bedienen und warten Sie das Gerät wie in dieser Anleitung empfohlen, um einen unnötigen Anstieg des Lärmpegels zu verhindern.
- Wenn das Werkzeug mit einem Schalldämpfer ausgestattet ist, stellen Sie sicher, dass dieser immer an Ort und Stelle und in gutem Betriebszustand ist, wenn das Werkzeug in Betrieb ist.

- Die Aussetzung von Vibrationen kann zu einer Schädigung der Nerven und der Blutversorgung der Hände und Arme führen.
- Tragen Sie warme Kleidung, wenn Sie unter kalten Bedingungen arbeiten, halten Sie Ihre Hände warm und trocken.
- Wenn Sie ein Taubheitsgefühl, Kribbeln, Schmerzen oder ein Aufhellen der Haut in den Fingern oder Händen feststellen, suchen Sie bezüglich der gesamten Aktivitäten ärztlichen Rat bei einem qualifizierten Arbeitsmediziner.
- Bedienen und warten Sie das Gerät wie in dieser Anleitung empfohlen, um eine unnötige Erhöhung des Vibrationsniveaus zu vermeiden.
- Halten Sie das Werkzeug mit einem leichten, aber sicheren Griff, da das Risiko von Vibrationen im Allgemeinen größer ist, wenn die Griffkraft höher ist.

- Bleiben Sie wachsam, passen Sie auf, was Sie tun, und nutzen Sie Ihren gesunden Menschenverstand, wenn Sie ein Elektrowerkzeug bedienen. Verwenden Sie das Gerät nicht, wenn Sie müde sind oder unter dem Einfluss von Drogen, Alkohol oder Medikamenten stehen. Ein Moment der Unachtsamkeit beim Betrieb von Elektrowerkzeugen kann zu schweren Verletzungen führen.

- Verwenden Sie nur die richtige Stromversorgung wie vorgeschrieben.
- Verwenden Sie niemals Sauerstoff, Kohlendioxid oder ein anderes Flaschengas als Energiequelle für dieses Gerät; das Gerät wird explodieren und schwere Verletzungen verursachen.
- Die Verwendung von Sauerstoff oder brennbaren Gasen für Druckluftwerkzeuge birgt Brand- und Explosionsgefahr.

- Nehmen Sie immer den Finger vom Abzug, wenn Sie keine Befestigungselemente betätigen. Tragen Sie das Werkzeug niemals mit dem Finger am oder unter dem Abzug. Das Werkzeug wirft ein Befestigungselement aus, wenn der Werkstückkontakt gestoßen wird.
- Die Ruheposition des Werkzeugs ist auf der Seite, die nicht mit der Luft verbunden ist.
- Die Ruheposition umfasst das Entfernen des Fingers vom Abzugs- und Positionierungswerkzeug, so dass der Werkstückkontakt nicht betätigt wird.

- Gehen Sie immer davon aus, dass das Werkzeug Befestigungselemente enthält. Halten Sie das Werkzeug von sich selbst und anderen Personen weggerichtet. Kein Unfug. Respektieren Sie das Werkzeug als Arbeitsinstrument.
- Halten Sie Hände und Beine von der Schussrichtung fern.
- Nur erfahrene Bediener sollten Werkzeuge zum Eintreiben von Befestigungsmitteln verwenden.

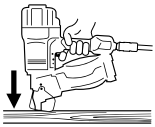

- Schlagen Sie Befestigungselemente nur in die Arbeitsfläche ein; niemals in Materialien, die zu schwer zu durchdringen sind.
- Bei Stahl- und Betonwerkzeugen ist zusätzlicher Antrieb erforderlich.
- Während des Betriebs können Ablagerungen von Werkstücken und dem Kollationssystem abgeführt werden.
- Stellen Sie sicher, dass das Werkzeug immer sicher auf dem Werkstück sitzt und nicht verrutschen kann.

- Werkzeuge, die mit "Kontaktbetätigung" ausgestattet sind, dürfen nicht verwendet werden:
  - Wenn ein Wechsel der Fahrposition über Treppen, Leitern oder Gerüste erfolgt.
  - Zum Verschließen von Kisten oder Verschlägen.
  - Zur Montage von Transportsicherungssystemen.
  - Zum Bewegen von Plattformen
- Lesen und verstehen Sie das Risiko, das mit der selektiven Betätigung verbunden ist, im Abschnitt "Nutzung der Werkzeuge".

- Werkzeug nicht mit Gewalt anwenden. Lassen Sie das Werkzeug die Arbeit tun. Verwenden Sie das richtige Werkzeug für Ihre Anwendung. Das richtige Werkzeug wird die Arbeit in dem Maße besser und sicherer erledigen, wie es für die Anwendung vorgesehen ist.
- Übertreiben Sie es nicht.
- Behalten Sie stets einen guten Stand und Gleichgewicht.

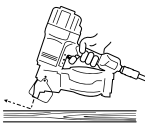

- Schlagen Sie keine Befestigungsmittel auf andere Befestigungsmittel oder mit dem Werkzeug in einem zu steilen Winkel ein.
- Das Befestigungsmittel könnte sich verbiegen und Verletzungen verursachen.

- Bei der Verwendung von Werkzeugen ist wegen der Möglichkeit eines Werkzeugrückschlags nach dem Eintreiben eines Befestigungselements Vorsicht geboten. Wenn das Werkstück nach einem Rückstoß unbeabsichtigt wieder mit der Arbeitsfläche in Kontakt kommt, wird ein ungewolltes Befestigungselement eingetrieben. Lassen Sie daher das Werkzeug nach dem Eintreiben eines Befestigungselements vollständig von der Arbeitsfläche zurückschlagen, um diesen Zustand zu vermeiden. Drücken Sie das Werkstück nicht auf die Arbeitsfläche, bis ein zweites Befestigungselement gewünscht wird.

- Halten Sie das Werkzeug richtig und fest im Griff und seien Sie darauf vorbereitet, normalen oder plötzlichen Bewegungen, wie z.B. einem Rückschlag, entgegenzuwirken und diese zu bewältigen. Der Griff sollte sicher, aber angemessen sein, um die Vibrationsgefahr zu verringern, die zu schweren Verletzungen führen kann.
- Halten Sie eine ausgewogene Körperposition und einen sicheren Stand ein.
- Seien Sie vorsichtig, wenn Sie pneumatische Werkzeuge verwenden, da das Werkzeug kalt wird. Dies kann Griff und Kontrolle beeinträchtigen.

- Schlagen Sie keine Befestigungsmittel in die Nähe der Kante der Arbeitsfläche ein.
- Das Befestigungsmittel könnte sich ablenken und Verletzungen verursachen.
- Halten Sie Umstehende fern.
- Markieren Sie Ihren Öffnungsbereich deutlich.

- Trennen Sie das Werkzeug von der Luft, bevor Sie das Werkzeug warten, ein eingeklemmtes Befestigungselement entfernen, Einstellungen vornehmen, den Arbeitsbereich verlassen, das Werkzeug an einen anderen Ort bringen oder das Werkzeug an eine andere Person übergeben.

- Das Werkzeug kann ein Befestigungselement auswerfen, wenn es an die Luftversorgung angeschlossen ist; daher ① alle Befestigungselemente vom Werkzeug entfernen, bevor der Luftschlauch angebracht wird.
- Seien Sie vorsichtig bei der Handhabung von Befestigungselementen beim Laden/Entladen. Befestigungselemente haben scharfe Kanten.

- Verwenden Sie das Werkzeug niemals, wenn der Werkstückkontakt, der Auslöser oder die Federn unbrauchbar geworden sind, fehlen oder beschädigt wurden. Verändern oder entfernen Sie den Werkstückkontakt, den Auslöser oder die Federn nicht.
- Änderungen können die Wirksamkeit von Sicherheitsmaßnahmen verringern und das Risiko für den Bediener/die umstehenden Personen erhöhen.
- Verwenden Sie das Werkzeug nicht, wenn das Werkzeug beschädigt wurde.

DE

- Stellen Sie sicher, dass alle Schrauben und Kappen jederzeit sicher angezogen sind. Tägliche Inspektionen auf freie Beweglichkeit von Abzug und Werkstückkontakt durchführen. Verwenden Sie das Werkzeug niemals, wenn Teile fehlen, verschlissen oder beschädigt sind.
- Verwenden Sie immer einen zweiten Griff (falls vorhanden).

- Verwenden Sie nur von SENCO empfohlene oder verkaufte Teile, Befestigungselemente, Schmiermittel und Zubehörteile. Ändern Sie das Werkzeug nicht ohne Genehmigung von SENCO.

- Verwenden Sie nur saubere, trockene, geregelte Druckluft mit dem empfohlenen Druck.
- Die Luftzufuhr immer abschalten und das Werkzeug abkoppeln, wenn es nicht benutzt wird.

- Die Werkzeuge dürfen nicht an einen Druck angeschlossen werden, der den maximalen Betriebsdruck potenziell um 10% übersteigt.
- Der maximale Betriebsdruck P max. darf nicht überschritten werden.

- Werkzeuge, die mit einem umgekehrten Dreieck gekennzeichnet sind, dürfen nur dann verwendet werden, wenn sie mit einem wirksamen Werkstückkontakt ausgestattet sind.
- Werkzeuge ohne Werkstückkontakt können unbeabsichtigt ausgelöst werden und Verletzungen verursachen.

- Ständer zur Befestigung von Werkzeugen an einem Träger sind vom Hersteller des Ständers so zu konstruieren und zu bauen, dass das Werkzeug für die vorgesehene Verwendung sicher befestigt werden kann.

- Das Werkzeug und der Luftzufuhrschlauch müssen einen Anschlussnippel haben, so dass der gesamte Druck aus dem Werkzeug entfernt wird, wenn die Kupplungsverbindung getrennt wird.
- Druckluft kann zu schweren Verletzungen führen.
- Trennen Sie das Werkzeug immer von der Druckluftversorgung, bevor Sie Zubehörteile wechseln, Einstellungen und/oder Reparaturen vornehmen oder wenn Sie sich von einem Arbeitsbereich in einen anderen Bereich begeben.
- Richten Sie niemals Druckluft auf sich selbst oder andere Personen.
- Ein peitschender Schlauch kann zu schweren Verletzungen führen - prüfen Sie immer, ob der Schlauch beschädigt oder lose ist.

- Laden Sie keine Befestigungsmittel mit gedrücktem Auslöser oder Werkstückkontakt.

- Verwenden Sie das Werkzeug nicht ohne Gefahrenkennzeichnung am Werkzeug. Wenn das Etikett fehlt, beschädigt oder unleserlich ist, wenden Sie sich an Ihren SENCO-Vertreter, um ein neues Etikett zu erhalten.

- Verwenden Sie niemals ein Werkzeug, das Luft verliert oder repariert werden muss.
- Verwenden Sie es nicht, wenn das Werkzeug beschädigt ist.
- Tragen oder ziehen Sie niemals ein pneumatisches Werkzeug an seinem Schlauch.

- Führen Sie keine "Notfallreparaturen" ohne geeignete Werkzeuge und Ausrüstung durch.
- Überprüfen Sie das Werkzeug vor dem Gebrauch immer auf gebrochene, falsch angeschlossene, lose oder verschlissene Teile.

  Vor Änderungen am Werkzeug ist die schriftliche Genehmigung des Werkzeugherstellers einzuholen.

- Halten Sie Hände und andere Körperteile von dem im Kreis dargestellten Bereich fern, um mögliche Verletzungen während der Operation zu vermeiden.
- Halten Sie die Finger vom Auslöser fern, wenn Sie das Werkzeug nicht bedienen und sich von einer Betriebsposition in eine andere bewegen.

GEFAHR
DER NAGLER IST MIT EINER ABZUGSSICHERUNG (SCHWENKBARES GEGENRAD) AUSGESTATTET. DAS BEDEUTET, DASS DER ABZUGSHEBEL NUR DANN AKTIVIERT WERDEN KANN, WENN DER HEFTER AUF EIN WERKSTÜCK GESETZT WIRD. DIESE ABZUGSSICHERUNG SOLLTE NIEMALS ABGESCHALTET WERDEN (AUSSER WIE IN KAPITEL 1.5, SEITE 15 ANGEGEBEN)!

NUTZUNG DER WERKZEUGE

1.1 Anschluss an die Druckluftversorgung

Damit der Nagler funktioniert, ist ein perfekt gefilterter, trockener, geölter Druck in ausreichender Menge erforderlich (siehe Kapitel " Spezifikationen"). Beachten Sie die folgenden Punkte bei der Auswahl der Druckluftversorgung:

- Ist der Druck im Versorgungsnetz höher als der zulässige Betriebsdruck des Naglers (8,3 bar), muss ein zusätzliches Druckregelventil (Druckregler) mit einem nachgeschalteten Druckregelventil in die Versorgungsleitung eingebaut werden.
- Bei der Drucklufterzeugung durch einen Kompressor kondensiert die natürliche Luftfeuchtigkeit. Dieses Kondenswasser muss durch einen Feuchtigkeitsabscheider entfernt werden. Andernfalls kann im Druckluftsystem und im Nagler Korrosion beginnen und zu Verschleiß führen.
- Fest installierte Leitungen für das Druckluftsystem sollten einen Innendurchmesser von mindestens 19 mm haben. Der Schlauchanschluss an den Nagler sollte einen internen Durchmesser von mindestens 8 mm haben.

- Druckluftleitungen sollten mit einer nach unten gerichteten Steigung vom Kompressor zum Verbraucher gelegt werden.
- Die Klemmen für die Verbraucher sollten an der oberen Seite der fest installierten Druckluftleitungen befestigt werden.

1.1.1 Schmierung

Wenn keine Wartungseinheit vorhanden ist, ölen Sie den Lufteinlass am Nagler mit SENCO-Pneumatik-Öl; unter normalen Betriebsbedingungen genügen 5-10 Tropfen zweimal täglich.

1.1.2 Verbindung

Um den Nagler an die Druckluftversorgung anzuschließen, führen Sie die folgenden Schritte durch:

1. Stellen Sie sicher, dass der Druck im Druckluftsystem den zulässigen Betriebsdruck des Naglers (8,3 bar) nicht überschreitet.
2. Stellen Sie den Luftdruck auf den niedrigsten Wert des empfohlenen Betriebsdrucks (6 bar) ein.
3. Leeren Sie das Magazin, um zu vermeiden, dass ein Nagel in den folgenden Schritten ausgeworfen wird. Dies könnte passieren, wenn Teile des Nagelschneiders aufgrund früherer Wartungs- oder Reparaturarbeiten oder aufgrund des Transports nicht in der Ausgangsposition sind.
4. Verbinden Sie den Anschlussnippel des Naglers mit der Druckluftversorgung über eine mit Schnellkupplungen versehene Schlauchverbindung.

Stellen Sie sicher, dass der Nagler einwandfrei funktioniert. Legen Sie dazu den Auslass auf ein Stück Holz oder eine Holzarbeit. - Ziehen Sie nun den Nagler zu sich heran, ohne den Auslöser zu betätigen. Das System sollte nicht ausgelöst werden. - Wiederholen Sie den Vorgang mit einem aktivierten Auslöser. Das System sollte nun in regelmäßigen Abständen ausgelöst werden.

1.2 Laden des Magazins

GEFAHR
BEI VERWENDUNG FALSCHER NÄGEL KANN EIN SICHERER BETRIEB NICHT GEWÄHRLEISTET WERDEN. AUS DIESEM GRUND SOLLTEN SIE NUR VOM HERSTELLER ZUGELASSENE NÄGEL VERWENDEN.

Matrix Bild Nr.	Beschreibung	Bildhinweise	
A1	Seitenlader-Magazin	Laden Sie keine Befestigungsmittel mit gedrücktem Auslöser oder Werkstückkontakt (Sicherheitselement). Magazinverriegelung lösen und Magazin öffnen.	
A2	Seitenlader-Magazin	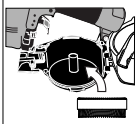	Stellen Sie das Magazin immer so ein, dass die Befestigungselemente korrekt ausgerichtet sind, legen Sie Nägel in das Magazin.
A3	Seitenlader-Magazin		[Picture A3.2] Führen Sie den ersten Nagel in die Führungsschiene und den zweiten Nagel in die Zuführklinke ein. Schließen Sie den Magazindeckel, schließen und verriegeln Sie die Verriegelung der Zuführungsklappe.

1.3 Einlegen der Batterie

Setzen Sie den geladenen Akku von oben in die Akkubuchse ein.

1.4 Ein- und Ausschalten des Geräts

Drücken Sie die Ein/Aus-Taste. Wenn das Gerät betriebsbereit ist, wird der Laser eingeschaltet

1.5 Signalrad / Auslösesicherung

Das Signalrad ist in der Höhe beweglich. Durch Aufsetzen des Systems auf das Werkstück wird das Signalrad angehoben und die Vorrichtung abgeschaltet. (Trigger-Freigabe)

DE

1.6 Einstellen des Klammerabstands

Der Abstand zwischen den Klammern ist ab 30 mm in 5 mm-Schritten frei einstellbar. Für jedes Projekt kann der optimale Klammerabstand gewählt werden. Es gibt grundsätzlich einen Abstand SHORT für die Plattenkante und einen Abstand LONG für die Innenfläche der Platte. Diese sind standardmäßig auf 70/140 mm eingestellt. Siehe Anzeige.

Um den Abstand einzustellen, folgen Sie diesen Schritten:

- Wählen Sie nach 4.7 einen Clip-Abstand SHORT / LONG.
- Das Signalrad muss sich in der unteren Position befinden. Dazu heben Sie das Gerät an und legen einen geeigneten Gegenstand unter den Wagen.
- Drücken Sie den Auslöser und dann die Umschalttaste. Halten Sie beide Schalter 2 Sekunden lang gedrückt, die Steuerung schaltet in den Einstellmodus. Die Umschalttaste blinkt.
- Um den Klammerabstand um 5 mm zu erhöhen, drücken Sie wiederholt einen Auslöser, bis der gewünschte Wert auf dem Display erscheint.
- Um den Klammerabstand um 5 mm zu verringern, drücken Sie wiederholt eine Umschalttaste, bis der gewünschte Wert auf dem Display erscheint.
- Entfernen Sie den Gegenstand unter dem Schlitten, so dass das Signalrad wieder angehoben wird. Die Steuerung kehrt in den Betriebsmodus zurück.
- Für den zweiten Abstand wiederholen Sie den Vorgang. Der eingestellte Abstand bleibt auch beim Ausschalten der Steuerung erhalten.

1.7 Umschalten des Klemmabstands SHORT / LONG

Drücken Sie einen Kippschalter.

- Abstand SHORT: die Anzeige des Umschalters ist aus.
- Abstand LONG: die Anzeige des Umschalters ist eingeschaltet.

1.8 Auslösen

Drücken Sie einen Auslöser, und der eingestellte Klammerabstand wird fixiert. Wenn das Gerät zu schnell bewegt wird, wird kein Auslöser betätigt und die Ringlichter der Umschalttaste blinken schnell.

- Vorsicht: Bewegen Sie das Werkzeug niemals in der offenen Position über das Werkstück.

1.9 Einstellen des Teleskoparms

- Lösen Sie den Teleskoparm.
- Stellen Sie den Teleskoparm auf die gewünschte Länge ein.
- Ziehen Sie den Ärmelversteller am Teleskoparm fest.

1.10 Einstellen der Einschlagtiefe

- Lösen Sie die vier Schrauben KDN0917.
- Lösen Sie die Kontermutter der Einstellschraube.
- Stellen Sie die Einschlagtiefe der Stellschraube ein. Drehen Sie sie nach unten heraus.
- Ziehen Sie die Kontermutter und die vier Schrauben KDN0917 fest an.

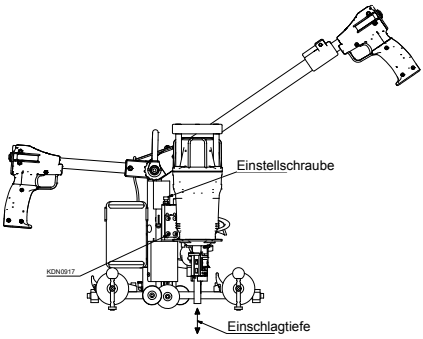

1.11 Einstellen des richtigen Abstands

Anleitung zur Einstellung fester Abstände entlang des Randes der Anwendung

- Lösen Sie den Verriegelungshebel.
- Ziehen Sie den Seitenanschlag in die gewünschte Entfernung (Skala)
- Der Stopp führt zu einem kontinuierlichen Abstand im Verhältnis zum gewünschten Abstand. Bei Abständen von 90-140mm kann die Führung über 50mm durch Einschrauben in 2 Gewindebohrungen (Skala +50) verändert werden.
- Stellen Sie die Führungsrolle mit dem Griff nach unten ein.

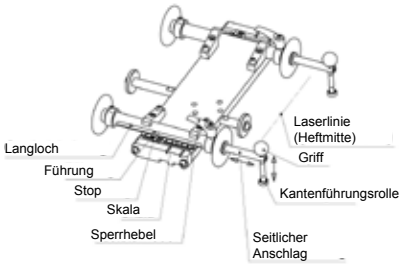

1.12 Entfernen des Werkzeugs

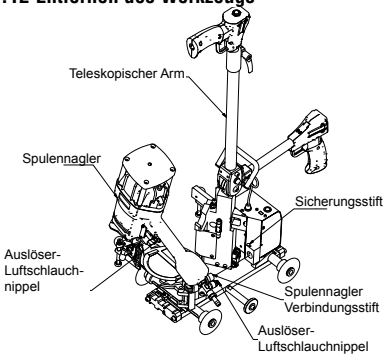

Ausdehnung:
- Trennen Sie das Gerät von der Druckluftversorgung!
- Stellen Sie den Teleskoparm vertikal ein.
- Ziehen Sie beide Luftschläuche von den Schlauchnippeln ab.
- Drehen Sie den Treiber durch Anheben des Kopfes.
- Drücken Sie den Verriegelungsstift mit einem geeigneten Werkzeug nach unten.
- Ziehen Sie die Antriebseinheit aus der Halterung heraus.

Montage:
- Drücken Sie den Verriegelungsstift mit einem geeigneten Werkzeug nach unten.
- Setzen Sie die Antriebseinheit mit dem Montagebolzen in die Halterung ein.
- Legen Sie beide Luftschläuche auf den Schlauchnippel.

ARBEITEN MIT FÜHRUNGSSCHIENEN
(Festool / Maffel)

2.1 Die Anleitung ist für die Arbeit mit standardisierten Führungsschienen gedacht.
- Richten Sie die Anlage der Führungsschiene so ein, dass eine Kerbe der Laufschiene über die Führungsschiene führt.
- Bei Verwendung einer Festool-Schiene verwenden Sie die breiten Kerben, bei einer Maffel-Schiene die schmalen Kerben.
- Zum Umrüsten drehen Sie die Schrauben KDN0706, drehen Sie die Schienenführung um, ziehen Sie die Schrauben wieder an.

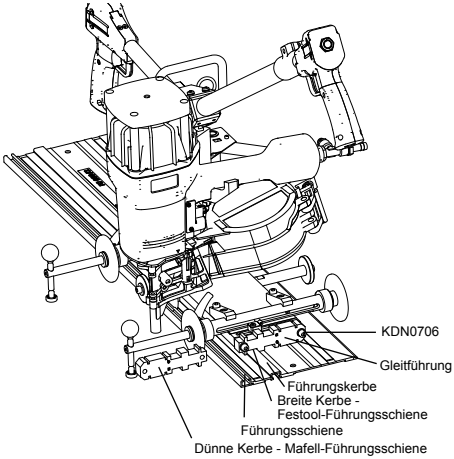

2.2 Positionierung der Führungsschiene
- Für eine optimale Positionierung der Führungsschiene (MDM0217) zur Platte prüfen Sie die optional erhältlichen Schienenführungen. Bestellnummer: EJ036F0
- Montieren Sie die Teile entsprechend der Führungsschiene.

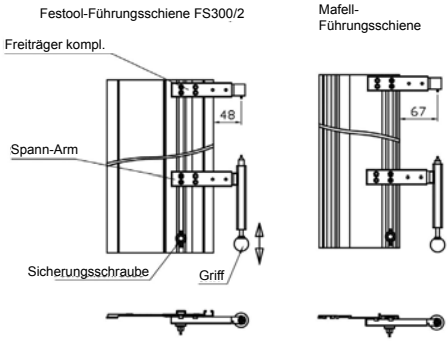

DE

DE

WERKZEUG-ELEMENTE

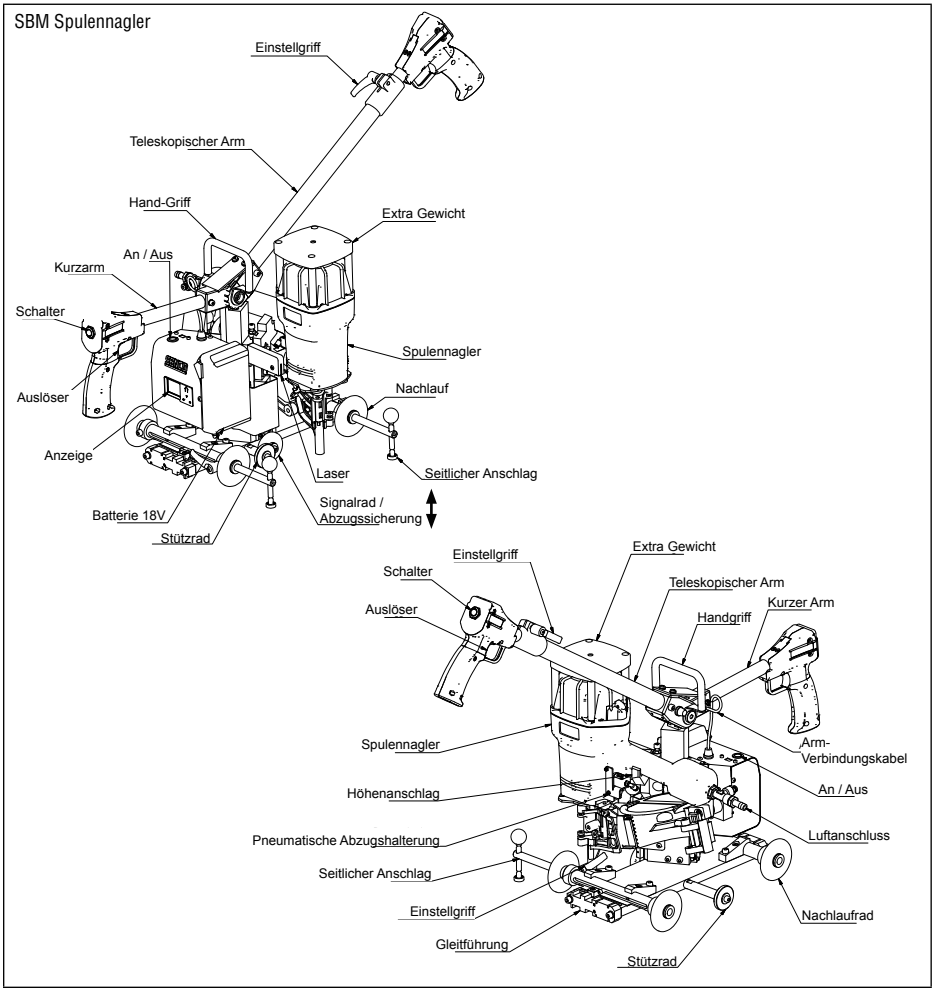

WARTUNG

Warnung

- Andere als die hier beschriebenen Reparaturen sollten nur von geschultem, qualifiziertem Personal durchgeführt werden. Wenden Sie sich an SENCO für Informationen unter: +31 320 295 575.
- Lesen Sie den Abschnitt "Sicherheitswarnungen", bevor Sie das Werkzeug warten.
- Verwenden Sie nur vom Hersteller oder autorisierten Vertreter angegebene Ersatzteile.

- Alle Schrauben sollten fest angezogen werden. Lose Schrauben führen zu einem unsicheren Betrieb und zum Bruch von Teilen.
- Monatlich überprüfen.

- Führen Sie bei nicht angeschlossenem Werkzeug eine tägliche Inspektion durch, um die freie Bewegung des Werkstücks und des Auslösers zu gewährleisten. Verwenden Sie das Werkzeug nicht, wenn der Werkstückkontakt oder der Auslöser klemmt oder blockiert.

- Spritzen Sie zweimal täglich (je nach Häufigkeit des Werkzeuggebrauchs) Senco Pneumatik-Öl (5 bis 10 Tropfen) in den Lufteinlass. Andere Öle können O-Ringe und andere Werkzeugteile beschädigen.
- Einige Senco-Werkzeuge sind öl-frei und benötigen KEIN Öl, Etikett prüfen.

- Wischen Sie das Werkzeug täglich ab und überprüfen Sie es auf Verschleiß. Verwenden Sie nur bei Bedarf nicht brennbare Reinigungslösungen.
- Nicht einweichen.
- Vorsicht: Solche Lösungen können O-Ringe und andere Werkzeugteile beschädigen.
- Entsorgen Sie die Reinigungsmaterialien ordnungsgemäß.

FEHLERBEHEBUNG

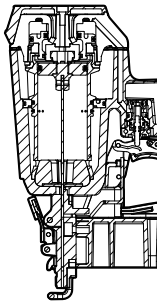

Sollte es zu einem Stau bei den Heftklammern kommen:

Luftzufuhr unterbrechen

Befestigungen entfernen

Den Stau beseitigen

Ladevorgang fortsetzen

1	SYMPTOM Luft-Leck in der Nähe der Oberseite des Werkzeugs. / Schwergängiger Betrieb LÖSUNG Luftzufuhr überprüfen / Schrauben anziehen oder Reparatursatz installieren - siehe Teile-Handbuch
2	SYMPTOM Luft-Leck in der Nähe der Unterseite des Werkzeugs / Schlechter Rücklauf. LÖSUNG Werkzeug reinigen / Schrauben anziehen oder Reparatursatz installieren Siehe Teile-Handbuch
3	SYMPTOM Andere Probleme. LÖSUNG Kontaktieren Sie SENCO.
4	SYMPTOM Keine Beleuchtung auf dem Display. LÖSUNG Prüfen Sie den Akkustand, laden Sie bei Bedarf auf.

TECHNISCHE DATEN

Werkzeugtyp	Minimaler bis maximaler Betriebsdruck	Luftverbrauch (60 Zyklen pro Minute) Liter	Lufteinlass	Maximale Geschwindigkeit (Zyklen pro Sekunde)	Gewicht Kg	Nagel-Kapazität	Werkzeuggröße: Höhe mm	Werkzeuggröße: Länge mm	Werkzeuggröße: Breite: Hauptkörper mm
XtremePro Series									
SBM SCN49XP	6-8,3 bar	111	3/8 in NPT	3	10.2	375	337 - 1173	337-1283	314
SBM SCN65XP	6-8,3 bar	270	3/8 in NPT	8	11.4	275	337 - 1173	337-1283	327

NAGEL-SORTIMENT

Werkzeugtyp	Min-Max Länge mm					
	Min-Max Durchmesser mm	Glatt	Ring	Schraube	Kollationstyp	Kollationswinkel
XtremePro Series						
SBM SCN49XP	2.1-2.9	32-65	32-60	50-65	Draht & Kunststoff	16°
SBM SCN65XP	2.5-3.3	50-90	50-70	50-83	Draht	16°

DE

INFORMATIONEN ZUM GERÄUSCHPEGEL

Lärminformationen gemäß EN12549	Diese Werte sind werkzeugbezogene Kennwerte und repräsentieren nicht den am Einsatzort entstehenden Lärm. Die Arbeitsplatzgestaltung kann auch zur Reduzierung des Lärmpegels dienen, z.B. durch Auflegen des Werkstücks auf schalldämpfende Unterlagen.
Vibrationsinformationen gemäß ISO8662-11	Dieser Wert ist ein werkzeugbezogener Kennwert und stellt nicht den Einfluss auf das Hand-Arm-System bei der Verwendung des Werkzeugs dar.

Werkzeugtyp	**Schalldruckpegel (Lpa) dB**	**Schallleistungspegel (Lwa) dB**	**Vibrationspegel m/s2**
XtremePro Series			
SBM SCN49XP	86	96	3,09
SBM SCN65XP	93	102	3,68

INHOUDSOPGAVE

Verantwoordelijkheden van de werkgever 21
Algemene beschrijving 21
Waarschuwingen 21
Veiligheidswaarschuwingen 22
Gebruik van het gereedschap 24
Onderhoud 28
Problemen oplossen 28
Technische Data 28
Spijkerbereik 28
Informatie geluidshinder 29
Conformiteitsverklaring 120
Beperkte garantie 124

NL

VERANTWOORDELIJKHEDEN VAN DE WERKGEVER

Het is de verantwoordelijkheid van de werkgever om ervoor te zorgen dat deze handleiding gelezen en begrepen wordt door al het personeel dat aangesteld is om het gereedschap te gebruiken. Houd deze handleiding beschikbaar voor toekomstig gebruik. Risicobeoordeling en uitvoering van passende controles voor alle gevaren zijn essentieel.

WERKPLEKRISICO'S

Het volgende is van toepassing:

- Uitglijden, struikelen en vallen zijn belangrijke oorzaken van letsels op de werkplek. Let op gladde oppervlakken veroorzaakt door het gebruik van het gereedschap en ook op gevaar voor struikelen over de luchtslang.
- Ga extra voorzichtig te werk in een onbekende omgeving. Verborgen gevaren kunnen bestaan, zoals elektriciteits- of andere technische leidingen.
- Dit apparaat is niet bedoeld voor gebruik in een potentieel explosieve omgeving en is niet geïsoleerd voor contact met elektriciteit.
- Zorg ervoor dat er geen elektrische kabels, gasleidingen enz, zijn die gevaar kunnen opleveren als het apparaat wordt beschadigd.

GEVAREN VAN STOF EN UITLAATGASSEN

Als het gereedschap wordt gebruikt in een ruimte waar zich statisch stof bevindt, kan dit het stof verstoren en een gevaar veroorzaken.

Het volgende is van toepassing:

- De risicobeoordeling moet het stof dat door het gebruik van het gereedschap ontstaat en de mogelijkheid om bestaand stof te verstoren omvatten.
- Richt de uitlaat zo om de verstoring van stof in een met stof gevulde omgeving tot een minimum te beperken.
- Wanneer er gevaar voor stof of uitlaatgassen ontstaat, moet het prioritair zijn om ze te controleren bij het emissiepunt.

ALGEMENE BESCHRIJVING

- Handmatig aangedreven bevestigingsgereedschap dat bestaat uit een pneumatisch voedingseenheid, een geleidingslichaam en een magazijn waarin energie in een lineaire beweging op een geladen bevestigingseenheid wordt aangebracht om het bevestigingsgereedschap in gedefinieerde materialen aan te schieten, tenzij een gespecialiseerd bevestigingsgereedschap wordt gebruikt dat bestemd is voor gebruik in beton of staal.
- Elk ander gebruik is verboden.

WAARSCHUWINGEN

Gereedschap met een symbool mag alleen worden gebruikt voor productietoepassingen. Elk ander gebruik is verboden.

- Laat uw vinger niet op de trekker rusten bij het vastnemen van het gereedschap, het verplaatsen van het gereedschap tussen locaties en posities of lopen. De vinger op de trekker laten rusten, kan leiden tot onbedoelde werking. Voor gereedschappen met selectieve bediening, controleer altijd het gereedschap voor gebruik om na te gaan of de juiste modus is geselecteerd.

NL

- Dit gereedschap heeft ofwel een selectieve bediening voor contactbediening of een continue contactbediening door keuzeschakelaars voor de bedieningsmodus, ofwel is het een contactbediening of een continue contactbediening en is gemarkeerd met het bovenstaande symbool. Het is bedoeld voor productietoepassingen zoals palletten, meubelen, behuizingen, bekledingen en omhulsels.
- Bij gebruik van dit gereedschap in de selectieve bedieningsstand, moet u er altijd op letten dat het in de juiste stand staat.
- Gebruik dit gereedschap niet in de contactbediening voor toepassingen zoals het sluiten van kisten of kratten en het monteren van transportbeveiligingssystemen op aanhangwagens en vrachtwagens.
- Wees voorzichtig bij het wisselen van de ene soort bediening naar de andere soort bediening.

VEILIGHEIDSWAARSCHUWINGEN

- Lees en begrijp deze waarschuwingen om letsels bij uzelf en omstaanders te voorkomen. Raadpleeg de hoofdstukken over het gebruik van het gereedschap, het onderhoud en het oplossen van problemen voor aanvullende informatie.
- Het niet opvolgen van waarschuwingen kan leiden tot een ernstig letsel.
- Gooi niet weg.

- Operatoren en anderen in het vakgebied dragen stootvaste oogbescherming met zijschilden. Als u dit niet doet, kan dit een ernstig letsel veroorzaken. CE gelijkwaardig aan EN166

- Draag altijd extra persoonlijke beschermingsmiddelen zoals gehoorbescherming, handschoenen en een helm.
- Draag alleen handschoenen die zorgen voor een goed gevoel en een optimale controle van de trekker en verstelinrichtingen.
- Operatoren en anderen in het vakgebied moeten gehoorbescherming dragen.
- Onbeschermde blootstelling aan hoge geluidsniveaus kan leiden tot permanent gehoorverlies en andere problemen zoals oorsuizingen (rinkelen, fluiten of zoemen in de oren).
- Passende controles om het risico te beperken, kunnen acties omvatten zoals het dempen van materialen om te voorkomen dat werkstukken "rinkelen".
- Gebruik passende gehoorbescherming.
- Bedien en onderhoud het gereedschap zoals aanbevolen in deze handleiding, om een onnodige toename van het geluidsniveau te voorkomen.
- Als het gereedschap een geluiddemper heeft, zorg er dan voor dat deze altijd op zijn plaats zit en goed werkt wanneer het gereedschap wordt gebruikt.

- Blootstelling aan trillingen kan leiden tot permanente schade aan de zenuwen en de bloedtoevoer van de handen en armen.
- Draag warme kledij als u in koude omstandigheden werkt, houd uw handen warm en droog.
- Als u last heeft van gevoeloosheid, tintelingen, pijn of het wit worden van uw huid in uw vingers of handen, vraag medisch advies aan een gekwalificeerde medische professional op gebied van de gezondheid op het werk met betrekking tot de algemene activiteiten.
- Bedien en onderhoud het apparaat zoals aanbevolen in deze instructies, om een onnodige verhoging van de trillingsniveaus te voorkomen.
- Houd het apparaat met een lichte, maar veilige handgreep vast, omdat het risico van trillingen over het algemeen groter is wanneer de grijpkracht groter is.

- Blijf alert, let op wat u doet en gebruik uw gezond verstand bij het bedienen van een elektrisch apparaat. Gebruik geen gereedschap terwijl u moe bent of onder invloed bent van drugs, alcohol of medicijnen. Een moment van onoplettendheid bij het bedienen van elektrisch gereedschap kan leiden tot een ernstig persoonlijk letsel.

- Gebruik alleen de juiste energietoevoer zoals aangegeven.
- Gebruik nooit zuurstof, kooldioxide of een ander flessengas als energiebron voor dit apparaat; het apparaat zal exploderen en een ernstig letsel veroorzaken.
- Het gebruik van zuurstof of brandbare gassen voor pneumatisch gereedschap levert brand- en/of explosiegevaar op.

- Verwijder altijd uw vinger van de trekker als u niet met de bevestigingsmiddelen werkt. Draag het apparaat nooit met uw vinger op of onder de trekker. Het gereedschap werpt een bevestigingsspijker uit als het contactwerkstuk wordt gestoten.
- De rustpositie van het gereedschap is het op zijn zijkant leggen, losgekoppeld van de lucht.
- De rustpositie omvat het verwijderen van de vinger van de trekker en het positioneren van het gereedschap, zodat het contactwerkstuk niet kan worden bediend.

- Ga er altijd van uit dat het gereedschap bevestigingsspijkers bevat. Houd het gereedschap uit de buurt van uzelf en anderen. Respecteer het gereedschap als een werkend werktuig
- Houd handen en benen uit de buurt van de vuurrichting.
- Alleen geschoolde operatoren mogen gebruik maken van de machine.

- Duw bevestigingsmiddelen alleen in het werkoppervlak; nooit in materialen die te hard zijn om te penetreren.
- Toevoeging van extra duwkracht is nodig voor stalen en betonnen oppervlakken.
- Tijdens het gebruik van het gereedschap kan puin van het werkstuk en het verzamelsysteem worden afgevuurd.
- Zorg ervoor dat het gereedschap altijd veilig op het werkstuk vastzit en niet kan wegglijden.

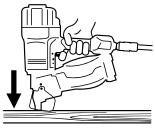

- Gereedschap uitgerust met “Contact Activering" mag niet worden gebruikt:
  - Indien een verandering van locatie plaatsvindt via trappen, ladders of steigers.
  - Voor het sluiten van kisten of kratten.
  - Voor het aanbrengen van transportbeveiligingssystemen.
  - Verplaatsbare platformen.
- Lees en begrijp de risico's die gepaard gaan met selectieve activering in het hoofdstuk “Gebruik van het gereedschap”.

- Forceer geen gereedschap. Laat het gereedschap het werk doen. Gebruik het correcte gereedschap voor uw toepassing. Het juiste gereedschap zal het werk beter en veiliger doen in het tempo waarvoor het is ontworpen.
- Overdrijf niet
- Houd ten allen tijde een voet aan de grond en houd uw evenwicht in stand.

- Duw geen bevestigingsspijkers op andere bevestigingsspijkers en gebruik het het gereedschap niet onder een te scherpe hoek.
- Een bevestigingsspijker kan afbuigen en een letsel veroorzaken.

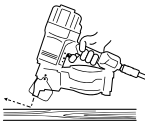

- Bij het gebruik van het gereedschap dient men voorzichtig te zijn met het oog op mogelijkheid van terugslag van het gereedschap nadat een bevestigingsspijker is aangebracht. Als het contactwerkstuk na een terugslag weer onbedoeld contact maakt met het werkoppervlak wordt een ongewenste bevestiging aangebracht. Laat daarom het gereedschap toe om volledig los te komen van het werkoppervlak nadat een bevestigingsspijker is aangebracht om dit te voorkomen. Duw het contactwerkstuk niet op het werkoppervlak totdat een tweede bevestiging gewenst is.

- Houd het gereedschap op de juiste manier vast met een stevige greep en wees voorbereid om normale of plotselinge bewegingen, zoals terugslag tegen te gaan en te beheersen. De greep moet veilig zijn, maar geschikt om het gevaar van trillingen die ernstig letsel kunnen veroorzaken, te beperken.
- Zorg voor een evenwichtige lichaamshouding en een stevige voet aan de grond.
- Wees voorzichtig bij het gebruik van pneumatisch gereedschap als het gereedschap koud wordt. Dit kan invloed hebben op de grip en de controle.

- Schiet geen spijkers dicht bij de rand van het werkoppervlak.
- De sluiting kan afbuigen en letsel veroorzaken.
- Houd omstanders uit de buurt.
- Markeer duidelijk uw werkgebied.

- Koppel gereedschap los van de lucht voor onderhoud, het verwijderen van een vastzittende spijker, aanpassingen, het verlaten van het werkgebied, het verplaatsen van gereedschap naar een andere locatie, of het overhandigen van het gereedschap aan een andere persoon.

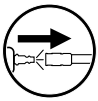

- Gereedschap kan een spijker uitwerpen wanneer het op de luchttoevoer wordt aangesloten; verwijder daarom ① de volledige lading uit gereedschap voordat u de luchtslang aansluit.
- Wees voorzichtig bij het hanteren van spijkers bij het laden/ontladen. Spijkers hebben scherpe punten.

- Gebruik nooit gereedschap als het contactwerkstuk, de trekker of de veren onbruikbaar zijn geworden, ontbreken of beschadigd zijn. Knoei niet met het contactwerkstuk, de trekker of de veren en verwijder deze niet.
- Wijzigingen kunnen de effectiviteit van de veiligheidsmaatregelen verminderen en het risico voor de operator / omstanders vergroten.
- Gebruik geen gereedschap als het beschadigd is.

- Zorg ervoor dat alle schroeven en kappen te allen tijde goed vastzitten. Controleer dagelijks de vrije beweging van de trekker en het contactwerkstuk. Gebruik het gereedschap nooit als er onderdelen ontbreken, versleten of beschadigd zijn.
- Gebruik altijd de tweede handgreep (indien meegeleverd)

- Gebruik alleen onderdelen, bevestigingsmiddelen, smeermiddelen en accessoires die door SENCO worden aanbevolen of verkocht. Wijzig het gereedschap niet zonder toestemming van SENCO.

- Gebruik alleen schone, droge, gereguleerde perslucht bij de aanbevolen druk.
- Sluit altijd de luchttoevoer af en ontkoppel het gereedschap als het niet in gebruik is.

- Gereedschap mag niet worden aangesloten op een druk die de maximale werkdruk met 10% kan overschrijden. De maximale werkdruk Ps max. niet overschrijden.

- Gereedschappen die met een omgekeerde driehoek zijn gemarkeerd, mogen niet worden gebruikt, tenzij ze zijn voorzien van een effectief contactwerkstuk.
- Gereedschappen zonder contactwerkstuk kunnen onbedoeld worden afgevuurd, waardoor verwondingen kunnen ontstaan.

NL

NL

- Statieven voor de montage van het gereedschap moeten door de fabrikant van het statief, zodanig worden ontworpen en geconstrueerd dat het gereedschap veilig kan worden bevestigd voor het beoogde gebruik.

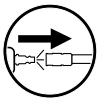

- Het gereedschap en de luchttoevoerslang moeten voorzien zijn van een aansluitnippel, zodat alle druk van het gereedschap wordt verwijderd wanneer de koppeling wordt losgekoppeld.
- Perslucht kan ernstig letsel veroorzaken.
- Koppel het gereedschap altijd los van de persluchttoevoer voor het verwisselen van accessoires, het uitvoeren van aanpassingen en/of reparaties of bij het verplaatsen naar een ander werkgebied.
- Richt nooit perslucht op uzelf of op iemand anders.
- Een losgesloten slang kan ernstig letsel veroorzaken - controleer altijd of de slang beschadigd is of loszit.

- Laad geen spijkers wanneer de trekker of het contactwerkstuk zijn ingedrukt.

- Gebruik geen gereedschap zonder gevaar etiket op het gereedschap. Als het etiket ontbreekt, beschadigd of onleesbaar is, neem dan contact op met uw SENCO-vertegenwoordiger om een nieuw etiket te verkrijgen..

- Gebruik nooit een gereedschap dat lucht lekt of gerepareerd moet worden.
- Gebruik het gereedschap niet als het beschadigd is.
- Draag of sleep nooit een pneumatisch gereedschap aan de slang.

- Voer geen "noodreparaties" uit zonder het juiste gereedschap en de juiste uitrusting.
- Controleer voor gebruik altijd het gereedschap op gebroken, verkeerd aangesloten, losse of versleten onderdelen.

  Schriftelijke goedkeuring van de fabrikant van het gereedschap moet worden verkregen voordat er wijzigingen aan het gereedschap worden aangebracht.

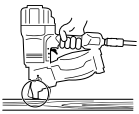

- Houd handen en andere lichaamsdelen uit de buurt van het in de cirkel afgebeelde gebied om mogelijk letsel tijdens het gebruik te voorkomen.
- Houd uw vingers uit de buurt van de trekker wanneer u het gereedschap niet bedient en wanneer u van de ene naar de andere bedieningspositie gaat.

GEVAAR
DE SPIJKERS ZIJN VOORZIEN VAN EEN TREKKERVEILIGHEIDSMECHANISME (ZWENKBAAR TEGENWIEL). DIT BETEKENT DAT DE TREKKER ALLEEN WORDT GEACTIVEERD ALS DE SPIJKERMACHINE OP EEN WERKSTUK WORDT GEPLAATST. DIT TREKKER VEILIGHEIDSMECHANISME MAG NOOIT WORDEN UITGESCHAKELD (BEHALVE ZOALS VERMELD IN HOOFDSTUK 1.5, PAGINA 25)!

GEBRUIK VAN HET GEREEDSCHAP

1.1 Aansluiting op de persluchtvoorziening

Om de werking van de spijker te garanderen is een perfect gefilterde, droge, geoliede persdruk nodig in voldoende hoeveelheden (zie hoofdstuk "Specificaties"). Let bij de keuze van de persluchttoevoer op de volgende punten:

- Als de druk in het voedingsnet hoger is dan de toegestane werkdruk van de spijkermachine (8,3 bar), moet een extra drukregelventiel (drukregelaar) met een neerwaarts gericht drukregelventiel in de toevoerleiding worden ingebouwd.
- Wanneer de perslucht door een compressor wordt opgewekt, condenseert de natuurlijke luchtvochtigheid. Dit condensaat moet worden verwijderd door middel van een vochtvanger. Anders kan corrosie ontstaan in het persluchtsysteem en in de spijkermachine en slijtage veroorzaken.
- Permanent geïnstalleerde leidingen voor het persluchtsysteem moeten een inwendige diameter van minstens 19 mm hebben. De slangaansluiting op de spijkermachine moet een inwendige diameter van minimaal 8 mm hebben.
- Persluchtleidingen moeten worden gelegd met een neerwaartse helling van de compressor naar de verbruiker.
- Terminals voor verbruikers moeten worden aangesloten op de bovenzijde van vast geïnstalleerde persluchtleidingen.

1.1.1 Smering

Als er geen onderhoudseenheid is, moet de luchtinlaat van de spijker worden geolied met SENCO pneumatische olie; onder normale bedrijfsomstandigheden is 5-10 druppels per dag voldoende.

1.1.2 Aansluiting

Voer de volgende stappen uit om de spijkermachine aan te sluiten op de persluchttoevoer:

1. Zorg ervoor dat de druk in het persluchtsysteem de toelaatbare bedrijfsdrukis van de spijkermachine (8,3 bar).
2. Stel de luchtdruk in op het laagste niveau van de aanbevolen bedrijfsdruk (6 bar).
3. Leeg het magazijn om te voorkomen dat een spijker wordt uitgeworpen. In de volgende stappen. Dit kan gebeuren als onderdelen van de spijkermachine niet in de uitgangspositie staan door eerdere onderhouds- of reparatiewerkzaamheden of door transport.
4. Sluit de verbindingsnippel van de spijker aan op de persluchttoevoer met behulp van een slangaansluiting die voorzien is van snelkoppelingen.

Zorg ervoor dat de spijkermachine perfect werkt. Om dit te doen, plaatst u het contactwerkstuk op een stuk hout of houtwerk. - Trek nu de spijkermachine naar u toe zonder de trekker over te halen. Het systeem mag niet afgaan. - Herhaal het proces met de trekker ingehouden. Het systeem moet nu met regelmatige intervallen afgaan.

1.2 Laden van het magazijn

GEVAAR
ALS ER VERKEERDE SPIJKERS WORDEN GEBRUIKT, KAN EEN VEILIGE WERKING NIET WORDEN GEGARANDEERD. GEBRUIK DAAROM ALLEEN DOOR DE FABRIKANT GOEDGEKEURDE SPIJKERS.

Foto Matrix nr.	Beschrijving	Afbeelding notities	
A1	Zijbelasting Magazijn	Laag geen spijkers met een ingedrukte trekker of contactwerkstuk (veiligheidselement). Magazijn vergrendelen en magazijn openen,	
A2	Zijbelasting Magazijn	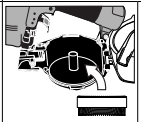	Stel het magazijn altijd zo af zodat de spijkers correct zijn uitgelijnd, plaats de spijkers in het magazijn.
A3	Zijbelasting Magazijn		Steek de eerste spijker in de baan met de tweede spijker in het voedingselement. Sluit de klep van het magazijn, sluit de klep van de voeding en vergrendel het.

1.3 Plaats de batterij
Plaats de opgeladen batterij van bovenaf in het batterijvak.

1.4 In-/uitschakelen van het apparaat
Druk op de aan/uit-knop. Als het apparaat klaar is voor gebruik, wordt de laser ingeschakeld.

1.5 Signaalwiel / trekker-zekering
Het signaalwiel is in hoogte verstelbaar. Door het systeem op het werkstuk te plaatsen, wordt het signaalwiel omhoog gebracht en wordt het apparaat uitgeschakeld. (Triggervrijgave)

1.6 Instellen van de klemafstand
De afstand tussen de beugels is vrij instelbaar vanaf 30mm in stappen van 5mm.
Voor elk project kan de optimale klemafstand worden gekozen. Er is in principe een
Afstand KORT voor de rand van de plaat en een afstand LANG voor het binnenoppervlak van de plaat. Deze zijn standaard ingesteld op 70/140 mm. Zie het display.

Volg deze stappen om de afstand in te stellen:

- Selecteer na 4.7 een clipafstand KORT / LANG.
- Het signaalwiel moet in de onderste stand staan. Om dit te doen, til het apparaat op en plaats een geschikt voorwerp onder de trolly.
- Druk op de sluitertoets en druk vervolgens op de shift-toets. Houd beide schakelaars 2 seconden ingedrukt, de bediening zal overschakelen naar de instelmodus. De Shift-toets zal knipperen.
- Om de klemafstand met 5 mm te vergroten, drukt u op de trekker herhaaldelijk totdat de gewenste waarde op het display verschijnt.
- Om de klemafstand met 5 mm te verlagen, drukt u herhaaldelijk op een shift-toets tot de gewenste waarde op het display verschijnt.
- Verwijder het object onder de slede, zodat het signaalwiel weer omhoog komt. De besturing gaat terug naar de bedieningsmodus.
- Voor de tweede afstand herhaalt u de procedure. De ingestelde afstand blijft ook bij het uitschakelen van de besturing behouden.

1.7 Instellen van de klemafstand KORT / LANG
Druk op een verstelschakelaar.
- Afstand KORT: de indicator van de schakelaar staat uit.
- Afstand LANG: de indicator van schakelaar staat aan.

1.8 Trekker
Druk op een knop en de aangepaste klemafstand staat vast. Als het apparaat te snel wordt bewogen, worden er niets ontgrendeld en knipperen de ringlampjes van de Shift-knop snel.
- Voorzichtig: Beweeg het apparaat nooit over het werkstuk in geopende stand.

1.9 Afstellen van de telescopische arm
- Maak de telescopische arm los
- Stel de telescopische arm in op de gewenste lengte.
- Draai de mouw versteller op de telescopische arm vast.

1.10 Instellen van de diepte van de aandrijving
- Draai de vier schroeven KDN0917 los.
- Draai de bevestigingsmoer van de stelschroef los
- Stel de aandrijfdiepte van de stelschroef in. Draai hem naar beneden.
- Trek de bevestigingsmoer en de vier schroeven KDN0917 stevig aan.

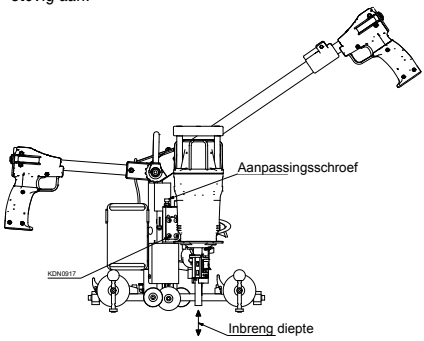

NL

NL

1.11 Instellen van de correcte afstand

Geleiding voor het instellen van vaste afstanden langs de rand van de toepassing

- Maak de vergrendelingshendel los
- Trek de zijstop in de gewenste afstand (schaal)
- De stop zal resulteren in een continue afstand ten opzichte van de gewenste afstand. Voor afstanden van 90-140mm kan de geleider meer dan 50mm veranderen door in 2 tapgaten te schroeven. (schaal +50)
- Zet de geleiderol met de handgreep naar beneden.

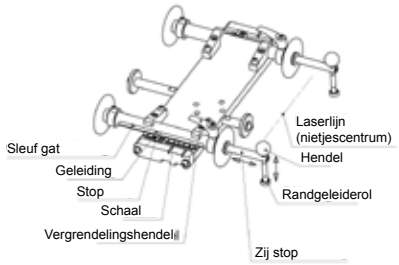

1.12 Gereedschap verwijderen

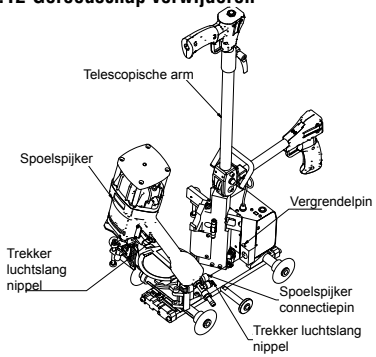

Uitbreiding:

- Koppel het apparaat los van de persluchttoevoer!
- Stel de telescopische arm verticaal in.
- Trek beide luchtslangen van de slang nippels af
- Draai de besturing door het hoofd op te tillen
- Druk de borgpen naar beneden met een geschikt gereedschap
- Trek de aandrijving uit de houder

Montage:

- Druk de borgpen naar beneden met een geschikt gereedschap
- Plaats de aandrijfeenheid met de bevestigingsbout in de houder
- Plaats beide luchtslangen op de slangnippel

WERKEN MET GELEIDINGSRAILS
(Festool / Maffel)

2.1 Het stappenplan is bedoeld voor het werken met standaard ontworpen geleidingsrails.

- Stel de pathologie van de geleiderail op, zodat de railgeleiders over de geleiderails komt.
- Bij gebruik van een Festool rail gebruikt u de brede inkepingen, bij een Maffel rail de smalle inkepingen.
- Om te wisselen, draait u de schroeven KDN0706, draai de railgeleiding om, draai de schroeven opnieuw vast.

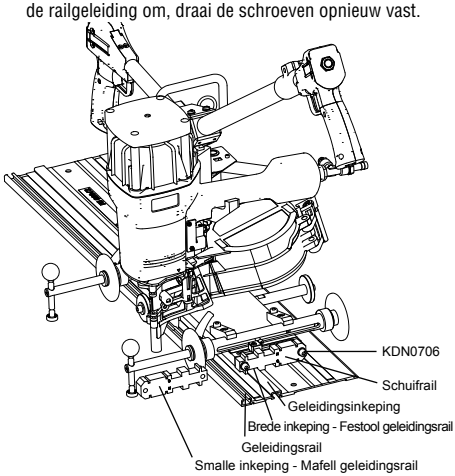

2.2 Positionering van de geleiderail

- Voor een optimale positionering van de geleiderail (MDM0217) naar plaatcontrole. Bekijk optionele rail geleiders die beschikbaar zijn. Bestel nummer: EJ036F0
- Monteer de onderdelen volgens de geleiderail

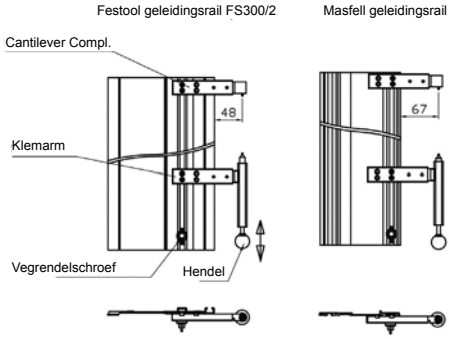

ELEMENTEN VAN HET GEREEDSCHAP

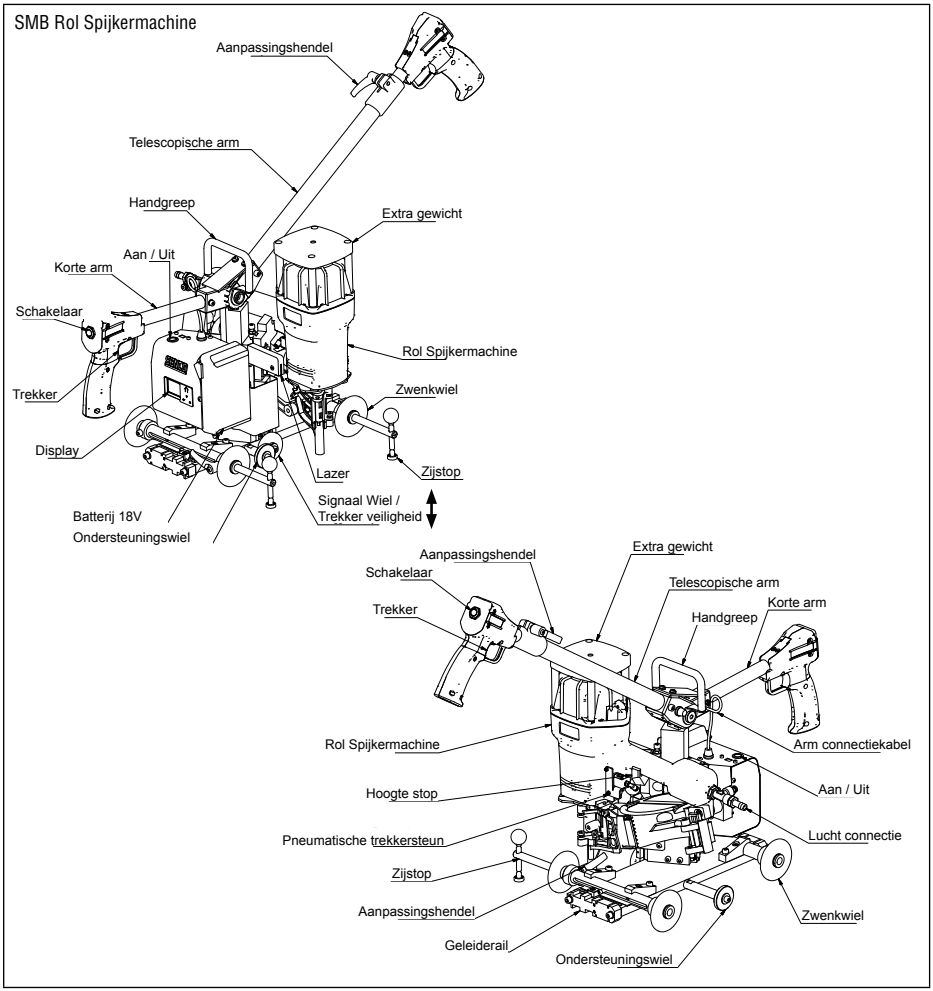

NL

NL

ONDERHOUD

Waarschuwing

- Andere dan de hier beschreven reparaties mogen alleen worden uitgevoerd door getraind en gekwalificeerd personeel. Neem contact op met SENCO voor informatie: +31 320 295 575.
- Lees de paragraaf "Veiligheidswaarschuwingen" voordat u het gereedschap onderhoudt.
- Gebruik alleen reserveonderdelen die door de fabrikant of door een geautoriseerde fabrikant zijn gespecificeerd.

- Alle schroeven moeten worden vastgezet. Losse schroeven leiden tot een onveilige werking en defecte onderdelen.
- Controleer maandelijks.

- Als het gereedschap is losgekoppeld, maak dan dagelijks een inspectie om de vrije beweging van het contactwerkstuk en de trekker te garanderen. Gebruik het gereedschap niet als het werkstuk contact maakt of als de trekker blijft hangen of vast komt te zitten.

- Spuit SENCO pneumatische olie (5 tot 10 druppels) tweemaal per dag in de luchtinlaat (afhankelijk van de frequentie van het gebruik van het gereedschap). Andere oliën kunnen de O-ringen en andere onderdelen van het gereedschap beschadigen.
- Sommige SENCO gereedschappen zijn olievrij en hebben GEEN olie nodig, controleer het etiket.

- Veeg het gereedschap dagelijks schoon en controleer het op slijtage. Gebruik alleen niet-ontvlambare reinigingsvloeistoffen indien nodig.
- Niet weken
- Voorzichtig: Dergelijke oplossingen kunnen de O-ringen en andere delen van het gereedschap beschadigen.
- Gooi de reinigingsmiddelen op de juiste wijze weg.

PROBLEMEN OPLOSSEN

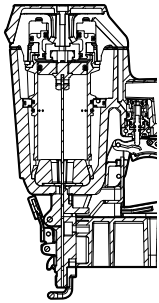

Mocht er een spijkerstoring optreden:

Ontkoppel de luchttoevoer

Verwijder de spijkers

Verwijder de storing

Volg de laadprocedure

1	PROBLEEM Luchtlek in de buurt van de bovenkant van het gereedschap. / Slechte werking OPLOSSING Luchttoevoer controleren / schroeven vastdraaien of reparatieset installeren - Zie de onderdelenhandleiding.
2	PROBLEEM Luchtlek bij de onderkant van het gereedschap / Slechte afvoer. OPLOSSING Gereedschap reinigen / schroeven vastdraaien of reparatieset installeren Zie de onderdelenhandleiding.
3	PROBLEEM Andere problemen OPLOSSING Contacteer SENCO
4	PROBLEEM Geen verlichting op het display. OPLOSSING Controleer het batterijniveau, laadt op indien nodig.

TECHNISCHE DATA

Type gereedschap	Minimum tot maximum werkdruk	Luchtverbruik (60 cycli per minuut) liter	Lucht inlaat	Maximum snelheid (cycli per seconde)	Gewicht	Spijkercapaciteit	Grootte gereedschap : hoogte mm	Grootte gereedschap : lengte mm	Grootte gereedschap : breedte mm
XtremePro Series									
SBM SCN49XP	6-8,3 bar	111	3/8 in NPT	3	10.2	375	337 - 1173	337-1283	314
SBM SCN65XP	6-8,3 bar	270	3/8 in NPT	8	11.4	275	337 - 1173	337-1283	327

SPIJKERBEREIK

Type gereedschap	Min-max lengte mm					
	Min-max diameter	Glad	Ring	Schroef	Type hechting	Hechtingshoek
XtremePro Series						
SBM SCN49XP	2.1-2.9	32-65	32-60	50-65	Draad en kunststof	16°
SBM SCN65XP	2.5-3.3	50-90	50-70	50-83	Draad	16°

INFORMATIE GELUIDSHINDER

Geluidsinformatie in overeenstemming met EN12549	Deze waarden zijn gereedschapsgebonden karakteristieke waarden en vertegenwoordigen geen geluid dat op het punt van gebruik is ontwikkeld. Het ontwerp van de werkplek kan ook dienen om het geluidsniveau te verminderen, bijvoorbeeld door het werkstuk op geluiddempende dragers te plaatsen.
Trillingsinformatie in overeenstemming met ISO8662-11	Deze waarde is een gereedschapsgebonden karakteristieke waarde en vertegenwoordigt de invloed op het handarmsysteem niet bij gebruik van het gereedschap.

NL

Type gereedschap	Geluidsdrukniveau (Lpa) dB	Geluidskracht (Lwa) dB	Trillingsniveau m/s2
XtremePro Series			
SBM SCN49XP	86	96	3,09
SBM SCN65XP	93	102	3,68

TABLE DES MATIÈRES

Responsabilités de L'employeur 30
Description Générale 30
Avertissements 30
Avertissements de Sécurité 31
Utilisation des Outils 33
Entretien 37
Dépannage 37
Données Techniques 37
Gamme de Clous 38
Information Sur Le Bruit 38
Déclaration de conformité 120
Garantie limitée 124

FR

RESPONSABILITÉS DE L'EMPLOYEUR

Il est de la responsabilité de l'employeur de s'assurer que ce manuel est lu et compris par tout le personnel chargé d'utiliser l'outil. Gardez ce manuel à disposition pour toute référence ultérieure. Il est essentiel d'évaluer les risques et de mettre en œuvre des contrôles appropriés pour tous les dangers

DANGERS SUR LE LIEU DE TRAVAIL

Les dispositions suivantes s'appliquent :

- Les glissades, les trébuchements et les chutes sont les principales causes d'accidents du travail. Faites attention aux surfaces glissantes causées par l'utilisation de l'outil et aux risques de trébuchement causés par le tuyau d'avion
- Faites preuve de prudence supplémentaire dans un environnement peu familier. Des dangers cachés peuvent exister, comme les lignes électriques ou autres lignes de service.
- Cet outil n'est pas destiné à être utilisé dans des atmosphères potentiellement explosives et n'est pas isolé pour ne pas entrer en contact avec l'énergie électrique.
- Assurez-vous qu'il n'y a pas de câbles électriques, de conduites de gaz, etc. qui pourraient causer un danger s'ils étaient endommagés par l'utilisation de l'outil.

RISQUES DE POUSSIÈRES ET D'ÉCHAPPEMENT

Si l'outil est utilisé dans une zone où il y a de la poussière statique, il peut perturber la poussière et causer un danger. Les dispositions suivantes s'appliquent :

- L'évaluation des risques doit inclure les poussières créées par l'utilisation de l'outil et le potentiel de perturbation des poussières existantes.
- Diriger l'échappement de manière à minimiser la perturbation de la poussière dans un environnement rempli de poussière.
- Lorsque des risques de poussière ou d'échappement sont créés, la priorité doit être de les contrôler au point d'émission.

DESCRIPTION GÉNÉRALE

- Outil manuel d'enfoncement d'éléments de fixation à moteur, constitué d'une unité de puissance pneumatique, d'un corps de guidage et d'un magasin, dans lequel de l'énergie est appliquée dans un mouvement linéaire à un élément de fixation chargé dans le but d'enfoncer l'élément de fixation dans des matériaux définis, à moins d'utiliser un élément de fixation spécialisé destiné à être utilisé dans le béton ou l'acier.
- Toute autre utilisation est interdite

AVERTISSEMENTS

Les outils avec symbole ne doivent être utilisés que pour des applications de production. Toute autre utilisation est interdite.

- N'appuyez pas sur la gâchette lorsque vous prenez l'outil, lorsque vous vous déplacez entre les zones et les positions de travail ou lorsque vous marchez, car le fait de reposer le doigt sur la gâchette peut entraîner un fonctionnement involontaire. Pour les outils à actionnement sélectif, vérifiez toujours l'outil avant de l'utiliser pour vous assurer que le mode correct est sélectionné.
- Cet outil possède soit un actionnement sélectif pour l'actionnement par contact ou un actionnement continu par des sélecteurs de mode d'actionnement, soit est un outil à contact ou à contact à actionnement continu et a été marqué du symbole ci-dessus. Il est destiné à des applications de production telles que les palettes, les meubles, les maisons préfabriquées, les meubles rembourrés et les revêtements.
- Si vous utilisez cet outil en mode d'actionnement sélectif, assurez-vous toujours qu'il est dans le bon réglage d'actionnement.

- N'utilisez pas cet outil en actionnement par contact pour des applications telles que la fermeture de boîtes ou de caisses et l'installation de systèmes de sécurité de transport sur des remorques et des camions.
- Soyez prudent lorsque vous passez d'un lieu de conduite à un autre.

AVERTISSEMENTS DE SÉCURITÉ

- Lisez et comprenez ces avertissements pour éviter de vous blesser et de blesser les passants. Pour plus d'informations, reportez-vous aux sections sur l'utilisation, l'entretien et le dépannage des outils.
- Le non-respect des avertissements peut entraîner des blessures graves.
- Ne pas jeter.

- Les opérateurs et les autres personnes présentes dans la zone de travail doivent porter une protection oculaire résistante aux chocs, avec des écrans latéraux. Le non-respect de cette obligation peut entraîner des blessures graves. CE équivalent à la norme EN166.

- Portez toujours d'autres équipements de protection individuelle tels qu'un appareil auditif, des gants et un casque.
- Ne portez que des gants offrant une sensation adéquate et un contrôle sûr des déclencheurs et des dispositifs de réglage.
- Les opérateurs et les autres personnes présentes sur le lieu de travail doivent porter des protections auditives.
- L'exposition non protégée à des niveaux de bruit élevés peut entraîner des problèmes permanents, invalidants, des pertes auditives et d'autres problèmes tels que les acouphènes (bourdonnements, sifflements ou bourdonnements dans les oreilles).
- Les contrôles appropriés pour réduire le risque peuvent inclure des actions telles que l'amortissement des matériaux pour empêcher les pièces de "sonner".
- Utilisez une protection auditive appropriée.
- Utilisez et entretenez l'outil comme recommandé dans ces instructions, afin d'éviter une augmentation inutile des niveaux de bruit.
- Si l'outil est équipé d'un silencieux, assurez-vous toujours qu'il est en place et en bon état de fonctionnement lorsque l'outil est utilisé.

- L'exposition aux vibrations peut causer des dommages invalidants aux nerfs et à l'irrigation sanguine des mains et des bras.
- Portez des vêtements chauds lorsque vous travaillez dans des conditions de froid, gardez vos mains au chaud et au sec.
- Si vous ressentez des engourdissements, des picotements, des douleurs ou un blanchissement de la peau de vos doigts ou de vos mains, demandez l'avis d'un professionnel qualifié de la santé au travail concernant l'ensemble de vos activités.
- Utilisez et entretenez l'outil comme recommandé dans ces instructions, afin d'éviter une augmentation inutile des niveaux de vibration.
- Tenez l'outil avec une prise légère, mais sûre, car le risque de vibration est généralement plus important lorsque la force de préhension est plus importante

---

- Restez vigilant, surveillez ce que vous faites et faites preuve de bon sens lorsque vous utilisez un outil électrique. N'utilisez pas d'outil lorsque vous êtes fatigué ou sous l'influence de drogues, d'alcool ou de médicaments. Un moment d'inattention lors de l'utilisation d'un outil électrique peut entraîner des blessures graves

---

- N'utilisez qu'une alimentation en énergie correcte, conformément aux instructions.
- N'utilisez jamais d'oxygène, de dioxyde de carbone ou tout autre gaz en bouteille comme source d'énergie pour cet outil ; l'outil exploserait et causerait des blessures graves.
- L'utilisation d'oxygène ou de gaz combustibles pour les outils pneumatiques crée un risque d'incendie ou d'explosion.

- Retirez toujours votre doigt de la gâchette lorsque vous ne manipulez pas d'attaches. Ne jamais porter l'outil avec le doigt sur ou sous la gâchette. L'outil éjectera un élément de fixation si le contact de la pièce est heurté.
- La position de repos de l'outil est sur le côté, déconnectée de l'air.
- La position de repos consiste à retirer le doigt de la gâchette et à positionner l'outil de manière à ce que le contact de la pièce ne soit pas actionné.

- Il faut toujours supposer que l'outil contient des attaches. Gardez l'outil pointé loin de vous et des autres. Pas de chahut. Respectez l'outil comme un outil de travail.
- Gardez les mains et les jambes éloignées de la direction du tir.
- Seuls les opérateurs qualifiés doivent utiliser les outils d'enfoncement des attaches.

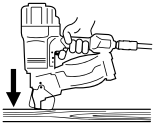

- Enfoncez les attaches uniquement dans la surface de travail ; jamais dans des matériaux trop difficiles à pénétrer.
- Une force d'appui supplémentaire est nécessaire pour les outils en acier et en béton.
- Pendant le fonctionnement, les débris provenant des pièces et du système d'assemblage peuvent être évacués.
- Assurez-vous que l'outil est toujours bien engagé sur la pièce et qu'il ne peut pas glisser

---

FR

FR

- Les outils équipés d'un "Actionnement du contact" ne doivent pas être utilisés :
  - Si un changement de lieu de conduite est effectué par des escaliers, des échelles ou des échafaudages.
  - Pour la fermeture de boîtes ou de caisses.
  - Pour l'installation de systèmes de sécurité des transports.
  - Des plates-formes mobiles.
- Lisez et comprenez les risques associés à l'action sélective dans la section "Utilisation des outils".

- Ne pas forcer l'outil. Laissez l'outil faire le travail. Utilisez l'outil de cor- rect pour votre demande. Le bon outil fera le travail mieux et plus sûrement au rythme pour lequel il a été conçu.
- Ne pas dépasser
- Gardez toujours le bon pied et l'équilibre.

- Ne pas enfoncer des attaches par-dessus d'autres attaches ou avec l'outil à un angle trop prononcé.
- Les attaches peuvent dévier et causer des blessures.

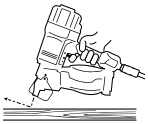

- Lors de l'utilisation d'un outil, il convient de faire attention à la possibilité de recul de l'outil après l'enfoncement d'une fixation. Si un contact involontaire avec la pièce à usiner permet de remettre en contact la surface de travail après un recul, une fixation non désirée sera enfoncée. Par conséquent, pour éviter cette situation, il faut permettre à l'outil de reculer complètement de la surface de travail après l'enfoncement d'un élément de fixation. Ne poussez pas la pièce en contact avec le plan de travail avant qu'une deuxième fixation ne soit souhaitée.

- Tenez l'outil correctement avec une prise ferme et soyez prêt à contrecarrer et à gérer des mouvements normaux ou soudains tels que le recul. La prise doit être sûre mais appropriée pour réduire le risque de vibration qui peut causer des blessures graves.
- Maintenir une position corporelle équilibrée et une assise sûre.
- Faites attention lorsque vous utilisez des outils pneumatiques car l'outil devient froid. Cela peut affecter la prise et le contrôle.

- Ne pas enfoncer les attaches près du bord de la surface de travail.
- L'attache pourrait dévier et causer des blessures.
- Tenir les spectateurs à l'écart.
- Délimitez clairement votre zone d'opération.

- Débranchez l'outil de l'air avant de procéder à l'entretien de l'outil, de dégager une fixation bloquée, d'effectuer des réglages, de quitter la zone de travail, de déplacer l'outil vers un autre endroit ou de remettre l'outil à une autre personne.

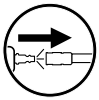

- L'outil peut éjecter un élément de fixation lorsqu'il est connecté à l'alimentation en air ; par conséquent, ① retirez tous les éléments de fixation de l'outil avant de toucher au tuyau d'air
- Faites attention à la manipulation des attaches lors du chargement/déchargement. Les attaches ont des pointes aiguës.

- N'utilisez jamais l'outil si le contact de la pièce, la gâchette ou les ressorts sont devenus inopérants, manquants ou endommagés. Ne modifiez pas ou n'enlevez pas le contact avec la pièce, la gâchette ou les ressorts.
- Les modifications peuvent réduire l'efficacité des mesures de sécurité et augmenter les risques pour l'opérateur/les spectateurs.
- N'utilisez pas d'outil si celui-ci a été endommagé.

- Assurez-vous que toutes les vis et tous les bouchons sont bien serrés à tout moment. Effectuez des inspections quotidiennes pour vérifier le libre mouvement de la gâchette et le contact avec la pièce. N'utilisez jamais l'outil si des pièces sont manquantes, usées ou endommagées.
- Utilisez toujours une deuxième poignée (si elle est fournie).

- Utilisez uniquement les pièces, les attaches, les lubrifiants et les accessoires recommandés ou vendus par SENCO. Ne pas modifier l'outil sans l'autorisation de SENCO.

- N'utilisez que de l'air comprimé propre, sec et régulé à la pression recommandée.
- Coupez toujours l'alimentation en air et débranchez l'outil lorsqu'il n'est pas utilisé.

- Les outils ne doivent pas être reliés à une pression qui dépasse potentiellement de 10 % la pression maximale de fonctionnement.
- Ne pas dépasser la pression de service maximale Ps max

- Les outils marqués d'un triangle inversé ne peuvent être utilisés que s'ils sont équipés d'un contact efficace avec la pièce.
- Les outils sans contact avec la pièce peuvent être tirés accidentellement et causer des blessures.

- Les supports pour le montage d'outils sur un support doivent être conçus et construits par le fabricant du support de manière à ce que l'outil puisse être fixé en toute sécurité pour l'utilisation prévue

- L'outil et le tuyau d'alimentation en air doivent être munis d'un mamelon de raccordement tel que toute la pression soit évacuée de l'outil lorsque le raccord est déconnecté.
- L'air comprimé peut causer de graves blessures.
- Débranchez toujours l'outil de l'alimentation en air comprimé avant de changer d'accessoire, d'effectuer des réglages et/ou des réparations ou lorsque vous vous éloignez d'une zone de travail pour vous rendre dans une autre zone.
- Ne jamais diriger l'air comprimé vers soi ou vers quelqu'un d'autre
- Le fait de fouetter le tuyau peut causer de graves blessures - vérifiez toujours si le tuyau est endommagé ou desserré

- Ne pas charger les attaches avec la gâchette ou le contact de la pièce enfoncée.

- N'utilisez pas d'outil sans étiquette de danger sur l'outil. Si l'étiquette est manquante, endommagée ou illisible, contactez votre représentant SENCO pour obtenir une nouvelle étiquette

- N'utilisez jamais un outil qui fuit ou qui a besoin d'être réparé.
- Ne pas utilisersi l'outil est endommagé.
- Ne jamais porter ou traîner un outil pneumatique par son tuyau.

- N'effectuez aucune "réparation d'urgence" sans les outils et équipements appropriés.
- Vérifiez toujours l'outil avant de l'utiliser pour détecter les pièces cassées, mal connectées, desserrées ou usées.

  L'approbation écrite du fabricant d'outils doit être obtenue avant d'apporter toute modification à l'outil.

- Tenez les mains et les autres parties du corps à l'écart de la zone indiquée dans le cercle pour éviter toute blessure éventuelle pendant l'opération.
- Gardez les doigts éloignés de la gâchette lorsque vous n'utilisez pas l'outil et lorsque vous passez d'une position de travail à une autre.

DANGER
LA CLOUEUSE EST ÉQUIPÉE D'UN MÉCANISME DE SÉCURITÉ À GÂCHETTE (CONTRE-ROUE PIVOTANTE). CELA SIGNIFIE QUE LA GÂCHETTE PEUT ÊTRE ACTIVÉ QUE LORSQUE L'AGRAFEUSE EST PLACÉE SUR UNE PIÈCE DE TRAVAIL. CE MÉCANISME DE SÉCURITÉ DE DÉCLENCHEMENT NE DOIT JAMAIS ÊTRE ARRÊTÉ (SAUF COMME INDIQUÉ AU CHAPITRE 1.5, PAGE 34) !

UTILISATION DES OUTILS

1.1 Raccordement à l'alimentation en air comprimé

Pour que la cloueuse fonctionne, il faut une pression de compression parfaitement filtrée, sèche et huilée en quantité suffisante (voir chapitre "Spécifications"). Respectez les points suivants lors du choix de l'alimentation en air comprimé :

- Si la pression dans le réseau d'alimentation est supérieure à la pression de service admissible de la cloueuse (8,3 bars), une vanne de régulation de pression supplémentaire (régulateur de pression) avec une vanne de régulation de pression en aval doit être installée dans la conduite d'alimentation.
- Lorsque l'air comprimé est produit par un compresseur, l'humidité atmosphérique naturelle se condense. Cette condensation doit être éliminée par un piège à humidité. Sinon, la corrosion peut commencer dans le système d'air comprimé et dans la cloueuse et provoquer l'usure
- Les conduites installées de façon permanente pour le système d'air comprimé doivent avoir un diamètre intérieur d'au moins 19 mm. Le raccordement du tuyau à la cloueuse doit avoir un diamètre intérieur d'au moins 8 mm.
- Les conduites d'air comprimé doivent être posées avec une pente descendante depuis le compresseur jusqu'au consommateur.
- Les terminaux destinés aux consommateurs doivent être raccordés à la partie supérieure des conduites d'air comprimé installées en permanence.

1.1.1 Lubrification

S'il n'y a pas d'unité de maintenance, il faut huiler l'entrée d'air de la cloueuse avec de l'huile pneumatique SENCO ; dans des conditions normales de fonctionnement, 5 à 10 gouttes deux fois par jour suffisent.

1.1.2 Connexion

Pour raccorder la cloueuse à l'alimentation en air comprimé, procédez comme suit :

1. Assurez-vous que la pression dans le système d'air comprimé
2. Réglez la pression d'air au niveau le plus bas de la pression opérationnelle recommandée (6 bar). ne dépasse pas la pression de service admissible de la cloueuse (8,3 bars).
3. Videz le chargeur pour éviter qu'un clou ne soit éjecté lors des étapes suivantes. Cela peut se produire si des pièces de la cloueuse ne sont pas en position de départ en raison de travaux d'entretien ou de réparation antérieurs ou en raison du transport.
4. Raccordez le raccord de la cloueuse à l'alimentation en air comprimé à l'aide d'un raccord de tuyau équipé de raccords rapides.

Assurez-vous que la cloueuse fonctionne parfaitement. Pour ce faire, placez la prise sur un morceau de bois ou de boiserie. - Maintenant, tirez la cloueuse vers vous sans activer la gâchette. Le système ne doit pas être déclenché. - Répétez le processus avec un déclencheur activé. Le système doit maintenant être déclenché à intervalles réguliers.

FR

FR

1.2 Chargement du magazine

DANGER
SI DES CLOUS INCORRECTS SONT UTILISÉS, IL EST IMPOSSIBLE DE GARANTIR UN FONCTIONNEMENT SÛR. POUR CETTE RAISON, VOUS NE DOIT UTILISER QUE DES CLOUS APPROUVÉS PAR LE FABRICANT

N° de l'image matricielle	Descriptif	Notes sur les images	
A1	Magazine à chargemen t latéral	Ne pas charger les attaches avec la gâchette ou le contact de la pièce (élément de sécurité) enfoncé. Libérer le loquet du magasin et ouvrir le magasin,	
A2	Magazine à chargemen t latéral	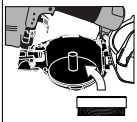	Ajustez toujours le magasin pour que les attaches soient correctement alignées, placez des clous dans le magasin
A3	Magazine à chargemen t latéral		Insérez le premier clou dans la piste de l'entraîneur et le second dans le cliquet d'alimentation. Fermer le couvercle du magasin, fermer et verrouiller le loquet de la porte du chargeur

1.3 Insérer la pile

Insérez la batterie chargée dans le réceptacle de la batterie par le haut.

1.4 Mise en marche / arrêt de l'appareil

Appuyez sur le bouton On / Off. Lorsque l'appareil est prêt à fonctionner, le laser est mis en marche.

1.5 Roue de signalisation / fusible de déclenchement

La roue de signalisation est mobile en hauteur. En plaçant le système sur la pièce, la roue de signalisation est soulevée et le dispositif est éteint. (Déclenchement de la gâchette)

1.6 Ajuster la distance de serrage

La distance entre les supports est librement réglable de 30 mm par incréments de 5 mm.
L'espacement optimal des clips peut être choisi pour chaque projet.
Il existe essentiellement une distance COURTE pour le bord de la plaque et une distance LONGUE pour la surface intérieure de la plaque. Celles-ci sont réglées par défaut sur 70/140 mm.

Pour régler la distance, suivez les étapes suivantes :

- Sélectionnez un espacement de clip COURT/LONG après 4.7.
- La roue de signalisation doit être en position basse. Pour ce faire, soulevez l'appareil et placez un objet approprié sous le chariot.
- Appuyez sur le déclencheur, puis sur le bouton "shift". Maintenez les deux interrupteurs enfoncés pendant 2 secondes, la commande passera en mode réglage. La touche Shift clignote.
- Pour augmenter la distance de serrage de 5 mm, appuyez plusieurs fois sur une gâchette jusqu'à ce que la valeur souhaitée apparaisse à l'écran.
- Pour réduire la distance de serrage de 5 mm, appuyez plusieurs fois sur une touche shift jusqu'à ce que la valeur souhaitée apparaisse à l'écran.
- Retirez l'objet sous le chariot, de sorte que la roue de signalisation soit à nouveau soulevée. La commande revient en mode de fonctionnement.
- Pour la deuxième distance, répétez la procédure. La distance réglée est également conservée lorsque la commande est éteinte.

1.7 Changer la distance de serrage COURT / LONG

Appuyez sur un interrupteur à bascule

- Distance COURTE : l'indicateur de l'interrupteur à bascule est éteint.
- Distance LONGUE : l'indicateur du commutateur est allumé.

1.8 Déclenchement

Appuyez sur une gâchette, et la distance de serrage ajustée est fixée. Si l'appareil est déplacé trop rapidement, aucun déclenchement n'est possible et les voyants lumineux de la touche Shift clignotent rapidement.

- Attention : Ne jamais déplacer l'outil sur la pièce en position ouverte.

1.9 Réglage du bras télescopique

- Desserrer le bras télescopique
- Ajustez le bras télescopique à la longueur souhaitée.
- Serrez l'ajusteur de manchon sur le bras télescopique

1.10 Réglage de la profondeur de conduite

- Desserrer les quatre vis KDN0917
- Desserrer le contre-écrou de la vis de réglage
- Réglez la profondeur d'entraînement de la vis de réglage. Faites-la tourner vers le bas.
- Tirez fermement sur le contre-écrou et les quatre vis KDN0917.

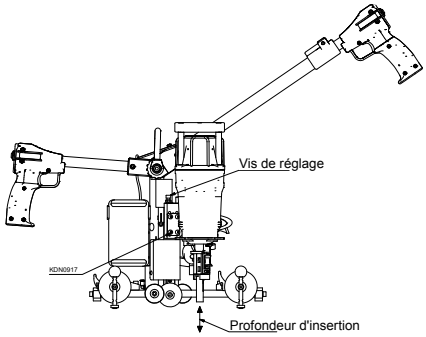

1.11 Définition d'un espacement correct

Orientations pour la fixation de distances fixes le long du bord de la demande

- Desserrer le levier de verrouillage
- Tirez la butée latérale à la distance souhaitée (échelle)
- L'arrêt se traduira par une distance continue par rapport à la distance souhaitée. Pour des distances de 90-140mm, on peut changer le guide de plus de 50mm en le vissant dans 2 trous taraudés (échelle +50).
- Placez le rouleau de guidage avec la poignée vers le bas.

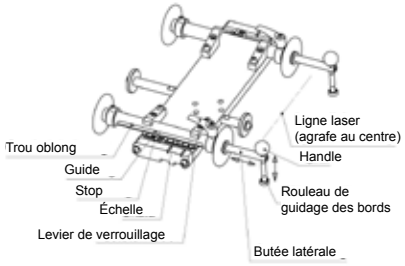

1.12 Suppression de l'outil

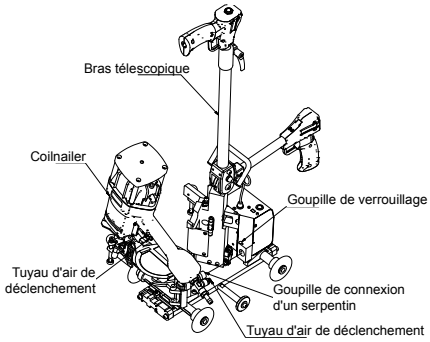

Expansion:

- Débranchez l'appareil de l'alimentation en air comprimé !
- Ajustez le bras télescopique à la verticale.
- Retirez les deux tuyaux d'air des embouts
- Faire pivoter le conducteur en soulevant la tête
- Appuyez sur la goupille de verrouillage avec un outil approprié
- Sortir l'unité d'entraînement du support

Montage:

- Enfoncer la goupille de verrouillage avec un outil approprié
- Placez l'unité d'entraînement avec le boulon de montage dans le support
- Placez les deux tuyaux d'air sur le raccord

FR

TRAVAILLER AVEC LES RAILS DE GUIDAGE (Festool / Maffel)

2.1 La feuille de route prévoit de travailler avec des rails de guidage de conception standard.

- Mettre en place la pathologie le rail de guidage, de sorte qu'une vingtaine de rails guident au-dessus de la barre de guidage.
- Lorsque vous utilisez un rail Festool, utilisez les encoches larges, avec un rail Maffel les encoches étroites.
- Pour changer, tournez les vis KDN0706, retournez le guide du rail, resserrez les vis.

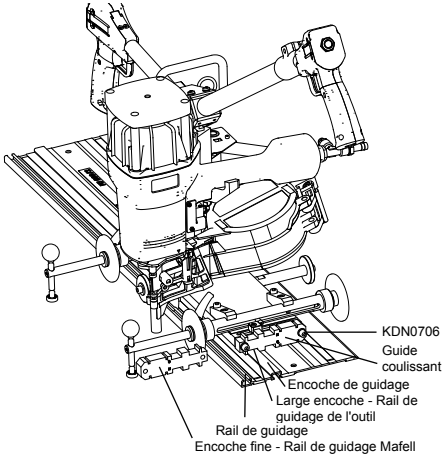

2.2 Positionnement du rail de guidage

- Pour un positionnement optimal du rail de guidage (MDM0217) à la plaque, vérifiez les guides de rail optionnels qui sont disponibles. Numéro de commande: EJ036F0
- Monter les pièces selon le rail de guidage

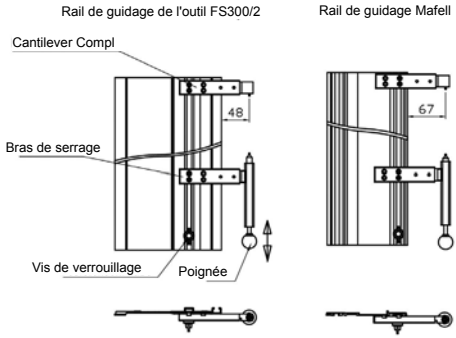

FR

ÉLÉMENTS D'OUTILS

SBM Coilnailer

Poignée de réglage
Bras télescopique
Poignée
Poids supplémentaire
Marche / Arrêt
Bras court
Passez à
Coilnailer
Déclencheur
Casteur
Afficher
Laser
Butée latérale
Roue de signalisation / Sécurité de la gâchette
Pile 18V
Roue de soutien

Poignée de réglage
Poids supplémentaire
Passez à
Bras télescopique
Bras court
Déclencheur
Poignée
Coilnailer
Câble de connexion au bras
Arrêt de hauteur
Marche / Arrêt
Support de la gâchette pneumatique
Liaison aérienne
Butée latérale
Poignée de réglage
Roue à aubes
Guide coulissant
Roue de soutien

ENTRETIEN

Avertissement

- Les réparations autres que celles décrites ici ne doivent être effectuées que par un personnel qualifié et formé. Contactez SENCO pour plus d'informations à l'adresse suivante +31 320 295 575.
- Lisez la section intitulée "Avertissements de sécurité" avant de procéder à la maintenance de l'outil.
- N'utilisez que les pièces de rechange spécifiées par le fabricant ou le représentant autorisé.

- Toutes les vis doivent être bien serrées. Des vis desserrées entraînent un fonctionnement dangereux et la rupture de certaines pièces.
- Vérification mensuelle

- L'outil étant débranché, effectuez une inspection quotidienne pour vous assurer du libre mouvement du contact de la pièce et du déclencheur. N'utilisez pas l'outil si le contact de la pièce ou la gâchette se colle ou se lie.

- Asperger l'entrée d'air d'huile pneumatique Senco (5 à 10 gouttes) deux fois par jour (selon la fréquence d'utilisation de l'outil). D'autres huiles peuvent endommager les joints toriques et d'autres pièces de l'outil.
- Certains outils Senco sont sans huile et n'ont pas besoin d'huile, vérifiez l'étiquette

---

- Essuyez l'outil quotidiennement et vérifiez qu'il n'est pas usé. Utilisez des solutions de nettoyage non inflammables uniquement si nécessaire.
- Ne pas tremper.
- Attention : Ces solutions peuvent endommager les joints toriques et autres pièces d'outils.
- Éliminez les produits de nettoyage de manière appropriée.

DÉPANNAGE

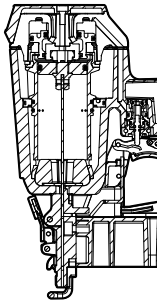

Il devrait y avoir de la confiture d'agrafes :

Déconnecter l'alimentation en air

Enlever les attaches

Débloquer la situation

Suivre la procédure de chargement

1	SYMPTÔME Fuite d'air près du haut de l'outil. / Opération lente SOLUTION Vérifier l'alimentation en air / serrer les vis ou installer le kit de réparation - Voir le manuel des pièces détachées
2	SYMPTÔME Fuite d'air près du fond de l'outil / Mauvais rendement. SOLUTION Nettoyer l'outil / serrer les vis ou installer le kit de réparation. Voir le manuel des pièces
3	SYMPTÔME Autres problèmes. SOLUTION Contactez SENCO.
4	SYMPTÔME Pas d'éclairage sur l'écran. SOLUTION Vérifiez le niveau de la batterie, rechargez si nécessaire

FR

DONNÉES TECHNIQUES

Type d'outil	Pression de fonctionnement minimale à maximale	Consommation d'air (60 cycles par minute) litre	Entrée d'air	Vitesse maximale (cycles par seconde)	Poids Kg	Capacité des clous	Taille de l'outil : Hauteur mm	Taille de l'outil : Longueur mm	Taille de l'outil : Largeur : Corps principal mm
XtremePro Series									
SBM SCN49XP	6-8,3 bar	111	3/8 in NPT	3	10.2	375	337 - 1173	337-1283	314
SBM SCN65XP	6-8,3 bar	270	3/8 in NPT	8	11.4	275	337 - 1173	337-1283	327

GAMME DE CLOUS

Type d'outil	Longueur min-max mm					
	Diamètre Min-Max mm	Lisse	Anneau	Vis	Type de collationnement	Angle de collationnement
XtremePro Series						
SBM SCN49XP	2.1-2.9	32-65	32-60	50-65	Wire & Plastic	16°
SBM SCN65XP	2.5-3.3	50-90	50-70	50-83	Wire	16°

FR

INFORMATION SUR LE BRUIT

Informations sur le bruit conformément à la norme EN12549	Ces valeurs sont des valeurs caractéristiques liées à l'outil et ne représentent pas le bruit développé au point d'utilisation. La conception du lieu de travail peut également servir à réduire les niveaux de bruit, par exemple en plaçant la pièce sur des supports insonorisants
Informations sur les vibrations conformément à la norme ISO8662-11	Cette valeur est une valeur caractéristique liée à l'outil et ne représente pas l'influence sur le système main-bras lors de l'utilisation de l'outil

Type d'outil	Niveau de pression acoustique (Lpa) dB	Niveau de puissance sonore (Lwa) dB	Niveau de vibration m/s2
XtremePro Series			
SBM SCN49XP	86	96	3,09
SBM SCN65XP	93	102	3,68

SISÄLLYSLUETTELO

Toimeksiantajan Velvollisuudet 39
Yleinen Kuvaus 39
Varoitukset 39
Turvavaroitukset 40
Työkalun Käyttö 42
Huolto 46
Vianetsintä 46
Tekniset Tiedot 46
Naulojen Kokoluokka 46
Melutiedot 47
Vaatimustenmukaisuusvakuutus 120
Rajoitettu takuu 124

FI

TOIMEKSIANTAJAN VELVOLLISUUDET

On toimeksiantajan velvollisuus varmistaa, että työkalua käyttävä henkilöstö lukee ja ymmärtää tämän käsikirjan. Säilytä tämä käsikirja tulevaa käyttöä varten. Riskien arviointi ja asianmukaisten hallintojen toteuttaminen kaikille vaaroille on olennaista.

TYÖPAIKAN VAARATEKIJÄT

Seuraavia sovelletaan:

- Liukastumiset, kompastumiset ja kaatumiset ovat työpaikan vaaratekijöiden suurimpia aiheuttajia. Ole tietoinen liukkaista pinnoista, joita työkalun käyttö aiheuttaa sekä ilmaletkun aiheuttamista kompastumisista.
- Työskentele erityisen varovasti tuntemattomassa ympäristössä. Olemassa voi olla piilovaaroja, kuten sähkö- tai muut voimajohdot.
- Tätä työkalua ei ole tarkoitettu käytettäväksi mahdollisesti räjähtävässä tilassa, eikä sitä ole eristetty sähkövoimalta.
- Varmista, ettei läheisyydessä ole sähkökaapeleita, kaasuputkia jne., jotka voisivat aiheuttaa vaaraa työkalua käyttäessä.

PÖLY- JA PAKOKAASUVAARA

Jos työkalua käytetään alueella, jossa on staattista pölyä, se voi liikuttaa pölyä ja aiheuttaa vaaraa.

Seuraavia sovelletaan:

- Riskien arvioinnin tulisi sisältää työkalun aiheuttaman pölyn sekä mahdollisen olemassa olevan pölyn häiritsemisen.
- Ohjaa pakoputki tavalla, joka minimoi pölyn liikuttamisen pölyisessä ympäristössä.
- Jos läsnä on pöly- ja pakokaasuvaaroja, tärkeintä on hallita niitä päästökohdassa.

YLEINEN KUVAUS

- Kannettava voimakiinnitystyökalu, johon sisältyy pneumaattinen virtalähde, johtokappale ja lipas, jossa ladattuihin kiinnittimiin käytetään suoraviivaista energiaa kiinnittimen ajamiseksi määritettyihin materiaaleihin, ellei käytetä betoniin tai teräkseen tarkoitettuja erikoiskiinnittimiä.
- Mikä tahansa muu käyttö on kiellettyä.

VAROITUKSET

Symboleita omaavia työkaluja tulee käyttää ainoastaan tuotantotarkoituksiin. Kaikki muu käyttö on kiellettyä.

- Älä pidä sormeasi liipaisimella nostaessasi työkalua, liikkuessasi käyttöalueilla tai kävellessäsi, sillä sormen pitäminen liipaisimella voi johtaa tahattomaan käyttöön. Jos työkaluissa on selektiivinen aktuaatio, tarkista aina työkalu ennen käyttöä varmistaaksesi, että oikea tila on valittuna.
- Tällä työkalulla on joko selektiivinen aktuaatio kontaktiaktuaatioon tai aktuaatiotilan valitsimen jatkuva kontaktiaktuaatio tai se on kontaktiaktuaatio tai jatkuva aktuaatiokontaktityökalu, ja on merkitty yllä olevalla symbolilla. Sen käyttötarkoituksia ovat tuotantosovellukset, kuten lavat, huonekalut, tehdasvalmisteiset talot, verhoilu ja laudoitus.
- Jos käytät tätä työkalua selektiivisen aktuaation tilassa, varmista aina, että se on oikeassa aktuaatioasetuksessa.
- Älä käytä tätä työkalua kontaktiaktuaatiossa sovelluksiin, kuten laatikkojen sulkemiseen ja kuljetusturvajärjestelmien sovitukseen perävaunuihin ja kuorma-autoihin.
- Ole varovainen siirtäessäsi toisesta asennuspaikasta toiseen.

TURVAVAROITUKSET

- Lue ja ymmärrä nämä varoitukset estääksesi vammoja itsellesi ja sivullisille. Katso työkalun käyttö-, huolto- ja vianetsintäosiot saadaksesi lisätietoja.
- Ohjeiden noudattamatta jättäminen voi johtaa vakavaan loukkaantumiseen.
- Älä heitä menemään.

- Toimijoiden ja muiden työalueella olevien tulee käyttää iskunkestäviä suojalaseja, jotka on varustettu sivusuojuksilla. Ohjeen noudattaminen jättäminen voi johtaa vakavaan loukkaantumiseen. CE-vastaava EN166.

FI

- Käytä aina muita henkilökohtaisia suojaimia, kuten kuulosuojaimia, hansikkaita ja suojakypärää.
- Käytä ainoastaan hansikkaita, jotka sallivat riittävän liipaisimen ja tasapainotusvälineiden tunteen ja turvallisen hallinnan.
- Toimijoiden ja muiden työalueella olevien tulee käyttää kuulosuojaimia.
- Suojaamaton altistuminen korkeille melutasoille voi aiheuttaa pysyvää, vammauttavaa kuulohäiriötä, kuulovammaisuutta ja muita ongelmia, kuten tinnitusta (helinä, humina, vihellys tai humina korvissa).
- Sopivat hallinnat riskin vähentämiseksi voivat sisältää toiminnat kuten vaimennusmateriaalin työkappaleiden ""helinän"" estämiseksi.
- Käytä soveliaita kuulosuojaimia.
- Käytä ja ylläpidä työkaluja niin kuin näissä ohjeissa suositellaan estääksesi tarpeetonta melutason lisääntymistä.
- Jos työkalussa on äänenvaimennin, varmista aina sen olevan paikoillaan ja hyvässä käyttökunnossa työkalua käyttäessä.

- Värähtelylle altistuminen voi aiheuttaa vammauttavaa vahinkoa hermoihin ja käsien verenvirtaukseen.
- Käytä lämmintä vaatetusta tehdessäsi töitä kylmissä olosuhteissa, pidä kätesi lämpiminä ja kuivina.
- Jos koet tunnottomuutta, kihelmöintiä, kipua tai ihon vaalenemista sormissasi tai käsissäsi, käänny pätevän ja ammatillisen terveydenhuollon hoitajan puoleen koskien kokonaistoimintaa
- Käytä ja huolla työkalua näiden ohjeiden suositusten mukaisesti estääksesi tarpeetonta värähtelytason lisääntymistä.
- Pitele työkalua kevyellä mutta turvallisella otteella, koska värähtelyn riski on yleisesti suurempi puristusvoiman ollessa suurempi.

- Pysy valppaana siitä, mitä teet, ja käytä tervettä järkeä käyttäessäsi voimatyökalua. Älä käytä työkalua ollessasi väsynyt tai huumeiden, alkoholin tai lääkkeiden alaisena. Tarkkaamattomuus voimatyökaluja käyttäessä voi johtaa vakavaan henkilökohtaiseen vammaan.

- Käytä ainoastaan oikeaa virtalähdettä
- Älä koskaan käytä happea, hiilidioksidia tai mitä tahansa muuta pullotettua kaasua tämän työkalun virtalähteenä; työkalu räjähtää ja aiheuttaa vakavia vammoja.
- Hapen tai syttyvien kaasujen käyttö pneumaattisissa työkaluissa johtaa tulipalo- ja räjähdysvaaraan.

- Poista aina sormi liipaisimelta kun et asenna kiinnikkeitä. Älä koskaan kanna työkalua sormesi ollessa liipaisimella tai sen alla. Työkalu laukaisee kiinnikkeen, jos työkappalekosketinta kolhitaan.
- Työkalun lepäävä asento on kyljellään, kytkettynä irti ilmansyötöstä.
- Lepäävä asento sisältää sormen poistamisen liipaisimelta ja työkalun asettamisen niin, ettei työkappalekosketin ole käyttöasennossa.

- Oleta aina, että työkalussa on kiinnittimiä. Älä koskaan osoita työkalua itseäsi tai muita päin. Ei pelleilyä. Pidä työkalua aina työvälineenä.
- Pidä kädet ja jalat laukaisusuunnasta poispäin.
- Ainoastaan taitavien toimijoiden tulisi käyttää kiinnitysvälinetyökaluja.

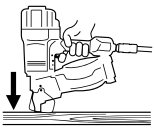

- Asenna kiinnittimet ainoastaan työtasoon; ei koskaan liian koviin ja lävistämättömiin materiaaleihin.
- Teräs- ja betonityökaluille tarvitaan ylimääräistä pitovoimaa.
- Käytön aikana saattaa vapautua pirstaleita työkappaleesta & lajittelujärjestelmästä.
- Varmista, ettei työkalu pääse lipsumaan.

- "Kontaktiaktuaatiolla"" varustettuja työkaluja ei tule käyttää:
  - Jos asennuskohteiden muutoksiin vaikuttavat portaat, tikkaat tai rakennustelineet.
  - Laatikkojen sulkemiseen.
  - Kuljetuksen turvajärjestelmän sovitukseen.
  - Lavojen siirtämiseen
- Lue ja ymmärrä selektiivisen aktuaation riskit ""Työkalun käyttö"" -osiossa."

- Älä pakota työkalua. Anna työkalun tehdä kaikki työ. Käytä oikeaa työkalua käyttötarkoitukseen. Oikea työkalu toimii paremmin ja turvallisemmin nopeudella, jolle se on suunniteltu.
- Älä yletä liian kauas
- Säilytä aina oikeanlainen jalansija ja tasapaino.

- Älä asenna kiinnikettä muiden kiinnikkeiden päälle tai niin, että työkalu on liian terävässä kulmassa.
- Kiinnike saattaa kimmota ja aiheuttaa vammoja.

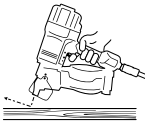

- Työkalua käyttäessä tulisi olla huolellinen, sillä työkalu saattaa kimmota sen jälkeen, kun kiinnitin on asennettu. Jos työkappalekoskettimen sallitaan tahattomasti koskettaa uudelleen työpintaa, jota seuraa takaisku, ei-toivottu kiinnike laukaistaan. Anna siis työkalun kimmota täysin työpinnasta kun kiinnike on asennettu välttääksesi tätä. Älä työnnä työkappalekosketinta työpintaan ennen kuin toinen kiinnike on haluttu.

- Pitele työkalua asiallisesti tiukalla otteella ja ole valmis tasapainottamaan ja hallitsemaan normaalia tai äkkinäistä liikettä, kuten takaiskua. Otteen tulisi olla turvallinen, mutta sovelias värähtelyvaaran ehkäisemiseksi, joka voi aiheuttaa vakavaa vammaa.
- Ylläpidä tasapainoinen vartalon asento ja turvallinen jalansija.
- Ole varovainen käyttäessäsi pneumaattisia työkaluja, sillä työkalusta tulee kylmä. Tämä voi vaikuttaa otteeseen ja hallintaan.

- "Älä asenna kiinnikkeitä liian lähelle työtason reunaa.
- Kiinnike saattaa kimmota ja aiheuttaa vammoja.
- Pidä sivulliset poissa.
- Merkitse työalueesi selvästi.

- Kytke työkalu irti ilmansyötöstä ennen työkalun huoltoa, tukkeutuneen kiinnikkeen poistamista, säätöjen tekemistä, työalueelta poistumista, työkalun siirtämistä toiseen sijaintiin tai työkalun luovuttamista toiselle.

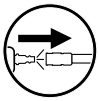

- Työkalu saattaa laukaista kiinnittimen sen ollessa yhdistettynä ilmansyöttöön; ① poista siis kaikki kiinnittimet ennen ilmaletkun kiinnittämistä.
- Ole varovainen käsitellessäsi kiinnittimiä ladatessasi/tyhjentäessäsi lipasta. Kiinnittimissä on teräviä kärkiä.

- Älä koskaan käytä työkalua, jos työkappalekoskettimesta, liipaisimesta tai jousista on tullut epäkuntoisia, ne puuttuvat tai ne ovat vaurioituneita.
- Muutokset saattavat vähentää suojatoimenpiteiden vaikuttavuutta ja lisäävät käyttäjän/sivullisten riskiä.
- Älä käytä työkalua, jos se on vaurioitunut."

- Varmista, että kaikki ruuvit ja kannet ovat aina kiristetty. Tarkista liipaisimen ja työkappalekoskettimen vapaa liikkuminen päivittäin. Älä koskaan käytä työkalua, jos osia puuttuu, tai ne ovat kuluneita tai vaurioituneita.
- Käytä aina toista kahvaa (jos mukana).

- Käytä ainoastaan SENCO:n suosittelemia tai myymiä osia, kiinnikkeitä, voiteluaineita ja lisätarvikkeita. Älä muuta työkalua ilman SENCO:n valtuutusta.

- Käytä ainoastaan puhdasta, kuivaa, säädeltyä paineilmaa suositellulla paineella.
- Sulje aina ilmansyöttö ja kytke työkalu irti sen ollessa pois käytöstä."

- Työkaluja ei tule yhdistää paineeseen, joka mahdollisesti ylittää enimmäiskäyttöpaineen 10%:lla.
- Älä ylitä enimmäiskäyttöpainetta Ps max.

- Käännetyllä kolmiolla varustettuja työkaluja ei tule käyttää, ellei niitä varusteta tehokkaalla työkappalekoskettimella.
- Työkaluja, joissa ei ole työkappalekosketinta, voidaan laukaista tahattomasti, joka johtaa loukkaantumiseen.

- Telineiden valmistajien tulee suunnitella ja rakentaa telineet asennustyökaluille tavalla, jolla työkalu voidaan turvallisesti kiinnittää käyttötarkoitukseen.

- Työkalulla ja ilmansyöttöletkulla on oltava yhdistävä nippeli, jotta kaikki paine poistuu työkalusta yhdysliitoksen ollessa irti kytkettynä.
- Paineilma voi aiheuttaa vakavia vammoja.
- Kytke aina työkalu irti paineilmasyötöstä ennen lisätarvikkeiden vaihtamista, säätöjen ja/tai korjausten tekemistä tai liikkuessasi työalueelta toiselle alueelle.
- Älä koskaan osoita paineilmaa itseäsi tai muita päin
- Hallitsematon letku voi aiheuttaa vakavia vammoja - tarkista aina vaurioituneen tai löysän letkun varalta.

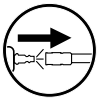

- Älä lataa kiinnittimiä liipaisimen tai työkappalekoskettimen ollessa alas painettuna.

- Älä käytä työkalua ilman vaara-tarraa. Jos tarraa ei ole, se on vaurioitunut tai lukemattomissa, ota yhteys SENCO:n edustajaasi hankkiaksesi uuden tarran.

- Älä koskaan käytä työkalua, joka vuotaa ilmaa tai tarvitsee korjausta.
- Älä käytä työkalua, jos se on vaurioitunut.
- Älä koskaan kanna tai raahaa pneumaattista työkalua letkusta käsin."

- Älä suorita ""hätäkorjauksia"" ilman asianmukaisia työkaluja ja välineitä.
- Tarkista aina työkalu ennen käyttöä rikkinäisten, virheellisesti liitettyjen, löysien tai kuluneiden osien varalta.

Työkalun valmistajalta on hankittava kirjallinen hyväksyntä ennen työkaluun tehtäviä muutoksia.

FI

- Pidä kädet ja muut kehonosat etäällä ympyrässä näytetyltä alueelta välttääksesi mahdollisia vammoja käytön aikana.
- Pidä sormet etäällä liipaisimesta, kun et käytä työkalua ja siirtäessäsi sitä toiselta työalueelta toiselle.

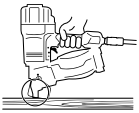

VAARA
NAULAIN ON VARUSTETTU LIIPAISINVARMISTINMEKANISMILLA (PYÖRIVÄ LASKINKIEKKO). TÄMÄ TARKOITTAA SITÄ, ETTÄ LIIPAISIN VOIDAAN AKTIVOIDA VAIN, KUN NITOJA ON ASETETTU TYÖKAPPALEESEEN. TÄTÄ LIIPAISINVARMISTINMEKANISMIA EI TULISI KOSKAAN SAMMUTTAA (PAITSI TAPAUKSISSA, JOTKA ON ILMAISTU LUVUSSA 1.5, SIVU 42)!"

FI

TYÖKALUN KÄYTTÖ

1.1 Yhdistäminen paineilmasyöttöön

Naulaimen toimivuuden varmistamiseksi tarvitaan täysin suodatettua, kuivaa ja öljyttyä paineilmaa riittävissä määrin (katso kappale ""Tekniset tiedot""). Seuraa seuraavia asioita valitessasi paineilmasyöttöä:

- Jos jakeluverkon paine on korkeampi kuin naulaimen sallittu käyttöpaine (8.3 bar), ylimääräinen paineensäätöventtiili myötävirran paineensäätöventtiilillä on asennettava syöttölinjaan.
- Kun kompressori tuottaa paineilmaa, luonnollinen ilmankosteus tiivistyy. Tämä tiivistyminen on poistettava kosteudenpoistajalla. Muutoin paineilmajärjestelmä ja naulain saattaa syöpyä ja aiheuttaa kulumista.
- Pysyvästi asennetuilla paineilmajärjestelmän linjoilla tulisi olla vähintään 19 mm sisähalkaisija. Naulaimeen johtavan sisäisen letkuyhteyden halkaisijan tulisi olla vähintään 8 mm.
- Paineilmalinjat tulisi asentaa laskevassa kulmassa kompressorista kuluttajalle.
- Kuluttajien terminaalit tulisi yhdistää pysyvästi asennettujen paineilmalinjojen yläpuolelle.

1.1.1 Voitelu

Jos olemassa ei ole huoltoyksikköä, öljyä naulaimen ilmanottoaukko SENCO:n pneumatiikkaöljyllä; normaaleissa käyttöolosuhteissa 5-10 pisaraa kaksi kertaa päivässä on riittävä.

1.1.2 Liitäntä

Yhdistääksesi naulaimen paineilmasyöttöön, seuraa näitä ohjeita:

1. Varmista, ettei paineilmajärjestelmän paine ylitä naulaimen sallittua käyttöpainetta (8.3 bar).
2. Aseta ilman paine suositellun käyttöpaineen alhaisimmalle tasolle (6 bar).
3. Tyhjennä lipas ehkäistäksesi naulan poistumista seuraavissa vaiheissa. Tämä saattaa tapahtua, jos naulaimen osat eivät ole aloitusasennossa edellisen huollon, korjaustyön tai kuljetuksen takia.
4. Yhdistä liitosnipa naulaimeen ja paineilmasyöttöön käyttäen letkuliitintä, joka on varustettu pikaliittimellä.

Varmista, että naulain toimii täydellisesti. Aseta uloskäynti puupalasen tai -esineen päälle. - Vedä nyt naulain itseäsi päin ilman liipaisimen aktivoimista. Järjestelmän ei pitäisi laukaista. - Toista prosessi aktivoidulla liipaisimella. Järjestelmän tulisi nyt laukaista säännöllisin aikavälein.

1.2 Lippaan lataus

VAARA
JOS VÄÄRIÄ NAULOJA KÄYTETÄÄN, TURVALLISTA KÄYTTÖÄ EI VOIDA TAATA. TÄSTÄ SYYSTÄ SINUN TULISI KÄYTTÄÄ AINOASTAAN VALMISTAJAN HYVÄKSYMIÄ NAULOJA

Matriisikuva nro	Kuvaus	Kuvahuomautukset	
A1	Sivusta ladattava lipas	Älä lataa kiinnittimiä liipaisimen tai työkappalekoskettimen (turvaelementti) ollessa alas painettuna. Vapauta lippaan salpa ja avaa lipas,	
A2	Sivusta ladattava lipas	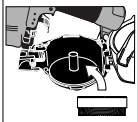	Säädä aina lipas tarjotaksesi kiinnittimille oikean asennuslinjauksen, aseta naulat lippaaseen
A3	Sivusta ladattava lipas		Lataa ensimmäinen naula vetotelaan ja toinen naula syöttösalpaan. Sulje lippaan kansi, sulje ja lukitse syöttöluukun salpa.

1.3 Liitä akku

Liitä ladattu akku akun vastaanottimeen ylhäältä päin.

1.4 Laitteen käynnistäminen / sammuttaminen

Paina On / Off -painiketta. Laser syttyy laitteen ollessa valmis käytettäväksi.

1.5 Signaalipyörä / laukaisusulake

Signaalipyörä on liikuteltavissa korkeussuunnassa. Asettamalla järjestelmän työkappaleeseen, signaalipyörä nousee ja laite sammutetaan (laukaisin)

1.6 Puristinetäisyyden säätö

Pidinten välillä oleva etäisyys on vapaasti säädettävissä 30mm:stä 5mm:n korotuksilla.
Optimaalinen klipsin väli voidaan valita kullekin projektille. On pohjimmiltaan yksi
LYHYT etäisyys levyn reunalle ja PITKÄ etäisyys levyn sisäpinnalle. Nämä on asetettu oletuksena arvoihin 70/140 mm. Katso näyttö.

Seuraa näitä vaiheita säätääksesi etäisyyden:

- Valitse klipsin väli LYHYT / PITKÄ 4.7 jälkeen.
- Signaalipyörän on oltava ala-asennossa. Laittaaksesi sen ala-asentoon, nosta yksikköä ja aseta sopiva esine rattaan alle.
- Paina laukaisinpainiketta ja sitten siirtopainiketta. Paina molempia kytkimiä kahden sekunnin ajan, ohjaus vaihtuu asetustilaan. Siirtopainike välähtää.
- Lisätäksesi puristinetäisyyttä 5 millimetrillä, paina yhtä siirtopainiketta toistuvasti, kunnes haluttu arvo ilmestyy näyttöön.
- Poista rattaiden alla oleva esine, jotta signaalipyörä nousee. Ohjaus muuttuu takaisin käyttötilaan.
- Toista menettely toiselle etäisyydelle. Asetettu etäisyys säilyy myös ohjauksen ollessa sammutettu.

1.7 Muuta puristinetäisyys LYHYT / PITKÄ

Paina vipukytkintä.

- Etäisyys LYHYT: Vaihtokytkimen osoitin on sammutettuna.
- Etäisyys PITKÄ: Siirtokytkimen osoitin on päällä.

1.8 Liipaisu

Paina liipaisinta, ja säädetty puristineräisyys asetetaan. Jos laitetta siirretään liian nopeasti, siirtopainikkeen ei vapautusta- ja rengasvalo välähtävät nopeasti.

- Varoitus: Älä koskaan siirrä työkalua työkappaleen yllä avoimessa asennossa

1.9 Teleskooppivarren säätö

- Löysää teleskooppivarsi
- Säädä teleskooppivarsi haluttuun pituuteen.
- Kiristä säädin teleskooppivarressa.

1.10 Asennussyvyyden asettaminen

- Löysää neljä ruuvia KDN0917
- Löysää vastamutteri ja säätöruuvi
- Säädä säätöruuvin asennussyvyyttä. Käännä sitä alaspäin.
- Kiristä vastamutteri ja neljä ruuvia KDN0917 tiukasti.

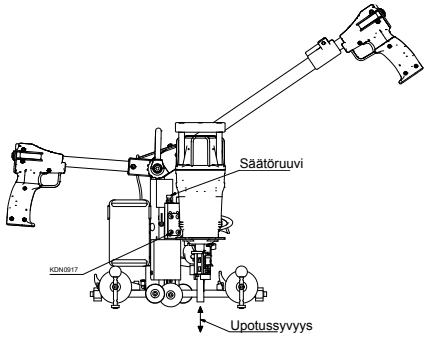

1.11 Oikean välin asettaminen

Ohjeet kiinteiden etäisyyksien asettamiseksi reunaa pitkin
Käyttö

- Löysää lukitusvipua
- Vedä sivuvaste haluamallesi etäisyydelle (asteikko)
- Vaste johtaa jatkuvaan etäisyyteen suhteessa haluttuun etäisyyteen. 90-140mm etäisyyksille ohjaus voidaan muuttaa yli 50 millimetriin ruuvaamalla kahteen reikään (asteikko +50)
- Aseta ohjaustela niin, että kahva on alaspäin.

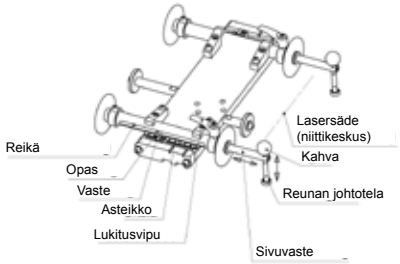

1.12 Työkalun poistaminen

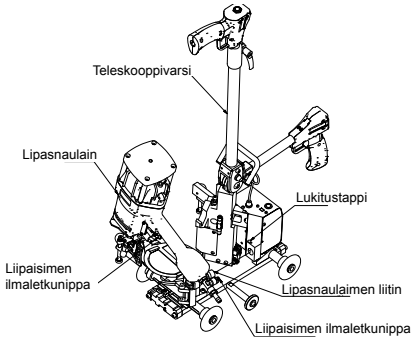

FI

Lisäosa:
- Kytke yksikkö irti paineilmasyötöstä!
- Säädä teleskooppivartta pystysuorassa.
- Vedä molemmat ilmaletkut letkunipoista irti
- Käännä ajuria nostamalla päätä
- Paina lukitustappia alas sopivalla työkalulla
- Poista ajoyksikkö pidikkeestä

Asennus:
- Paina lukitustappia alas sopivalla työkalulla
- Aseta ajoyksikkö pidikkeeseen kiinnityspultilla
- Aseta molemmat ilmaletkut letkunippoihin.

TYÖSKENTELY OHJAUSKISKOJEN KANSSA (Festool / Maffel)

FI

2.1 Kartta on tarkoitettu standardisuunnitelluille ohjauskiskoille.

- Aseta ohjauskisko niin, että kisko-ohjain on ohjaustangon yläpuolella.
- Käyttäessäsi Festool-kiskoa käytä leveitä lovia ja Maffel-kiskon kanssa kapeita lovia.
- Käännä ruuveja KDN0706 muuttaaksesi, käännä kisko-ohjainta ja kiristä ruuvit uudelleen.

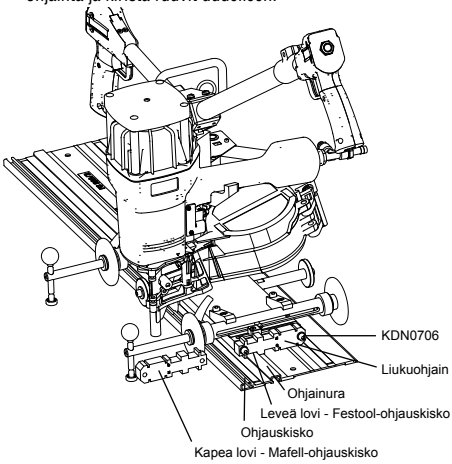

2.2 Ohjauskiskon sijoittaminen

- Ohjauskiskon (MDM0217) optimaalisen sijoittamisen saavuttamiseksi levyyn, tarkista saatavilla olevat kisko-ohjaimet. Järjestysnumero: EJ036F0
- Asenna osat ohjauskiskon mukaisesti

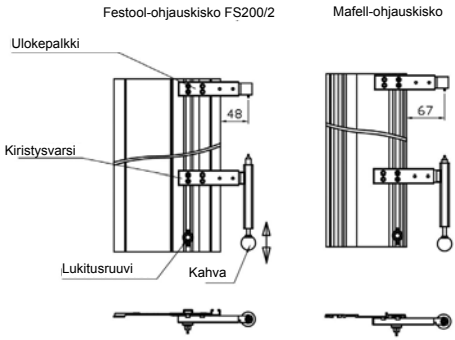

TYÖKALUN ELEMENTIT

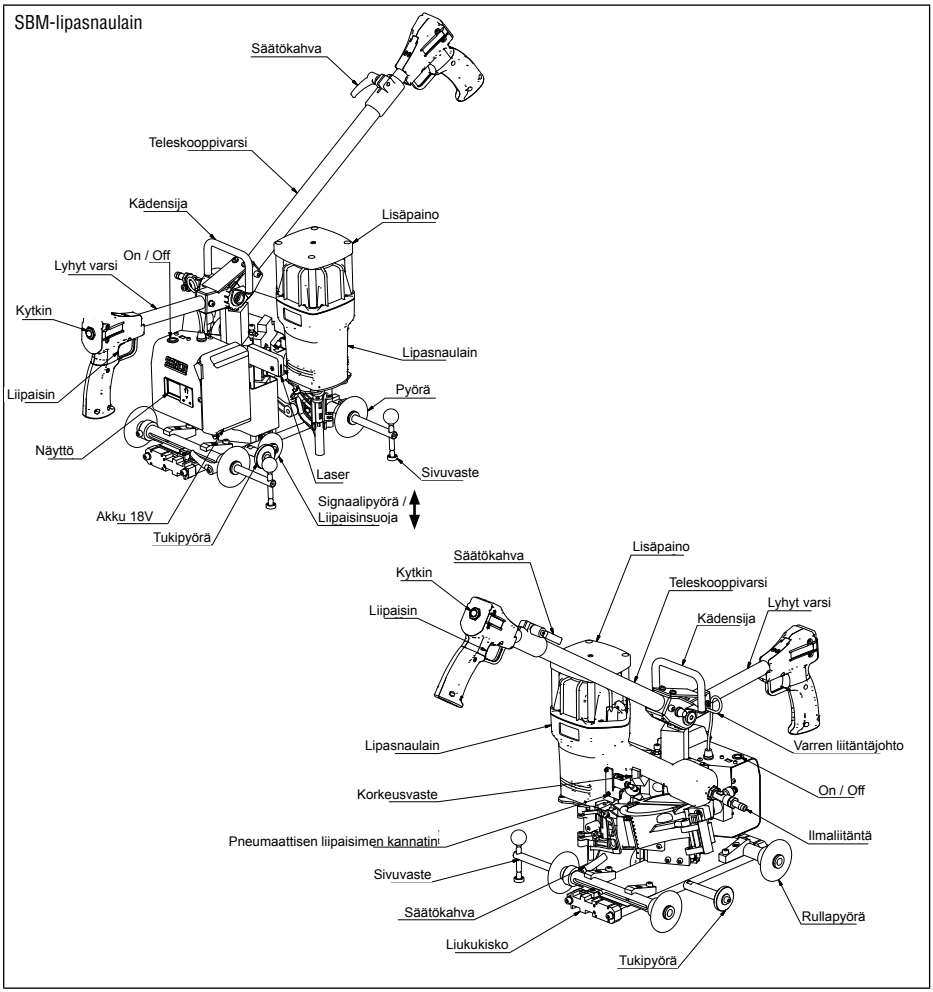

FI

FI

HUOLTO

Varoitus

- Muita kuin tässä kuvattuja korjauksia tulisi suorittaa ainoastaan koulutetun ja pätevän henkilöstön toimesta. Ota yhteyttä SENCO:on lisätietoja varten soittamalla numeroon: +31 320 295 575.
- Lue osio ""Turvavaroitukset"" ennen työkalun huoltoa.
- Käytä ainoastaan valmistajan ja valtuutetun edustajan määrittelemiä varaosia.

- Kaikkien ruuvien tulisi olla tiukassa. Löysät ruuvit johtavat epäturvalliseen käyttöön ja osien rikkoutumiseen.
- Tarkista kuukausittain

- Tee päivittäisiä tarkastuksia työkalun ollessa irti kytkettynä varmistaaksesi työkappalekoskettimen ja liipaisimen vapaan liikkuvuuden. Älä käytä työkalua, jos työkappalekosketin tai liipaisin juuttuu tai tarttuu.

- Ruiskuta Sencon pneumatiikkaöljyä (5-10 tippaa) ilmanottoaukkoon kahdesti päivässä (riippuen työkalun käytön tiheydestä). Muut öljyt saattavat vahingoittaa O-renkaita ja muita työkalun osia.
- Jotkin Sencon työkalut ovat öljyttömiä ja EIVÄT vaadi öljyä, tarkista tarra.

- Pyyhi työkalu puhtaaksi päivittäin ja tarkista kulumisen varalta. Käytä tarvittaessa ainoastaan syttymättömiä puhdistusaineita.
- Älä liota.
- Varoitus: Tällaiset aineet saattavat vahingoittaa O-renkaita ja muita työkalun osia.
- Hävitä puhdistusmateriaalit asianmukaisesti.

VIANETSINTÄ

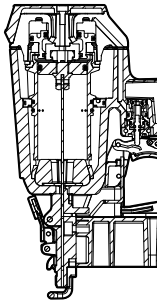

Jos tapahtuu niittitukos:

Kytke ilmansyöttö irti

Poista kiinnittimet

Poista tukos

Seuraa latausmenettelyä

1	OIRE Ilmavuoto työkalun yläosan läheisyydessä / hidas toiminta RATKAISU Varmista ilmansyötön toimitus / kiristä ruuvit tai asenna korjaussarja - katso osien käyttöohje"
2	OIRE Ilmavuoto työkalun alaosan läheisyydessä / Huono tuotto. RATKAISU Puhdista työkalu / kiristä ruuvit tai asenna korjaussarja Katso osien käyttöohje
3	OIRE Muut ongelmat. RATKAISU Ota yhteys SENCO:on
4	OIRE Näytössä ei valoa. RATKAISU Tarkista akun tila, lataa tarvittaessa.

TEKNISET TIEDOT

Työkalun tyyppi	Vähimmäis- ja enimmäiskäyttöpaine	Ilman kulutus (60 sykliä per minuutti) litra	Ilmanottoaukko	Suurin nopeus (sykliä per sekunti)	Paino kg	Naulakapasiteetti	Työkalun koko: korkeus mm	Työkalun koko: pituus mm	Työkalun koko: leveys: päärunko mm
XtremePro Series									
SBM SCN49XP	6-8,3 bar	111	3/8 in NPT	3	10.2	375	337 - 1173	337-1283	314
SBM SCN65XP	6-8,3 bar	270	3/8 in NPT	8	11.4	275	337 - 1173	337-1283	327

NAULOJEN KOKOLUOKKA

Työkalun tyyppi	Min-maks pituus mm					
	Min-maks halkaisija mm	Sileä	Rengas	Ruuvi	Lajittelutyyppi	Lajittelukulma
XtremePro Series						
SBM SCN49XP	2.1-2.9	32-65	32-60	50-65	Johdin & Muovi	16°
SBM SCN65XP	2.5-3.3	50-90	50-70	50-83	Johdin	16°

MELUTIEDOT

Melutiedot EN12549:n mukaisesti	Nämä arvot ovat työkalua koskevia ominaisarvoja, eivätkä edusta käytön aikana tuotettua melua. Myös työpaikan suunnittelu voi vähentää melutasoja, esimerkiksi työkappaleen asettaminen äänieristeisille tuille.
Värähtelytiedot ISO8662-11:n mukaisesti	Tämä arvo on työkalua koskeva ominaisarvo, eikä edusta käsijärjestelmän vaikutusta työkalua käyttäessä

Työkalun tyyppi	Äänenpainetaso (Lpa) dB	Äänitehotaso (Lwa) dBa	Värähtelytaso m/s2
XtremePro Series			
SBM SCN49XP	86	96	3,09
SBM SCN65XP	93	102	3,68

FI

INNHOLDSFORTEGNELSE

Arbeidsgivers Ansvar 48
Generell Beskrivelse 48
Advarsler 48
Sikkerhets Advarsler 49
Verktøy Bruk 51
Vedlikehold 55
Feilsøking 55
Tekniske Data 55
Spiker-Rekkevidde 55
Støyinformasjon 56
Samsvarserklæring 120
Begrenset garanti 124

NO

ARBEIDSGIVERS ANSVAR

Det er arbeidsgiverens ansvar å forsikre denne håndboken blir lest og forstått av alle personell tildelt for å bruke verktøyet. Behold dette manual tilgjengelig for fremtidig referanse. Fare vurdering og gjennomføring av passende kontroller for alle farer er viktige.

FARE FOR ARBEIDSPLASS

Følgende gjelder:

- Glipper, turer og fall er hovedårsaker til personskade. Vær oppmerksom på glatte overflater forårsaket av bruk av verktøyet og også for turfarer forårsaket av flyselskapsslangen.
- Fortsett med ekstra forsiktighet i ukjente omgivelser. Skjulte farer kan eksistere, for eksempel strøm eller annet verktøylinjer.
- Dette verktøyet er ikke beregnet på bruk i potensielt eksplosivt stoff atmosfærer og er ikke isolert fra å komme i kontakt med elektrisk kraft.
- Forsikre deg om at det ikke er elektriske kabler, gassrør etc. som kan føre til fare hvis den blir skadet ved bruk av verktøyet.

STØV OG EKSOS-FARE

Hvis verktøyet brukes i et område hvor det er statisk støv, kan det hende forstyrre støvet og forårsake fare.

Følgende gjelder:

- Risikovurdering skal omfatte støv som er opprettet av bruken av verktøyet og potensialet for å forstyrre eksisterende støv.
- Rett eksosen for å minimere forstyrrelse av støv i et støvfylt miljø.
- Hvor det oppstår støv eller eksosfarer, er prioriteringen skal være å kontrollere dem på utslippspunktet.

GENERELL BESKRIVELSE

- Håndholdt kraftfesteutstyr som består av pneumatisk kraftenhet, styreorgan og magasin der energi tilføres i en lineær bevegelse til et lastet feste med det formål å føre festet til definert materialer med mindre du bruker et spesialisert festemiddel beregnet på bruk i betong eller stål.
- All annen bruk er forbudt.

ADVARSLER

Verktøy med symbol skal bare brukes til produksjonsapplikasjoner. All annen bruk er forbudt.

- Ikke legg fingeren på avtrekkeren når plukke opp verktøyet, flytte mellom betjening områder og stillinger eller gå, som hvile finger på avtrekker kan føre til utilsiktet drift. For verktøy med selektiv betjening, sjekk alltid verktøyet før bruk for å finne riktig modus er valgt.
- Dette verktøyet har enten selektiv aktivering for kontaktaktivering eller kontinuerlig kontaktaktivering ved aktiveringsmodus velgere eller er en kontaktaktivering eller kontinuerlig aktivering kontaktverktøy og er merket med symbolet ovenfor. Den tiltenkte bruken er for produksjonsapplikasjoner for eksempel paller, møbler, produsert bolig, møbeltrekk og kapping.
- Hvis du bruker dette verktøyet i selektiv aktiveringsmodus, alltid sørg for at den er i riktig aktiveringsinnstilling.
- Ikke bruk dette verktøyet i kontaktaktivering for applikasjoner som å lukke kasser eller kasser og montere transport sikkerhetssystemer på tilhengere og lastebiler.
- Vær forsiktig når du skifter fra et kjørested til en annen.

SIKKERHETS ADVARSLER

- Les og forstå disse advarslene for å forhindre skader på deg selv og tilskuere. Se verktøybruk, vedlikehold og feilsøkingsseksjoner for tilleggsinformasjon.
- Unnlatelse av å følge advarslene kan føre til alvorlig personskade.
- Ikke kast.

- Operatører og andre i arbeidsområdet skal ha på seg slagfaste øyebeskyttelse med sideskjold. Unnlatelse av å gjøre dette kan føre til alvorlig personskade. CE tilsvarer EN166

- Bruk alltid annen personlig beskyttelse utstyr som hørsel, hansker og hjelm.
- Bruk bare hansker som gir tilstrekkelig følelse og trygg kontroll av utløsere og justering av planer.
- Operatører og andre i arbeidsområdet skal ha hørsel beskyttelse.
- Ubeskyttet eksponering for høye støynivåer kan forårsake permanent, deaktivering, hørselstap og andre problemer som f.eks tinnitus (ringer, surrer, plystrer eller surrer i ørene).
- Egnede kontroller for å redusere risikoen kan omfatte handlinger for eksempel demping av materialer for å forhindre arbeidsstykker fra "Ringing".
- Bruk passende hørselsvern.
- Bruk og vedlikehold verktøyet som anbefalt i disse instruksjoner, for å forhindre unødvendig økning i støy nivåer.
- Hvis verktøyet har en lyddemper, må du alltid forsikre deg om at den er på plass og inne god funksjon når verktøyet brukes.

- Eksponering for vibrasjoner kan føre til deaktivering til nervene og blodtilførselen til hendene og våpen.
- Bruk varme klær når du arbeider i kalde omgivelser, hold hendene varme og tørre.
- Hvis du opplever følelsesløshet, prikking, smerter eller bleking av huden i fingrene eller hendene, oppsøk lege råd fra en kvalifisert bedriftshelsepersonell angående samlede aktiviteter.
- Bruk og vedlikehold verktøyet som anbefalt i disse instruksjoner, for å forhindre unødvendig økning i vibrasjoner nivåer.
- Hold verktøyet med et lett, men sikkert grep fordi risikoen fra vibrasjoner er generelt større når gripekraften er høyere.

- Vær våken, se hva du gjør, og bruk vanlig sans når du bruker et elektroverktøy. Ikke bruk verktøyet mens trøtt eller påvirket av medisiner, alkohol eller medisiner. Et øyeblikk av uoppmerksomhet mens du bruker elektroverktøy kan føre til alvorlig personskade.

- Bruk bare riktig energiforsyning som anvist
- Bruk aldri oksygen, karbondioksid eller annet annen flaske gass som strømkilde for dette verktøyet; verktøyet vil eksplodere og forårsake seriøs skade.
- Bruke oksygen eller brennbare gasser til pneumatiske verktøy skaper fare for brann eller eksplosjon.

- Fjern alltid fingeren fra avtrekkeren når ikke kjører festemidler. Bær aldri verktøyet med fingeren på eller under avtrekkeren. Verktøy vil trekke ut et feste hvis arbeidsstykket kontakten er støtet.
- Verktøyets hvileposisjon er på siden koblet fra luften.
- Hvileposisjonen inkluderer å fjerne fingeren fra avtrekkeren og posisjoneringsverktøy slik at kontaktstykket ikke blir aktivisert.

- Anta alltid at verktøyet inneholder festemidler. Behold verktøyet pekte bort fra deg selv og andre. Ingen hestespill. Respekter verktøyet som et arbeidsredskap.
- Hold hender og ben borte fra skyteretningen.
- Bare dyktige operatører skal bruke festeutstyr.

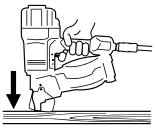

- Kjør festene inn i arbeidsflaten kun; aldri inn i materialer for hardt å trenge gjennom.
- Tilleggsstyrke kreves for stål og betong verktøy.
- Under drift, rusk fra arbeidsstykket og sorteringssystemet kan være utladet.
- Forsikre deg om at verktøyet alltid er trygt koblet til arbeidsstykket og kan ikke gli.

- TVerktøy utstyrt med "Kontaktaktivering" skal ikke brukes:
  - Hvis endring av kjøreplasser gjennomføres via trapp, stiger eller stillas.
  - For lukking av kasser eller kasser.
  - For montering av transportsikkerhetssystemer.
  - Flytting av plattformer
- Les og forstå risiko forbundet med selektiv handling i delen "Verktøybruk".

- Ikke tving verktøyet. La verktøyet utføre arbeidet. Bruk riktig verktøy for applikasjonen din. Riktig verktøy vil gjøre det jobbe bedre og tryggere med den hastigheten den er designet for.
- Ikke rekk over
- Hold riktig fotfeste og balanse til enhver tid.

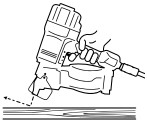

- Ikke kjør festemidler på toppen av andre festemidler eller med verktøyet kl for bratt i vinkel.
- Festemiddel kan avlede og forårsake skade.

NO

- Når du bruker verktøy, bør du være forsiktig pga muligheten for rekyl av verktøy etter at en festeanordning er kjørt. Hvis kontakt med arbeidsstykket er utilsiktet tillatt å komme i kontakt med arbeidsflaten etter en rekyl, en uønsket festeanordning vil bli kjørt. Tillat derfor verktøy for å rekylere helt av arbeidsflaten etter et feste drives for å unngå denne tilstanden. Ikke skyv arbeidsstykket kontakt på arbeidsflaten til en annen festing er ønskelig.

- Hold verktøyet riktig med et godt grep og være forberedt å motvirke og håndtere normale eller plutselige bevegelser som rekyl. Grep skal være trygt, men passende for reduser vibrasjonsfare som kan forårsake alvorlig personskade.
- Oppretthold en balansert kroppsstilling og sikkert fotfeste.
- Vær forsiktig når du bruker pneumatiske verktøy som verktøy blir kald. Dette kan påvirke grep og kontroll.

NO

- Ikke kjør festeanordninger nær kanten av arbeidet flate.
- Festemidlet kan avlede og forårsake personskader.
- Hold tilskuere borte.
- Merk deg av det åpne området.

- Koble fra verktøyet før du gjør verktøyet vedlikehold, rydding av et fastklemt festemiddel, gjøre justeringer, forlate arbeidsområdet, flytte verktøy til et annet sted, eller overlate verktøyet til en annen person.

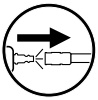

- Verktøyet kan løse ut et feste når det er koblet til lufttilførsel; derfor ① fjern alle festene fra verktøyet før du fester dem luftslange.
- Vær forsiktig når du håndterer festemidler ved lasting / lossing. Festemidler har skarpe punkter.

- Bruk aldri verktøyet hvis emnet berører, utløser eller fjærer har blitt ubrukelig, savnet eller skadet. Ikke tukle med eller fjerne arbeidsstykkekontakt, utløser eller fjærer.
- Endringer kan redusere effektiviteten til sikkerhet tiltak og øke risikoen for operatør / tilskuere.
- Ikke bruk verktøyet hvis verktøyet er skadet.

- Forsikre deg om at alle skruer og deksler er ordentlig strammet til alle tider. Gjør daglige inspeksjoner for fri bevegelse av utløser og arbeidsstykkontakt. Bruk aldri verktøyet hvis deler mangler, er slitt eller skadet.
- Bruk alltid det andre håndtaket (hvis det følger med)

- Bruk bare deler, festemidler, smøremidler og tilbehør anbefalt eller solgt av SENCO. Ikke endre verktøyet uten autorisasjon fra SENCO.

- Bruk kun ren, tørr, regulert trykkluft til anbefalt press.
- Slå alltid av lufttilførselen og koble fra verktøyet når ikke i bruk.

- Verktøy skal ikke kobles til potensielt trykk overskrider maksimalt driftstrykk med 10%.
- Ikke overskrid maksimalt driftstrykk Ps maks.

- Det kan hende at verktøy som er merket med en omvendt trekant, ikke er det brukes med mindre det er utstyrt med et effektivt arbeidsstykke kontakt.
- Verktøy uten kontakt med arbeidsstykket kan skytes utilsiktet, forårsaker skade.

- Stender for montering av verktøy på en støtte skal utformes og konstruert av stativprodusenten på en slik måte at verktøyet trygt kan festes for den tiltenkte bruken.

- Verktøyet og lufttilførselsslangen må ha en tilkobling nippelen slik at alt trykk fjernes fra verktøyet når koblingsleddet er frakoblet.
- Trykkluft kan forårsake alvorlig personskade.
- Koble alltid verktøyet fra det komprimerte lufttilførsel før du bytter tilbehør, lager justeringer og / eller reparasjoner eller når du flytter fra et driftsområde til et annet område.
- Rett aldri trykkluft mot deg selv eller andre
- Piskeslange kan forårsake alvorlig personskade - sjekk alltid for skadet eller løs slange.

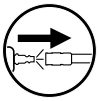

- Ikke last på festene med arbeidsemnet eller avtrekkeren trykker sammen.

- Ikke bruk verktøy uten fareetikett på verktøyet. Hvis etiketten mangler, er skadet eller uleselig, kontakt din SENCO-representant for å skaffe en ny etikett.

- Bruk aldri et verktøy som lekker luft eller trenger reparasjon.
- Ikke bruk hvis verktøyet er skadet.
- Bær eller dra aldri et pneumatisk verktøy med slangen.

- Ikke utfør noen "nødreparasjoner" uten skikkelig verktøy og utstyr.
- Kontroller alltid verktøyet før bruk for ødelagte, feilkoblede, løse eller slitte deler.

Skriftlig godkjenning av verktøyprodusenten må være oppnådd før du gjør endringer i verktøyet.

- Hold hender og andre kroppsdeler borte fra området vist i sirkelen til unngå mulig personskade under drift.
- Hold fingrene unna avtrekkeren når ikke bruker verktøyet og når beveger seg fra en driftsstilling til en annen.

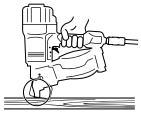

FARE
NAILERNE ER UTSTYRT MED EN TRIGGER SIKKERHETSMEKANISME (SVENGELAND HJUL). DETTE BETYR AT TRIGGEREN KAN KUN AKTIVERES NÅR STAPLEREN ER PLASSERT PÅ A ARBEIDSSTYKKE. DENNE TRIGGER-SIKKERHETSMEKANISMEN BØR BLI ALDRI SLUTT NED (BORTSETT FRA SOM ANGITT I KAPITTEL 1.5, SIDE 51)!

VERKTØY BRUK

1.1 Tilkobling til trykkluftforsyningen

For å sikre at spikeren fungerer, perfekt filtrert, tørr, oljet komprimert trykk er nødvendig i tilstrekkelige mengder (se kapittel "Spesifikasjoner"). Følg følgende punkter når du velger trykkluftforsyning:

- Hvis trykket i forsyningsnettet er høyere enn tillatt driftstrykk fra spikeren (8,3 bar), an ekstra trykkreguleringsventil (trykkregulator) med en trykkreguleringsventil nedstrøms må installeres i forsyningslinjen.
- Når komprimert luft genereres av en kompressor naturlig luftfuktighet kondenserer. Denne kondensasjonen må fjernes med en fuktighetsfelle. Ellers korrosjon kan begynne i trykkluftssystemet og inn spikeren og forårsaker slitasje
- Permanent installerte linjer for trykkluftssystemet skal ha en innvendig diameter på minst 19 mm. De slangeforbindelsen til spikeren skal ha en innvendig diameter på minst 8 mm.
- Trykkluftledninger skal legges nedover skråning fra kompressoren til forbrukeren.
- Terminaler for forbrukere bør kobles til øvre del siden av permanent installerte trykkluftledninger.

1.1.1 Smøring

Hvis det ikke er noen vedlikeholdsenhet, må du lufte inntaket på spikeren med SENCO pneumatisk olje; under normale driftsforhold 5-10 dråper to ganger daglig er nok.

1.1.2 Tilkobling

For å koble spikeren til trykklufttilførselen utføres følgende trinn:

1. Forsikre deg om at trykket i trykkluftssystemet overskrider ikke det tillatte driftstrykket på spikeren (8,3 bar).
2. Still lufttrykket på det laveste nivået som anbefales driftstrykk (6 bar).
3. Tøm magasinet for å unngå at en spiker blir kastet ut i følgende trinn. Dette kan skje hvis deler av nailer er ikke i startposisjonen på grunn av tidligere vedlikeholds- eller reparasjonsarbeid eller på grunn av transport.
4. Koble tilkoblingsnippel på spikeren til trykkluftforsyning med en slangetilkobling utstyrt med hurtigkoblinger.

Forsikre deg om at spikeren fungerer perfekt. For å gjøre dette, plasser stikkontakten på et stykke treverk eller treverk. - Trekk nå spikeren mot deg uten å aktivere avtrekkeren. De systemet skal ikke settes av. - Gjenta prosessen med en aktivert trigger. Systemet skal nå settes av kl regelmessige intervaller.

1.2 Laster inn magasinet

FARE
HVIS FEILE NEGLER BLIR BRUKT, SIKKER DRIFT KAN IKKE GARANTERES. FOR DENNE GRUNNEN DU BØR KUN BRUKE NEGLER SOM ER GODKJENT AV PRODUSENT

Matrise Bilde	Beskrivelse	Bilde Merknader	
A1	Sidebelastning Magasin	Ikke last festene med utløseren eller kontakt med arbeidsstykket (sikkerhet element) deprimert. Slipp magasinet og åpne det	
A2	Sidebelastning Magasin	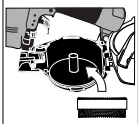	Juster alltid magasin å skaffe festemidler med riktig kjøring Justering, legg negler inn magasin
A3	Sidebelastning Magasin		Sett inn den første neglen inn i førersporet med andre spiker inn i materen pal. Lukk magasinforside, lukk og lås materdør klinke.

1.3 Sett inn batteriet

Sett det ladede batteriet i batterikontakten fra toppen.

1.4 Slå apparatet av / på

Trykk på På / Av-knappen. Når enheten er klar for drift, laseren er slått på.

1.5 Signalhjul / tur sikring

Signalhjulet kan beveges i høyden. Ved å plassere systemet på arbeidsstykket heves signalhjulet og enheten er avslått. (Utløser utløser)

1.6 Juster klemmeavstanden

Avstanden mellom brakettene er fritt justerbar fra 30 mm i trinn på 5 mm.
Det optimale klippeavstandet kan velges for hvert prosjekt. Det er i utgangspunktet en
Avstand KORT for platen og en avstand
LANG for den indre overflaten av platen. Disse er satt til 70/140 mm som standard. Se display.

NO

Følg disse trinnene for å justere avstanden:
- Velg et klippeavstand KORT / LANG etter 4.7.
- Signathjulet må være i nedre stilling. Å gjøre dette, løft enheten og legg et egnet objekt under vognen.
- Trykk på utløserknappen og trykk deretter på shift-knappen. Hold begge bryterne i 2 sekunder, kontrollen vil bytt til innstillingsmodus. Skift-tasten vil blinke.
- For å øke klemmeavstanden med 5 mm, trykk på en avtrekker gjentatte ganger til ønsket verdi vises på displayet.
- For å senke klemmeavstanden med 5 mm, trykk på en skift-tast gjentatte ganger til ønsket verdi vises på displayet.
- Fjern gjenstanden under vognen, slik at signalet hjulet igjen heves. Kontrollen går tilbake til driften modus.
- Gjenta prosedyren for den andre avstanden. Settet avstanden beholdes også når kontrollen er slått av.

1.7 Bytt klemmeavstand KORT / LANG

Trykk på en bryter.
- Distanse KORT: indikatoren for omkoblingsbryteren er av.
- Distanse LANG: indikatoren for byttebryteren er på.

NO

1.8 Utløsende

Trykk på en avtrekker, og den justerte klemmeavstanden er fast. Hvis enheten beveges for raskt, slipper ingen ringetone lysene på Shift-knappen blinker raskt.
- Forsiktig: Flytt aldri verktøyet over arbeidsstykket i åpen stilling

1.9 Justere teleskoparmen

- Løsne teleskoparmen
- Juster teleskoparmen til ønsket lengde.
- Stram ermejustereren på teleskoparmen.

1.10 Stille inn dypets dybde

- Løsne de fire skruene KDN0917
- Løsne låsemutteren på justeringsskruen
- Juster drivdybden på justeringsskruen. Roter den ut nedover.
- Trekk låsemutteren og de fire skruene KDN0917 ordentlig.

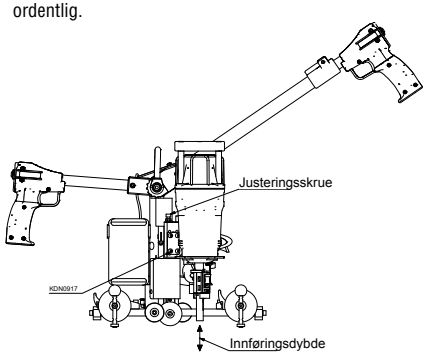

1.11 Innstilling av riktig avstand

Veiledning for innstilling av faste avstander langs kanten av applikasjon
- Løsne låsehendelen
- Trekk sidestoppet i ønsket avstand (skala)
- Stoppet vil resultere i en fortsatt avstand i forhold til ønsket avstand. For avstander på 90-140mm kan bytt føringen over 50 mm ved å skru i 2 tappet hull (skala +50)
- Sett føringsrullen med håndtaket nedover.

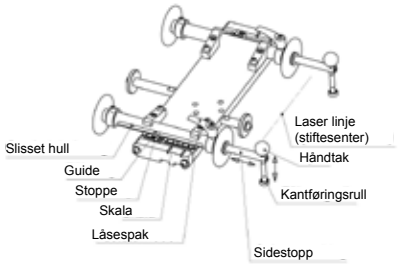

1.12 Fjerne verktøyet

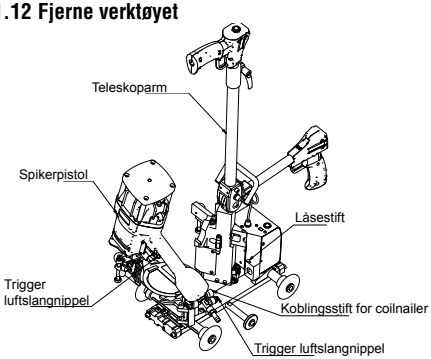

Ekspansjon:
- Koble enheten fra trykkluftforsyningen!
- Juster teleskoparmen vertikalt.
- Trekk begge luftslanger av slangebrystvortene
- Drei føreren ved å løfte hodet
- Trykk låsepinnen ned med et passende verktøy
- Trekk drivenheten ut av holderen

Montering:
- Trykk låsepinnen ned med et passende verktøy
- Plasser drivenheten med monteringsbolten i holderen
- Plasser begge luftslanger på nippelen

ARBEID MED GUIDE-JERNER (Festool / Mafell

2.1 Veikartet er for å jobbe med standard utformede føringsskinner.

- Sett opp patologien styreskinnen, slik at en poengsum av skinneføringer over styrestangen.
- Når du bruker en Festool-skinne, bruk de brede hakkene, med a Maffel skinne de smale hakk.
- For å skifte, vri skruene KDN0706, vri skinnen led rundt, stram skruene igjen.

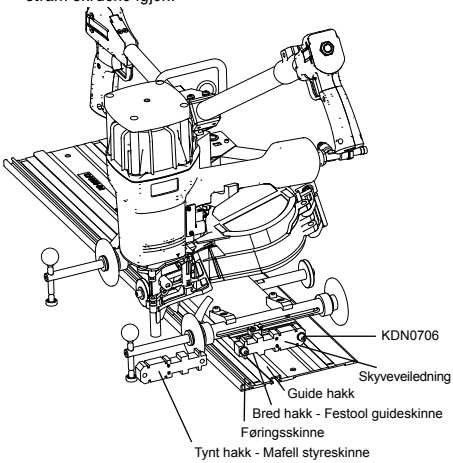

2.2 Plassering av styreskinne

- For en optimal plassering av styreskinnen (MDM0217) til plate sjekk valgfrie skinneføringer som er tilgjengelige. Rekkefølge nummer: EJ036F0
- Monter delene i henhold til styreskinnen

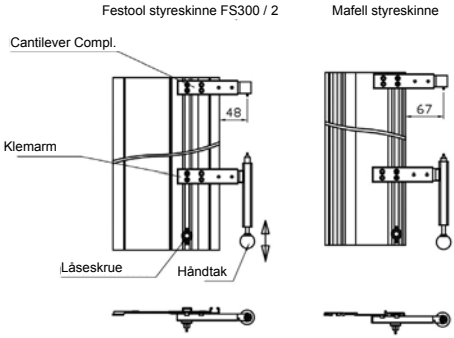

NO

VERKTØYELEMENTER

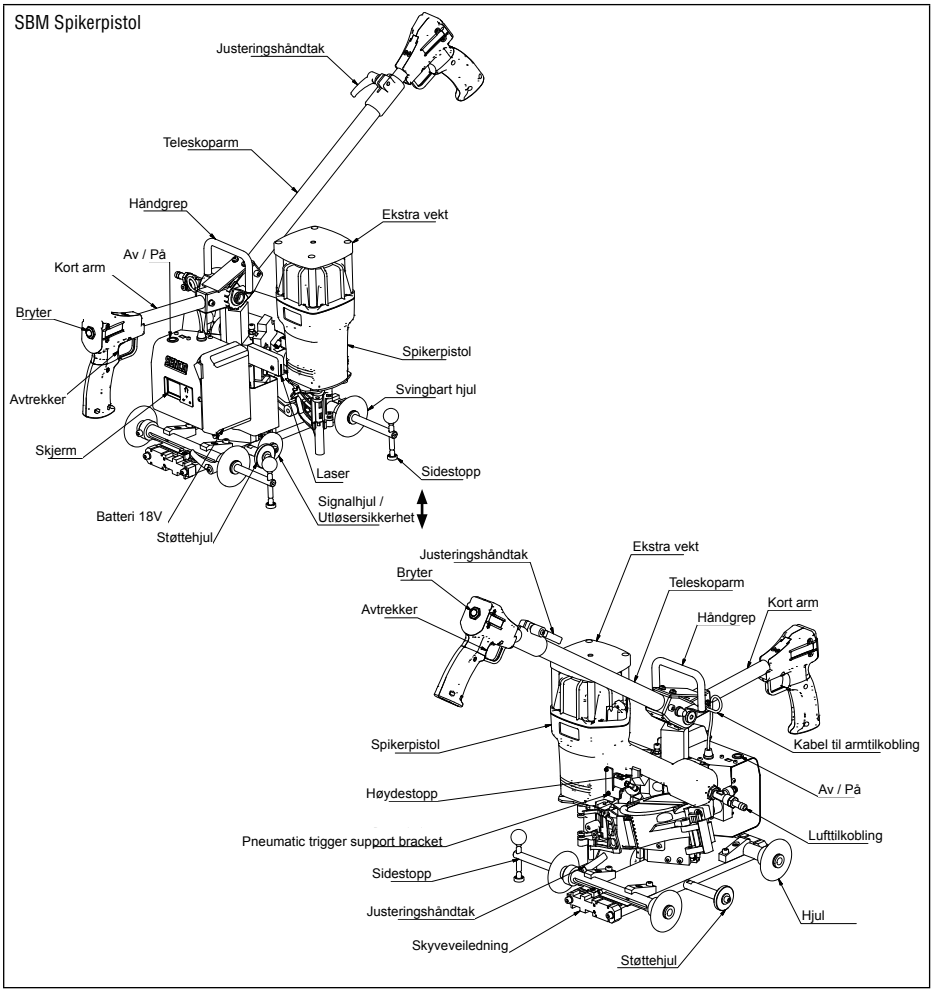

NO

VEDLIKEHOLD

Advarsel

- Andre reparasjoner enn de som er beskrevet her, skal kun utføres av trent, kvalifisert personell. Kontakt SENCO for informasjon på: +31 320 295 575.
- Les avsnittet "Sikkerhetsadvarsler" før du vedlikeholder verktøyet.
- Bruk bare reservedeler spesifisert av produsent eller autorisert representant.

- Alle skruer skal holdes tette. Løse skruer resulterer i usikker drift og delebrudd.
- Sjekk månedlig

- Når verktøyet er koblet fra, må du foreta daglig inspeksjon for å sikre fri bevegelse av kontakt og avtrekk på arbeidsstykket. Ikke bruk verktøyet hvis emnet berører eller utløser stikker eller binder seg.

- Sprute Senco pneumatisk olje (5 til 10 dråper) ned i luftinntaket to ganger daglig (avhengig av hvor ofte verktøyet brukes). Andre oljer kan skade O-ringer og andre verktøy.
- Noen Senco-verktøy er oljefrie og krever IKKE olje, sjekk etiketten.

- Tørk verktøyet rent daglig og kontroller for slitasje. Bruk ikke brennbare rengjøringsløsninger bare om nødvendig.
- Ikke suge.
- Forsiktig: Slike løsninger kan skade O-ringer og andre verktøy.
- Kast rengjøringsmaterialer ordentlig.

FEILSØKING

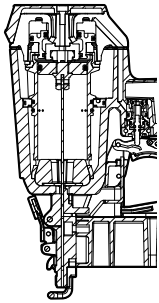

Dersom spikeren låser seg fast:

Koble fra lufttilførselen

Fjern festemidler

Tøm syltetøyet

Følg lasting Prosedyre

1	SYMPTOM Luftlekkasje nær toppen av verktøyet. / Langsom drift LØSNING Kontroller lufttilførselen / stram skruene, eller installer reparasjonssettet - Se delemanual
2	SYMPTOM Luftlekkasje nær bunnen av verktøyet / Dårlig retur. LØSNING Rengjør verktøyet / stram skruene, eller installer reparasjonssettet Se håndbok for deler
3	SYMPTOM Andre problemer. LØSNING Kontakt SENCO.
4	SYMPTOM Ingen belysning på skjermen. LØSNING Kontroller batterinivået, lad om nødvendig.

NO

TEKNISKE DATA

Verktøystype	Minimum til maksimalt driftstrykk	Luftforbruk (60 sykluser per minutt) liter	Luftinntak	Topphastighet (sykluser per sekund)	Vekt (kg)	Spikerkapasitet	Verktøystørrelse: Høyde mm	Verktøystørrelse: Lengde mm	Verktøystørrelse: Bredde: Hoveddel mm
XtremePro Series									
SBM SCN49XP	6-8,3 bar	111	3/8 in NPT	3	10.2	375	337 - 1173	337-1283	314
SBM SCN65XP	6-8,3 bar	270	3/8 in NPT	8	11.4	275	337 - 1173	337-1283	327

SPIKER-REKKEVIDDE

Verktøystype	Min-max lengde mm					
	Min-Max diameter mm	Glatt	Ring	Skrue	Sorteringstype	Samlingsvinkel
XtremePro Series						
SBM SCN49XP	2.1-2.9	32-65	32-60	50-65	Ledning og plast	16°
SBM SCN65XP	2.5-3.3	50-90	50-70	50-83	Ledning	16°

STØYINFORMASJON

Støyinformasjon i samsvar med EN12549	Disse verdiene er verktøyrelaterte karakteristiske verdier og representerer ikke støy utviklet ved brukspunktet. Arbeidsplassdesign kan også tjene til å redusere støynivået, for eksempel å plassere arbeidsstykket på lyddempende støtter.
Vibrasjonsinformasjon i samsvar med ISO8662-11	Denne verdien er en verktøyrelatert karakteristisk verdi og representerer ikke innflytelsen til handarm-systemet når du bruker verktøyet

Verktøystype	**Lydtrykknivå (Lpa) dB**	**Lydeffektnivå (Lwa) dB**	**Vibrasjonsnivå m / s2**
XtremePro Series			
SBM SCN49XP	86	96	3,09
SBM SCN65XP	93	102	3,68

NO

INNEHÅLLSFÖRTECKNING

Arbetsgivarens Ansvar 57
Allmän Beskrivning 57
Varningar 57
Säkerhetsvarningar 58
Användning Av Verktyget 60
Underhåll 64
Felsökning 64
Teknisk Information 64
Spikarnas Omfång 64
Ljud Information 65
Deklaration om överensstämmelse 120
Begränsad garanti 124

SE

ARBETSGIVARENS ANSVAR

Det är arbetsgivarens ansvar att försäkra att manualen är läst och förstådd av all personal som använder verktyget. Håll denna manual tillgänglig för framtida referens. Riskbedömning och implementering av lämpliga kontroller för alla faror är väsentligt.

FARORPÅ ARBETSPLATSEN

Det följande gäller:

- Halka, snubbla och fall är stora orsaker till arbetsplatsskador. Var uppmärksam på hala ytor som orsakats av verktyget och även risken att snubbla på slangen som tillför luft.
- Arbeta med extra varsamhet i obekanta miljöer. Gömda faror kan finnas, så som elektricitet och andra ledningar.
- Detta verktyg är inte avsett för användning i potentiellt explosiva atmosfärer och är inte isolerat för att komma i kontakt med elektricitet.
- Försäkra att det inte finns några elektriska kablar, gas ledningar, eller liknande, som kan utgöra en fara om de skadas av användningen av verktyget.

FARORMED DAMM OCH FLÄKTAR

Om verktyget används i ett område där det finns damm, kan det störa dammet och utgöra en fara.

Det följande gäller:

- Riskbedömning bör inkludera damm som skapas av användandet av verktyget och potentialen för störandet av befintligt damm.
- Rikta fläkten för att minimera störandet av damm i en dammfylld miljö.
- Där faror med damm och fläktar skapas bör prioriteten vara att kontrollera dem vid utsläppet.

ALLMÄN BESKRIVNING

- Handhållna fästande elverktyg består av ett pneumatisk kraftaggregat, styrorgan och magasin i vilket energi tillförs i en linjär rörelse till en laddad fästanordning, i syfte att köra fästanordningen in i bestämda material såvida det inte används en särskild fästanordning avsedd för att användas på betong eller stål.
- All annan användning är förbjuden.

VARNINGAR

Verktyg med symbolen ska endast användas för gällande produktion. All annan användning är förbjuden.

- Vila inte fingret mot avtryckaren när du lyfter upp verktyget, förflyttar verktyget mellan olika områden och positioner eller när du går, då vilandet av fingret på avtryckaren kan leda till oavsiktlig användning. För verktyg med valbar manövrering, kontrollera alltid verktyget före användning för att försäkra att rätt läge är valt.
- Detta verktyg har antingen valbar manövrering eller för manövrering vid kontakt eller manövrering vid kontinuerlig kontakt med valbara lägen för manövrering eller är ett verktyg med manövrering vid kontakt eller manövrering vid kontinuerlig kontakt och har markerats med symbolen ovan. Dess avsedda användningar är för produktion av sådant som lastpallar, möbler, husbyggen, möbelklädsel och mantling.
- Om du använder detta verktyg i läget för valbar manövrering, försäkra alltid att rätt manövreringsläge är inställt.
- Använd inte detta verktyg i manövrering vid kontakt för sådant som att stänga lådor eller kistor och för att montera säkerhetssystem på transporter på lastbilar eller trailers.
- Var försiktig när du byter från en arbetsyta till en annan.

SÄKERHETSVARNINGAR

- Läs och förstå dessa varningar för att förebygga skador hos dig själv eller åskådare. Se delarna om användning av verktyget, uppehåll och felsökning för mer information.
- Misslyckande med att följa varningarna kan resultera i allvarliga skador.
- Släng inte bort manualen.

- Användare och andra på arbetsområdet ska vara iklädda stöttåliga ögonskydd med sidoskydd. Misslyckande att använda rätt utrustning kan orsaka allvarliga skador. CE som motsvarar EN166.

- Använd alltid annan skyddsutrustning så som hörselskydd, handskar och bygghjälm.
- Använd endast handskar som ger tillräcklig känsla och säker kontroll av avtryckare och justering av apparatur.
- Användare and andra i arbetsområdet ska använda hörselskydd.
- Oskyddad utsättning för höga ljudnivåer kan orsaka permanenta, invalidiserande, hörselförlust och andra problem så som tinnitus (ringande, surrande, visslande eller hummande i öronen).
- Lämpliga kontroller för att minska risken kan inkludera handlingar så som dämpande material för att förebygga arbetsstycken från att ”ringa”.
- Använd lämpliga hörselskydd.
- Använd och underhåll verktyget per rekommendationen i dessa instruktioner för att förebygga onödig ökning av ljudnivåer.
- Om verktyget har en dämpare, försäkra alltid att den finns på plats och är välfungerande när verktyget används.

- Utsättande för vibrationer kan orsaka invalidiserande skador på nerver och blodtillförsel i händer och armar.
- Använd varm klädsel när du arbetar under kalla förhållanden, håll dina händer varma och torra.
- Om du upplever domningar, stickningar, smärta eller att huden på dina fingrar eller händer bleknar, uppsök medicinsk rådgivning från en kvalificerad yrkessjuksköterska angående generella aktiviteter.
- Använd och underhåll verktyget per rekommendationen i dessa instruktioner, för att förebygga onödiga nivåer av vibrationer.
- Håll verktyget med ett lätt, men säkert, grepp eftersom risken från vibrationen generellt ökar när styrkan i greppet är högre.

- Var uppmärksam, se vad du gör och använd sunt förnuft när du använder dig av ett elverktyg. Använd inte verktyget när du är trött eller under påverkan av droger, alkohol eller medicin. Ett ögonblick av ouppmärksamhet under användning av elverktyg kan orsaka allvarliga personskador.

- Använd endast rätt nivå av energitillförsel enligt anvisningarna.
- Använd aldrig syre, koldioxid eller andra gasflaskor som en energikälla för detta verktyg; verktyget kommer att explodera och orsaka allvarliga skador.
- Användning av lättantändliga gaser för pneumatiska verktyg skapar en fara för brand eller explosion.

- Ta alltid bort fingret från avtryckaren när du inte kör fästanordningen. Bär aldrig verktyget med fingret på eller under avtryckaren. Verktyget kommer att skjuta ut ett fästdon om kontakten för arbetsstycket stöts emot.
- Verktygets viloläge på sidan och frånkopplad från luft.
- Viloläge inkluderar att ta bort fingret från avtryckaren och att placera verktyget så att arbetsstyckets kontakt inte sätts i rörelse.

- Utgå alltid från att verktyget innehåller fästdon. Håll verktyget med riktning bort från dig och andra. Lek inte med verktyget. Respektera verktyget som ett arbetsredskap.
- Håll händer och ben borta från skjutriktningen.
- Endast erfarna användare ska använda sig av fästanordningsverktyg.

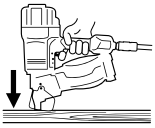

- Kör endast in fästdon i arbetsytor; aldrig in i material för hårt för att penetrera.
- Extra tryck nedåt krävs för verktyg för stål eller betong.
- Under användning kan spillror från arbetsstycket och sorteringssystemet utlösas.
- Försäkra att verktyget alltid är säkert engagerat på arbetsstycket och inte kan halka.

- Verktyg som är utrustade med ’Manövrering vid kontakt’ ska inte användas:
  - Om en förändring av plats påverkas av trappor, stegar eller byggställningar.
  - För att stänga lådor eller kistor.
  - För att fästa säkerhetssystem på transporter.
  - Rörliga plattformer
- Läs och förstå risker som medförs med valbar manövrering i stycket om ”Användning av verktyget”.

- Tvinga inte verktyget. Låt verktyget göra jobbet. Använd rätt verktyg för ditt syfte. Rätt verktyg kommer att utföra jobbet bättre och säkrare i den takt som den är byggd för.
- Överskrid inte.
- Behåll alltid ett stadigt och korrekt fotfäste och balans.

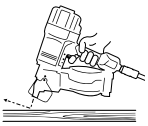

- Kör inte fästanordningar på andra fästdon eller med verktyget i en för skarp vinkel.
- Fästanordningen kan avvika och orsaka skada.

SE

- När du använder verktyget borde försiktighet tas på grund av möjligheten av rekyl av verktyget efter att ett fästdon körts. Om kontakt med arbetsstycket oavsiktligt tillåts att åter få kontakt med arbetsytan efter en rekyl kommer ett oönskat fästdon att köras ut. Tillåt därför verktyget att reylera helt från arbetsytan efter det att ett fästdon körts för att undvika detta tillstånd. Tryck inte arbetsstyckets kontrakt mot arbetsytan innan nästa fästdon önskas.

- Håll verktyget på rätt sätt med ett ordentligt grepp och var beredd på att motarbeta och hantera normala och plötsliga rörelser så som rekyl. Greppet bör alltid vara säkert men lämpligt för att minska risker för vibrationer som kan skapa allvarliga skador.
- Behåll en balanserad kroppsposition och säkert fotfäste.
- Var försiktig när du använder pneumatiska verktyg eftersom verktyget blir kallt. Detta kan påverka grepp och kontroll.

- Kör inte fästdon nära kanten av arbetsytan.
- Fästanordningen kan avvika och orsaka skador.
- Håll åskådare borta.
- Markera din arbetsyta tydligt.

- Koppla bort verktyget från luften innan du utför underhåll av verktyget, tar bort fästdom som fastnat, gör justeringar, lämnar arbetsområdet, förflyttar verktyget till ett annat läge eller plats, eller ger verktyget till en annan person.

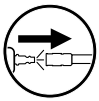

- Verktyget kan skjuta ut ett fästdon när det är ihopkopplat till lufttillförseln; ① ta alltid bort alla fästdon från verktyget innan du kopplar det till slangen.
- Var försiktig när du hanterar fästdon vid laddning eller urladdning. Fästdon har vassa ändar.

- Använd aldrig ett verktyg om ett arbetsstyckes kontakt, avtryckare eller fjädrar har blivit oanvändbara, saknas eller är skadade. Manipulera inte eller ta bort arbetsstyckets kontakter, avtryckare eller fjädrar.
- Modifieringar kan minska effektiviteten hos säkerhetsåtgärderna och öka risken för användaren eller åskådare.
- Använd inte verktyget om verktyget har skadats.

- Försäkra att alla skruvar och lock alltid sitter säkert och hårt. Gör dagliga inspektioner av rörelsefriheten hos avlösaren och arbetsstyckets kontakt. Använd aldrig verktyget om delar saknas, är utslitna eller skadade.
- Använd alltid det andra handtaget (om det ingår)

- Använd endast delar, fästdon, smörjmedel och accessoarer som rekommenderas eller säljs av SENCO. Modifiera inte verktyget utan tillstånd från SENCO.

- Använd endast ren, torr, reglerad tryckluft vid rekommenderat tryck.
- Stäng alltid av tillförseln av luft och koppla ur verktyget när det inte är i användning.

- Verktyg ska inte kopplas till tryck som potentiellt kan överskrida det maximala trycket för användning med 10 %.
- Överskrid inte det maximala trycket för användning Ps max.

- Verktyg som markerats med en uppochnervänd triangel får inte användas såvida det inte har utrustats med ett effektivt arbetsstyckes kontakt.
- Verktyg utan kontakt för arbetsstycket kan avlösas oavsiktligt och orsaka skador.

- Ställ för att fästa verktyget vid ett stöd ska designas och konstrueras av tillverkaren av stället på ett sådant sätt att verktyget kan säkert fästas för dess avsedda användning.

- Verktyget och slangen för lufttillförsel måste ha en sammanhörande nippel som gör att allt tryck tas bort från verktyget när kopplingsleden kopplas bort.
- Tryckluft kan orsaka allvarliga skador.
- Koppla alltid bort verktyget från tillförseln av tryckluft innan du byter accessoarer, gör justeringar och/eller reparationer eller när du flyttar från arbetsområdet till ett annat område.
- Rikta aldrig tryckluft mot dig själv eller någon annan.
- Snärtande slangar kan orsaka allvarliga skador – kontrollera alltid att det inte finns skadade eller lösa slangar.

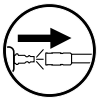

- Ladda inte fästanordningar med avtryckaren eller arbetsstycket nedtryckt.

- Använd inte verktyget utan varningsetikett på verktyget. Om etiketten saknas, är skadad eller oläsbar, kontakta din SENCO representant för att få en ny etikett.

- Använd aldrig ett verktyg som läcker luft eller behöver repareras.
- Använd inte om verktyget är skadat.
- Bär eller dra aldrig ett pneumatiskt verktyg i slangen.

- Utför inga ''akuta reparationer'' utan ordentliga verktyg eller utrustning.
- Kontrollera alltid verktyget innan användning efter trasiga, felplacerade, lösa eller utslitna delar.

  Skriftlig tillåtelse från tillverkaren av verktyget måste tillgodoses innan några modifieringar av verktyget utförs.

- Håll händer och andra kroppsdelar borta från området som visas i cirkeln för att undvika potentiella skador under användning.
- Håll fingrar borta från avtryckaren när verktyget inte används och när det förflyttas från en position till en annan.

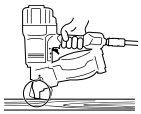

SE

VARNING
SPIKMASKINEN ÄR UTRUSTAD MED EN SÄKERHETSMEKANISM FÖR AVTRYCKAREN (SNURRANDE MÖTANDE HJUL). DETTA INNEBÄR ATT AVTRYCKAREN ENDAST KAN AKTIVERAS NÄR DEN PLACERAS PÅ ETT ARBETSSTYCKE. AVTRYCKARENS SÄKERHETSMEKANISM BÖR ALDRIG STÄNGAS AV (FÖRUTOM ENLIGT KAPITEL 1.5, SIDA 60)!

ANVÄNDNING AV VERKTYGET

1.1 Anslutning till tillförseln av tryckluft

För att försäkra att spikmaskinen fungerar krävs perfekt filtrerad, torr, oljad komprimerat tryck i tillräckliga mängder (se kapitlet ”Specifikationer”). Observera de följande punkterna när du väljer tillförsel av tryckluft:

- Om trycket i nätverket av tillförseln är högre än det tillåtna trycket för användning av spikmaskinen (8.3 bar), måste ett extra tryckkontrolleringsvalv (tryckreglering) med ett nedströms tryckkontrollsvalv installeras i ledningen av tillförsel.
- När tryckluft skapas av en kompressor kondenserar den naturliga fukten i atmosfären. Denna kondensation måste tas bort med en fuktfälla. Annars kan korrosion påbörjas i trycklyftens system och i spikmaskinen och orsaka slitage.
- Permanent installerade ledningar för systemet för tryckluft bör ha en intern diameter på minst 19 mm. Slangens anslutning till spikmaskinen bör ha en intern diameter på minst 8 mm.
- Tryckluftsledningar bör läggas i en nedåtgående backe från kompressorn till användaren.
- Terminaler för användare bör anslutas på den övre sidan av permanent installerade tryckluftsledningar.

SE

1.1.1 Smörjning

Om det inte finns någon enhet för underhåll, smörj på spikmaskinens luftintag med SENCO pneumatik olja; under normala förhållanden för användning räcker det med 5-10 droppar två gånger om dagen.

1.1.2 Anslutning

För att ansluta spikmaskinen till tillförseln av tryckluft kan du utföra följande steg:

1. Försäkra att trycket i tryckluftssystemet inte överskrider det tillåtna trycket för användning av spikmaskinen (8.3 bar).
2. Ställ in lufttrycket på den lägsta nivån av det rekommenderade trycket för användning (6 bar).
3. Töm magasinet för att undvika att en spik utlöses under följande steg. Detta kan ske om delar av spikmaskinen inte är i startposition på grund av tidigare underhåll eller reparation eller på grund av transportering.
4. Anslut nippeln på spikmaskinen till systemet för tillförsel av tryckluft genom att använda en slang som är utrustad med snabbfästen.

Försäkra att spikmaskinen fungerar perfekt. För att göra detta, placera uttaget på ett stycke trä. – Dra nu spikmaskinen mot dig utan att aktivera avtryckaren. Systemet bör inte utlösas. – Repetera processen med en aktiverad avlösare. Systemet bör nu utlösas med regelbundna intervaller.

1.2 Ladda magasinet

VARNING
OM FEL SPIKAR ANVÄNDS KAN SÄKER ANVÄNDNING INTE GARANTERAS. AV DENNA ANLEDNING BÖR DU ENDAST ANVÄNDA SPIKAR SOM ÄR GODKÄNDA AV TILLVERKAREN.

Matrix Figur nr.	Beskrivning	Figur Anteckningar	
A1	Magasin med sidoladdning	Ladda inte fästdon med avtryckaren eller arbetsstyckets kontakt (säkerhetselementet) nedtryckt. Släpp lös magasinets spärr och öppna magasinet.	
A2	Magasin med sidoladdning	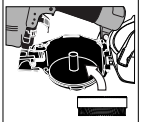	Justera alltid magasinet för att förse fästdonen med korrekt körriktning, placera spikarna i magasinet.
A3	Magasin med sidoladdning		För in den första spiken i föraspåret med den andra spiken i matarpallen. Stäng magasinets lock, stäng och lås inmatningsdörrens spärr.

1.3 Sätt i batteriet

Sätt i det laddade batteriet i batteriuttaget ovanifrån.

1.4 Stänga av och sätta på maskinen

Tryck på On / Off knappen. När anordningen är redo att användas kommer lasern att sättas på.

1.5 Signalhjul / trippsäkring

Signalhjulet kan röras i höjd. Genom att placera systemet på arbetsstycket kommer signalhjulet att resas upp och anordningen stängs av (avtryckaren släpps).

1.6 Justera avståndet till klämman

Avståndet mellan klämmorna kan justeras fritt från mellan 30 mm och 5 mm ökning.
Det optimala avståndet mellan klämmorna kan väljas för varje projekt. Det finns en grundläggande KORT distans för kanten av plattan och en LÅNG distans för den inre ytan av plattan. Dessa ställs in på 70/140 mm som standard. Se displayen.

För att justera avståndet, följ dessa steg:
- Välj en distans för klämman KORT / LÅNG efter 4.7.
- Signalhjulet måste vara i den lägre positionen. För att göra detta, lyft enheten och placera ett passande föremål under vagnen.
- Tryck ner knappen för att släppa spärren och tryck sedan på shift knappen. Håll båda spakarna i 2 sekunder, kontrollen kommer att byta om till inställningsläge. Shift nyckeln kommer att blinka.
- För att öka distansen på klämman med 5 mm, tryck på en avtryckare flera gånger tills det önskade värdet visas på displayen.
- För att minska distansen på klämman med 5 mm, tryck på en shift knapp flera gånger tills det önskade värdet visas på displayen.
- Ta bort föremålet under vagnen så att signalhjulet höjs igen. Kontrollen går tillbaka till driftläge.
- För den andra distansen, repetera samma procedur. Den valda distansen kommer att behållas även när kontrollen stängs av.

1.7 Byt klämmans avstånd KORT / LÅNG

Tryck på en avbrytare.
- KORT distans: indikatorn för avbrytarens utbyte är av.
- LÅNG distans: indikatorn för avbrytarens utbyte är på.

1.8 Avlösare

Tryck på en avlösare, och den justerade distansen för klämman fixeras. Om anordningen flyttas för fort, inga släpp och ringlysen på shift-knappen blinkar snabbt.
- Varning: Flytta aldrig verktyget över arbetsstycket i den öppna positionen.

1.9 Justera teleskopsarmen

- Lösgör teleskopsarmen.
- Justera teleskopsarmen utefter den önskade längden.
- Fäst justeringsärmen på teleskopsärmen.

1.10 Ställa in driftsdjupet

- Lösgör de fyra skruvarna KDN0917
- Lösgör låsbulten för justeringsskruven
- Justera djupet på drivspåret med justeringsskruven. Rotera det utåt och nedåt.
- Dra åt låsbulten och de fyra KDN0917 skruvarna ordentligt.

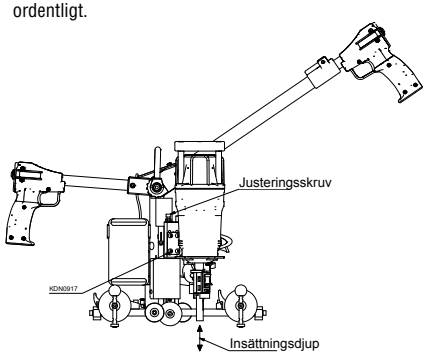

1.11 Ställ in rätt avstånd

Guide för att ställa in fixerade distanser längs med kanten för applicering.
- Lösgör låsspärren.
- Dra stoppet i sidan till den önskade distansen (skalan).
- Stoppet kommer att resultera i en kontinuös distans i relation till den önskade distansen. För distanser av 90-140 mm kan man byta guiden över 50 mm genom att skruva i 2 hål (skala +50).
- Ställ in guide roller med handtaget nedåt.

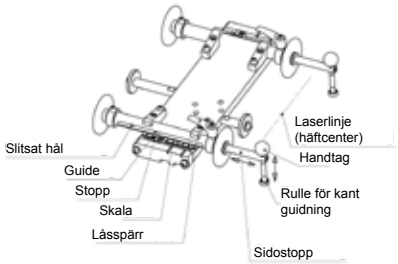

1.12 Ta bort verktyget

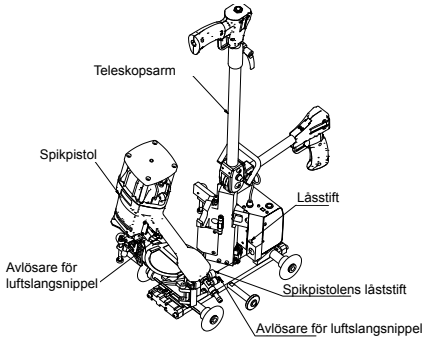

Expandering
- Koppla bort enheten från tillförseln av tryckluft!
- Justera teleskopsarmen vertikalt.
- Ta bort båda luftslangarna från slangnipplarna.
- Rotera driften genom att lyfta huvudet.
- Tryck ner låsstiftet med ett lämpligt verktyg.
- Dra driftenheten ur behållaren.

Montering:
- Tryck ner låsstifet med ett lämpligt verktyg.
- Placera båda luftslangarna på slangnipplarna.

SE

ARBETE MED GUIDERÄLS (Festool / Mafell)

2.1 Vägkartan är för att arbeta med standard designade guideräls.

- Sätt upp den patologiska guide rälsen, så att spåret i rälsen guidar maskinens guidebar.
- Vid användning av Festool räls, använd de breda skårorna. Vid användning av Mafell, använd de smala skårorna.
- För att byta, vrid KDN0706 skruvarna, vänd om guiderälsen, fäst skruvarna igen.

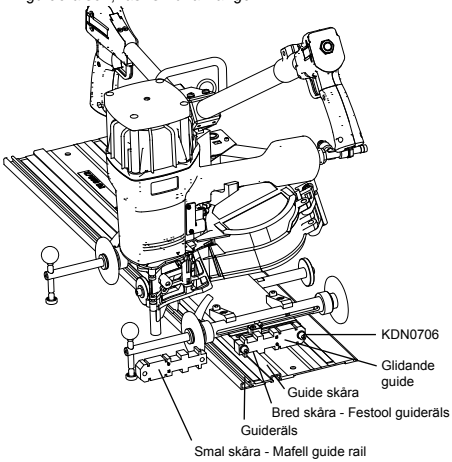

2.2 Placering av guiderälsen

- För optimal placering av guiderälsen (MDM0217) till plattan, se de valfria guiderna för räls som finns tillgängliga. Beställningsnummer: to EJ036F0
- Montera delarna enligt guiderälsen.

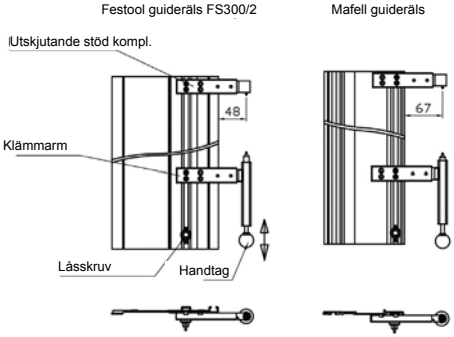

SE

VERKTYGETS DELAR

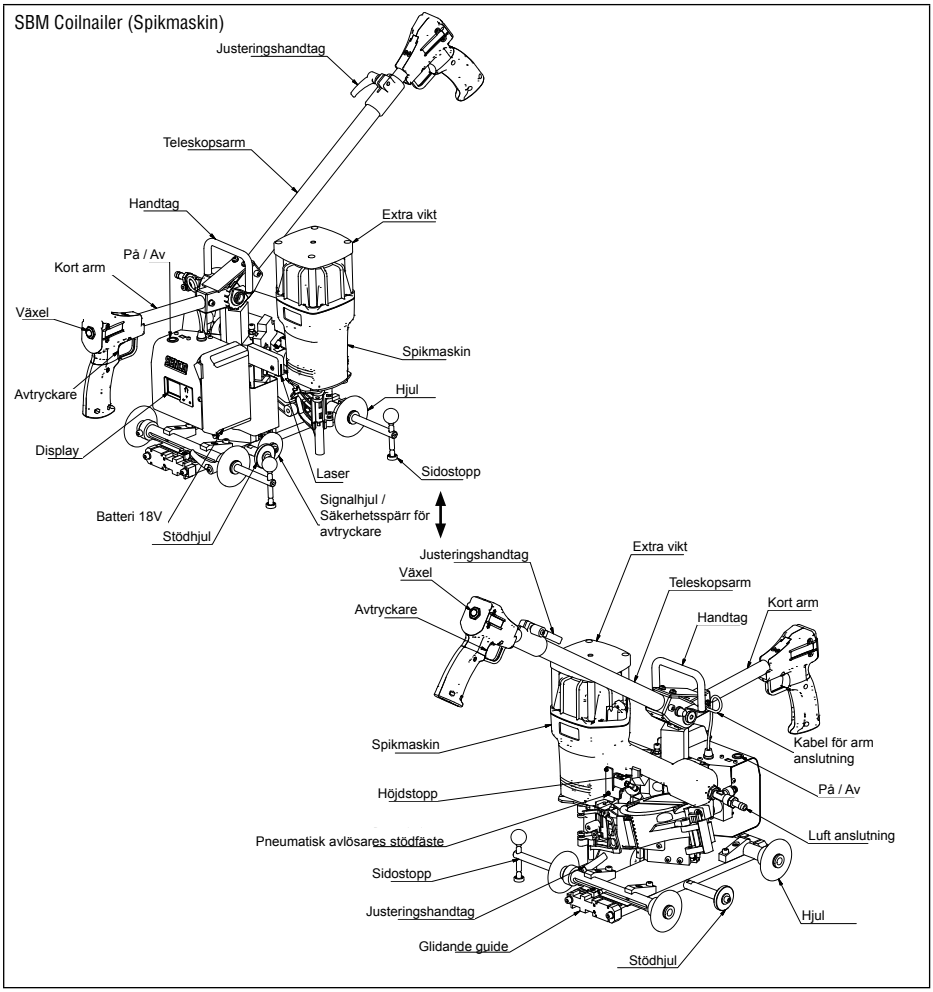

SE

UNDERHÅLL

Varning

- Reparationer utöver de som beskrivs här bör endast utföras av tränad och kvalificerad personal. Kontakta SENCO för information på: +31 320 295 575.
- Läs delen ''Säkerhets varningar'' innan du utför underhåll på verktyget.
- Använd endast reservdelar från tillverkaren eller autoriserade representanter.

- Alla skruvar bör hållas hårt åtdragna. Lösa skruvar resulterar i en osäker användning och att delar går sönder.
- Kontrollera varje månad.

- Med verktyget urkopplat, utför dagliga inspektioner för att försäkra fri rörelse av arbetsstyckets kontakt och avtryckaren. Använd inte verktyget om arbetsstyckets kontakt eller avlösaren stelnar eller inte rör sig som det ska.

- Lägg SENCO pneumatiska olja (5 till 10 droppar) på luftintaget två gånger om dagen (beroende på hur ofta verktyget används). Andra oljor kan skada O-ringarna och andra delar på verktyget.
- En del SENCO verktyg är fria från olja och behöver INTE oljas, se dess etikett.

- Torka rent redskapet varje dag och inspektera för slitage. Använd endast ett icke-antändbart rengöringsmedel om nödvändigt.
- Låt inte ligga i vatten.
- Varning: Sådana lösningar kan skada O-ringar och andra delar av verktyget.
- Städa undan städmaterial ordentligt.

SE

FELSÖKNING

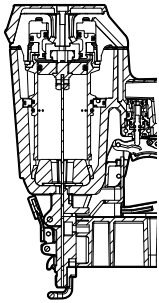

Om fästdon stockar sig:

Koppla från lufttillförseln

Rensa blockeringen

Fortsätt med prodecuren för laddning

1	SYMTOM Luftläcka vid övre delen av verktyget / slö användning. LÖSNING Kontrollera tillförseln av luft / dra åt skruvar eller installera ett Reparations Kit – Se manualen för Delar
2	SYMTOM Luftläcka vid nedre delen av verktyget / dålig retur LÖSNING Rengör verktyget / dra åt skruvar eller installera ett Reparations Kit – Se manualen för Delar
3	SYMTOM Andra problem. LÖSNING Kontakta SENCO.
4	SYMTOM Displayen lyser inte. LÖSNING Kontrollera batterinivån, ladda om nödvändigt.

TEKNISK INFORMATION

Typ av verktyg	Lägsta till högsta tryck vid användning	Luft konsumtion (60 varv per minut) liter	Luftintag	Maxfart (varv per sekund)	Vikt i Kg	Kapacitet för spikar	Verktygets storlek: Höjd i mm	Verktygets storlek: Längd i mm	Verktygets storlek: Bredd: Kropp i mm
XtremePro Series									
SBM SCN49XP	6-8,3 bar	111	3/8 in NPT	3	10.2	375	337 - 1173	337-1283	314
SBM SCN65XP	6-8,3 bar	270	3/8 in NPT	8	11.4	275	337 - 1173	337-1283	327

SPIKARNAS OMFÅNG

Typ av verktyg	Min-Max längd i mm					
	Min-Max diameter i mm	Jämn	Ring	Skruv	Sorteringstyp	Sorteringsvinkel
XtremePro Series						
SBM SCN49XP	2.1-2.9	32-65	32-60	50-65	Tråd & Plast	16°
SBM SCN65XP	2.5-3.3	50-90	50-70	50-83	Tråd	16°

LJUD INFORMATION

Ljud Information I enlighet med EN12549	Dessa värden är relaterade till verktygets karakteristiska värden och representerar inte oljud som skapas vid användning. Arbetsplatsens design kan även verka för att minska ljudnivåer, till exempel placera arbetsstycket på ljuddämpande stöd.
Vibrations Information I enlighet med ISO8662-11	Dessa värden är relaterade till verktygets karakteristiska värden och representerar inte påverkan till handtagssystem när verktyget används.

Typ av verktyg	Ljudtrycksnivå (Lpa) dB	Ljudeffektnivå (Lwa) dB	Vibrationsnivå m/s2
XtremePro Series			
SBM SCN49XP	86	96	3,09
SBM SCN65XP	93	102	3,68

SE

INDHOLDSFORTEGNELSE

Arbejdsgiverens Ansvar 66
Generel Beskrivelse 66
Advarsler 66
Sikkerhedsadvarsler 67
Brug Af Værktøjet 69
Vedligeholdelse 73
Fejlfinding 73
Tekniske Data 73
Sømstørrelser 73
Støjinformation 74
Overensstemmelseserklæring 120
Begrænset garanti 124

DK

ARBEJDSGIVERENS ANSVAR

Det er arbejdsgiverens ansvar at sikre sig, at denne manual er blevet læst og forstået af al personale, som skal betjene værktøjet. Hold denne manual tilgængelig for fremtidig reference. Risikovurdering og implementering af passende forholdsregler overfor alle potentielle farer er essentielt.

RISICI PÅ ARBEJDSPLADSEN

Følgende gælder:

- Snublen, gliden og fald er væsentlige årsager til arbejdsskader. Vær opmærksom på glatte overflader, der er forårsaget af brug af værktøjet, og også på risikoen for at snuble over lufttilførselsslangen.
- Vær særligt opmærksom i uvante omgivelser. Der kan være skjulte farer, såsom el-kabler eller andre ledninger eller rør.
- Dette værktøj er ikke beregnet til brug i potentielt eksplosive omgivelser og er ikke isoleret mod kontakt med elektricitet.
- Sørg for, at der ikke er elektriske kabler, gasrør eller andet, der kan medføre fare, hvis de beskadiges ved brug af værktøjet.

STØV- OG UDSTØDNINGSFARE

Hvis værktøjet bruges i et område, hvor der er statisk støv, kan det påvirke støvet og forårsage fare. Følgende gælder:

- Risikovurdering bør omfatte støv, der genereres ved brug af værktøjet, og risikoen for at forstyrre eksisterende støv.
- Vend udstødningen, så forstyrrelse af støv i et støvfyldt miljø minimeres.
- Hvis der opstår støv- eller udstødningsrisici, skal det prioriteres at holde dem under kontrol straks ved udstødningen.

GENEREL BESKRIVELSE

- Håndholdt elektrisk sømpistol, der består af en trykluftenhed, en styreskinne og et magasin, hvor energien påføres lineært til et søm med det formål at føre sømmet ind i det relevante materiale, medmindre der bruges et specielt søm beregnet til brug i beton eller stål.
- Værktøjet må ikke anvendes til andre formål.

ADVARSLER

Værktøj med dette symbol må kun anvendes til produktion, og må ikke anvendes til andre formål.

- Sæt ikke fingeren på aftrækkeren når du tager værktøjet op, bevæger dig mellem arbejdsområder og -stillinger eller går, da man med en finger på aftrækkeren risikerer at udløse maskinen utilsigtet. Med værktøjer med flere funktioner, skal man altid kontrollere værktøjet før brug for at sikre sig, at den rigtige tilstand er valgt.
- Dette værktøj har enten manuel aktiveringskontakt eller mulighed for permanent aktivering og er markeret med symbolet ovenfor. Den tilsigtede anvendelse er til produktion af f.eks. paller, møbler, husbygning, polstring og beklædning.
- Når du bruger dette værktøj, skal du altid sikre dig, at det er i den rigtige aktiveringsindstilling.
- Brug ikke dette værktøj til at lukke kasser eller til at montere transportsikringer på trailere eller lastbiler.
- Vær forsigtig, når du skifter fra et arbejdssted til et andet.

SIKKERHEDSADVARSLER

- Vær sikker på at du har læst og forstået disse advarsler for at forhindre personskader på dig selv eller andre. Se afsnittene om brug af værktøjet, vedligeholdelse og fejlfinding for yderligere oplysninger.
- Hvis man ikke efterfølger advarslerne, kan det medføre alvorlige personskader.
- Behold denne manual.

- Operatører og andre i arbejdsområdet skal bære slagfast øjenbeskyttelse med sideskærme. Hvis du ikke gør det, kan det medføre alvorlig personskade. CE enslydende med EN166.

- Brug altid relevant personligt beskyttelsesudstyr såsom høreværn, handsker og hjelm.
- Bær kun handsker, der bevarer tilstrækkelig fingerfornemmelse og sikker kontrol af aftrækkere og andre indstillinger.
- Operatører og andre i arbejdsområdet skal bære høreværn.
- Hvis man er udsat for høje støjniveauer uden beskyttelse, risikerer man permanent høretab og andre lidelser, såsom tinnitus (ringen, summen, fløjten eller brummen for ørerne).
- Passende måder at reducere risikoen på omfatter dæmpende materialer, der forhindrer, at materialer "ringer".
- Brug passende høreværn.
- Brug og vedligehold værktøjet i henhold til anbefalingerne i denne manual for at undgå unødvendige stigninger i støjniveauet.
- Hvis værktøjet har en lyddæmper, skal du altid sikre dig, at den er på plads og i god funktionsdygtig stand, når værktøjet betjenes.

- Vibrationer kan forårsage invaliderende skader på nerver og blodforsyningen til hænder og arme.
- Hav varmt tøj på, når du arbejder under kolde forhold, hold dine hænder varme og tørre.
- Hvis du oplever følelsesløshed, prikken, smerter eller blegning af huden i dine fingre eller hænder, bør du søge råd hos din læge eller en kvalificeret ergoterapeut angående dine arbejdsaktiviteter.
- Betjen og vedligehold værktøjet som anbefalet i disse instruktioner for at undgå unødvendige stigninger i vibrationsniveauet.
- Hold værktøjet med et let, men sikkert greb, for risikoen for vibrationer er generelt større, når grebet er fastere.

- Vær opmærksom, se hvad du laver, og brug sund fornuft, når du betjener elektrisk værktøj. Brug ikke værktøjet, hvis du er træt eller påvirket af stoffer, alkohol eller medicin. Et øjebliks uopmærksomhed under betjening af elværktøj kan resultere i alvorlige personskader.

- Brug kun korrekt energiforsyning som angivet
- Brug aldrig ilt, kuldioxid eller anden flaskegas som energikilde til dette værktøj; værktøjet kan eksplodere og dermed forårsage alvorlige personskader.
- Brug af ilt eller brændbare gasser til trykluftdrevne værktøjer giver risiko for brand eller eksplosion.

- Fjern altid fingeren fra aftrækkeren når du ikke sømmer med maskinen. Bær aldrig rundt på værktøjet med fingeren på eller under aftrækkeren. Værktøjet skyder et søm ud, hvis aktiveringsknappen stødes.
- Korrekt hvileposition for værktøjet er på siden og frakoblet luft.
- Ved hvileposition skal fingeren fjernes fra aftrækkeren og værktøjet være placeret, således at aktiveringsknappen ikke er aktiv.

- Forestil dig altid, at værktøjet indeholder søm. Vend altid værktøjet væk fra dig selv og andre. Ikke noget fjolleri. Respektér værktøjet som et arbejdsredskab.
- Hold skyderetningen væk fra hænder og ben.
- Sømpistolen bør kun anvendes af oplærte operatører.

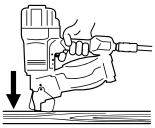

- Brug kun sømpistolen på egnede materialer; og aldrig på materialer, der er så hårde, at de ikke kan gennembrydes.
- Hvis værktøjet bruges på stål eller cement, skal der anvendes ekstra tryk.
- Under drift kan affald fra emnet & opsamlingssystemet udspredes.
- Sørg for, at værktøjet altid er sikkert fastgjort på emnet og ikke kan glide.

- Værktøjer udstyret med "Kontaktaktivering" må ikke bruges:
  - Mens man skifter arbejdssted via trapper, stiger eller stillads.
  - Til lukning af kasser.
  - Til montering af transportsikringer.
  - På bevægeligt underlag.
- Læs og forstå sektionen "Brug af værktøjet" for information om risici forbundet med manuel aktiveringsknap

- Tving ikke værktøjet. Lad værktøjet gøre arbejdet. Brug det korrekte værktøj til din arbejdsopgave. Det korrekte værktøj gør arbejdet bedre og sikrere med den hastighed, det er designet til.
- Stræk dig ikke for langt
- Sørg for at holde ordentlig fodfæste og balance til alle tider.

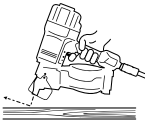

- DSkyd ikke søm i ovenpå andre søm, eller med værktøjet i for spids en vinkel.
- Sømmet kan rikochettere og forårsage skader.

DK

- Vær opmærksom på, at værktøjet kan rekylere, når et søm er afskudt. Et rekyl kan utilsigtet aktivere kontakten og afskyde endnu et søm. Tillad derfor værktøjet at rekylere væk fra arbejdsfladen, efter at et søm er afskudt for at undgå dette. Pres ikke aktiveringskontakten ned på emnet før et nyt søm ønskes afskudt.

- Hold værktøjet korrekt med et fast greb, og vær klar til at modvirke og kontrollere forventede eller uventede bevægelser, som f.eks. rekyl. Grebet bør være sikkert, men passende i forhold til at reducere vibrationerne, der kan forårsage alvorlige personskader.
- Oprethold en afbalanceret kropsstilling og et sikkert fodfæste.
- Vær forsigtig, når du bruger trykluftdrevne værktøjer, da værktøjet bliver koldt. Hvilket kan påvirke greb og kontrol.

- Skud ikke søm ind nær kanten af arbejdsemnet.
- Sømmet kan ændre retning og forårsage personskade.
- Hold andre personer på afstand.
- Marker dit arbejdsområde tydeligt.

- Slå lufttrykket fra værktøjet, før du udfører vedligeholdelse af værktøjet, fjerner et fastklemt søm, foretager justeringer, forlader arbejdsområdet, flytter værktøjet eller giver værktøjet til en anden person.

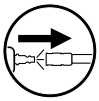

- Værktøjet kan skyde et søm ud, når det tilsluttes lufttrykket; Fjern derfor ① alle søm fra værktøjet, før luftslangen tilsluttes.
- Vær forsigtig, når du håndterer søm, mens du påfylder/tømmer magasinet. Sømmene er spidse.

- Brug aldrig værktøjet hvis aktiveringsknappen, aftrækkeren eller fjedrene er gået i stykker, mangler eller er beskadigede. Undgå at manipulere med eller fjerne aktiveringskontakten, aftrækkeren eller fjedrene.
- Ændringer kan reducere effekten af sikkerhedsforanstaltningerne og øge risikoen for operatøren eller andre tilstedeværende.
- Brug ikke værktøjet, hvis værktøjet er beskadiget.

- Sørg for, at alle skruer og lignende altid er strammet til. Kontrollér dagligt at aktiveringsknappen og aftrækkeren bevæger sig let. Brug aldrig værktøjet, hvis dele mangler, er slidte eller beskadigede.
- Brug altid det ekstra håndtag (hvis det medfølger)

- Brug kun dele, søm, smøremidler og tilbehør, som sælges eller anbefales af SENCO. Modificér ikke værktøjet uden tilladelse fra SENCO

- Brug kun ren, tør, reguleret trykluft ved det anbefalede tryk.
- Luk altid lufttilførselen og afbryd værktøjet, når det ikke er i brug.

- Værktøjet må ikke tilsluttes trykluft, der potentielt kan overstige det maksimale driftstryk med 10%.
- Overskrid aldrig det maksimale driftstryk Ps max.

- Værktøjer mærket med en omvendt trekant må ikke bruges, medmindre de er udstyret med en effektiv aktiveringskontakt.
- Værktøjer uden aktiveringskontakt kan affyres utilsigtet og forårsage personskade.

- Stativer til opsætning af værktøjet skal designes og konstrueres af producenten på en sådan måde, at værktøjet kan fastgøres på en sikker måde i forhold til det tilsigtede formål.

- Værktøjet og lufttilførselsslangen skal have en forbindelsesnippel, så alt tryk fjernes fra værktøjet, når koblingen afbrydes.
- Trykluft kan forårsage alvorlig personskade.
- Kobl altid værktøjet fra trykluftilførslen før du skifter tilbehør, foretager justeringer og/eller reparationer eller når du bevæger dig væk et arbejdsområde til et andet.
- Vend aldrig trykluft mod dig selv eller andre
- Lufttilførselsslangen kan foretage piskeslag og dermed forårsage alvorlige kvæstelser - kontrollér altid om slangen er beskadiget eller løs.

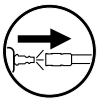

- Put ikke søm i værktøjet med aktiveringskontakten eller aftrækkeren trykket ned.

- Brug ikke værktøjet uden faremarkeringen på værktøjet. Hvis mærkaten mangler, er beskadiget eller ikke kan læses, skal du kontakte din SENCO-repræsentant for at få en ny mærkat.

- Brug aldrig værktøjet, hvis det lækker luft eller skal repareres.
- Brug ikke værktøjet, hvis det er beskadiget.
- Brug aldrig slangen på et lufttrykdrevet værktøj til at bære eller trække det.

- Lav aldrig "nødreparationer" uden ordentligt værktøj og udstyr.
- Kontrollér altid værktøjet før brug for ødelagte, uforbundne, løse eller slidte dele.

Værktøjsproducentens skriftlige godkendelse skal indhentes inden ændringer af værktøjet foretages

- Hold hænder og andre kropsdele væk fra området vist i cirklen for at undgå mulig skader under brug.
- Hold fingrene væk fra aftrækkeren mens du ikke bruger værktøjet, og når du bevæger dig fra en arbejdsstilling til en anden.

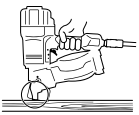

DK

FARE
SØMPISTOLEN ER UDSTYRET MED EN SIKKERHEDSMEKANISME (ROTERENDE MODVÆGT). DET BETYDER AT, AFTRÆKKEREN KUN KAN AKTIVERES NÅR SØMPISTOLEN ER PLACERET MOD ET ARBEJDSEMNE. DENNE SIKKERHEDSMEKANISME BØR ALDRIG SLUKKES (UNDTAGEN SOM BESKREVET I KAPITEL 1.5, SIDE 69)!

BRUG AF VÆRKTØJET

1.1 Tilslutning til trykluft

For at sikre, at sømpistolen fungerer, kræves filtreret, tør, oliefri trykluft i tilstrækkelige mængder (se kapitlet "Specifikationer"). Overhold følgende punkter, når du vælger trykluftforsyning:

- Hvis trykket i forsyningsnetværket er højere end det tilladte driftstryk for sømpistolen (8,3 bar), skal en ekstra trykreguleringsventil (trykregulator) med en trykreguleringsventil installeres i forsyningsledningen.
- Når trykluft genereres af en kompressor, kondenseres den naturlige luftfugtighed. Denne kondensation skal fjernes med en affugter. Ellers kan korrosion opstå i trykluftsystemet og i sømpistolen og forårsage slid
- Permanent installerede slanger til trykluftsystemet skal have en indvendig diameter på mindst 19 mm. Slangetilslutningen til sømpistolen skal have en indvendig diameter på mindst 8 mm.
- Trykluftslanger skal lægges med en nedadgående hældning fra kompressoren til brugsstedet.
- Udgange til forbrug bør forbindes til den øvre side af permanent installerede trykluftslanger.

1.1.1 Smøring

Hvis der ikke er nogen vedligeholdelsesenhed, bør du oliere luftindtaget på sømpistolen med SENCO pneumatisk olie; under normale driftsbetingelser er 5-10 dråber to gange dagligt nok.

1.1.2 Forbindelse

Gennemgå følgende trin for at forbinde sømpistolen til trykluftforsyningen:

1. Sørg for, at trykket i trykluftanlægget ikke overstiger det tilladte driftstryk for sømpistolen (8,3 bar).
2. Indstil lufttrykket på det laveste niveau for det anbefalede driftstryk (6 bar).
3. Tøm magasinet for at undgå, at et søm bliver afskudt i de følgende trin. Dette kan ske, hvis dele af sømpistolen ikke er i startposition på grund af tidligere vedligeholdelses- eller reparationsarbejde eller på grund af transport.
4. Tilslut forbindelsesnippelen på sømpistolen til trykluftforsyningen ved hjælp af en slangetilslutning udstyret med lynkoblinger.

Sørg for, at sømpistolen fungerer korrekt. For at gøre dette skal du placere sømpistolen på et stykke træ. - Træk nu sømpistolen hen imod dig uden at aktivere aftrækkeren. Systemet bør ikke aktiveres. - Gentag processen med en aktiveret aftrækker. Systemet bør nu aktiveres med regelmæssige intervaller.

1.2 Påfyldning af magasinet

DFARE
HVIS UKORREKTE SØM BRUGES, KAN SIKKER BETJENING IKKE GARANTERES. DERFOR BØR DU KUN BRUGE SØM GODKENDT AF PRODUCENTEN

Matrix Billede nr.	Beskrivelse	Billedforklaring	
A1	Opfyldning Af Magasinet	Put ikke søm i værktøjet med aftrækkeren eller aktiveringskontakten (sikringen) trykket ned. Løsn magasinlåsen, og åbn magasinet.	
A2	Opfyldning Af Magasinet	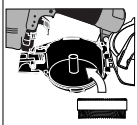	Juster altid magasinet for at give sømmene den rette udskydnings-vinkel, læg søm-mene i magasinet
A3	Opfyldning Af Magasinet		Sæt første søm ind i udskydningsskinnen med det andet søm i indføringsskralden. Luk magasinlåget, luk og lås indføringslågen.

1.3 Indsæt batteriet

Indsæt det opladede batteri i batteriholderen ovenfra.

1.4 Tænde/slukke for apparatet

Tryk på Tænd/Sluk-knappen. Når enheden er klar til drift, tændes laseren.

1.5 Signalhjul / udløbsikring

Signalhjulet kan justeres i højden. Når værktøjet placeres på arbejdsemnet, hæves signalhjulet og enheden slås fra. (Aftrækker frigiver)

1.6 Justering af sømafstanden

Afstanden mellem støtterne kan frit indstilles fra 30 mm i trin på 5 mm. Den optimale afstand kan vælges for hvert projekt. Der er grundlæggende en afstand SHORT for pladens kant og en afstand LONG for pladens indvendige overflade. Disse er som standard indstillet til 70/140 mm. Se display.

DK

Følg disse trin for at justere afstanden:
- Vælg en afstand SHORT/LONG efter 4.7.
- Signalhjulet skal være i den nedre position. For at gøre dette, skal du løfte enheden og placere en passende genstand under vognen.
- Tryk på udløserknappen, og tryk derefter på shift-knappen. Hold begge knapper nede i 2 sekunder, og betjeningen vil skifte til indstillingsfunktion. Shift-knappen vil blinke.
- For at øge afstanden med 5 mm skal du trykke gentagne gange på aftrækkeren, indtil den ønskede værdi vises på displayet.
- For at sænke klemmeafstanden med 5 mm, skal du trykke gentagne gange på shift-knappen, indtil den ønskede værdi vises på displayet.
- Fjern genstanden under vognen, så signalhjulet igen hæves. Betjeningen går tilbage til driftsfunktion.
- Gentag proceduren for den anden afstand. Den indstillede afstand bevares også, når værktøjet slukkes.

1.7 Skift afstanden mellem SHORT/LONG

Tryk på omskifterknappen.
- Afstand SHORT: indikatoren for omskifteren er slukket.
- Afstand LANG: indikatoren for omskifteren er tændt.

1.8 Udløsning

Tryk på aftrækkeren, og den justerede afstand sættes fast. Hvis enheden flyttes for hurtigt, udskydes ingen søm, og ringlysene på Shift-knappen blinker hurtigt.
- Forsigtig: Flyt aldrig værktøjet over arbejdsemnet i åben position

DK

1.9 Justering af teleskoparmen

- Løsn teleskoparmen.
- Juster teleskoparmen til den ønskede længde.
- Spænd justeringsrøret på teleskoparmen.

1.10 Indstilling af skuddybden

- Løsn de fire skruer KDN0917
- Løsn låsemøtrikken på justeringsskruen
- Juster justeringsskruens skuddybde. Drej den af nedad.
- Træk låsemøtrikken og de fire skruer KDN0917 fast.

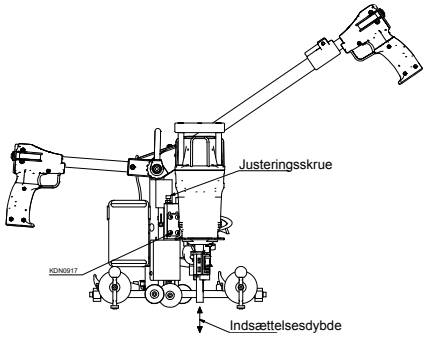

1.11 Indstilling af korrekt afstand

Vejledning til indstilling af faste afstande langs kanten af applikationen
- Løsn låsehåndtaget
- Træk sidestoppet til den foretrukne afstand (målestok)
- Stoppet vil resultere i en fortsat afstand i forhold til den ønskede afstand. For afstande på 90-140 mm kan der skiftes til styring over 50 mm ved at skrue i de 2 tappede huller (målestok +50)
- Sæt styringsenheden med håndtaget nedad.

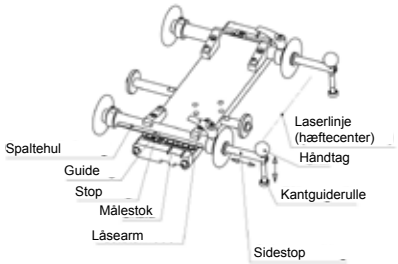

1.12 Fjernelse af værktøjet

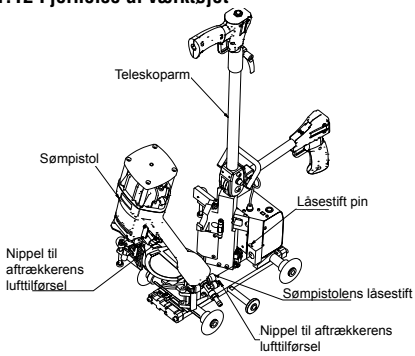

Afmontering:
- Afbryd enheden fra trykluftforsyningen!
- Indstil teleskoparmen lodret.
- Træk begge luftslanger af niplerne
- Drej udskyderen ved at løfte hovedet
- Tryk låsestiften ned med et passende værktøj
- Træk udskyderen ud af holderen

Montering:
- Tryk låsestiften ned med et passende værktøj
- Placer udskyderen med monteringsbolten i holderen
- Sæt begge luftslanger på niplerne

ARBEJDE MED STYRESKINNER (Festool / Mafell)

2.1 Guiden er for arbejde med standarddesignede styreskinner.

- Opsæt indstillingen af styreskinnerne, så en del af skinnerne er over styrestangen.
- Når du bruger en Festool-skinne, skal du bruge de brede hak, med en Mafell-skinne bruges de smalle hak.
- For at skifte drejes skruerne KDN0706, drej styreskinnerne rundt og spænd skruerne igen.

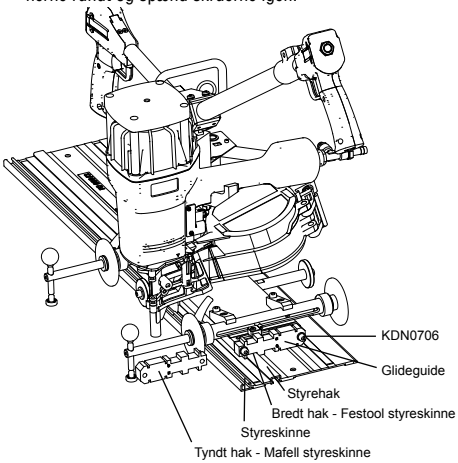

2.2 Placering af styreskinnen

- For en optimal placering af styreskinnen (MDM0217) til pladen skal du kontrollere de tilgængelige styreskinner. Bestillingsnummer: EJ036F0
- Montér delene i forhold til styreskinnen

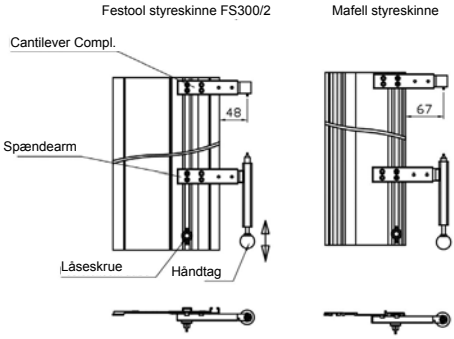

DK

VÆRKTØJSDELE

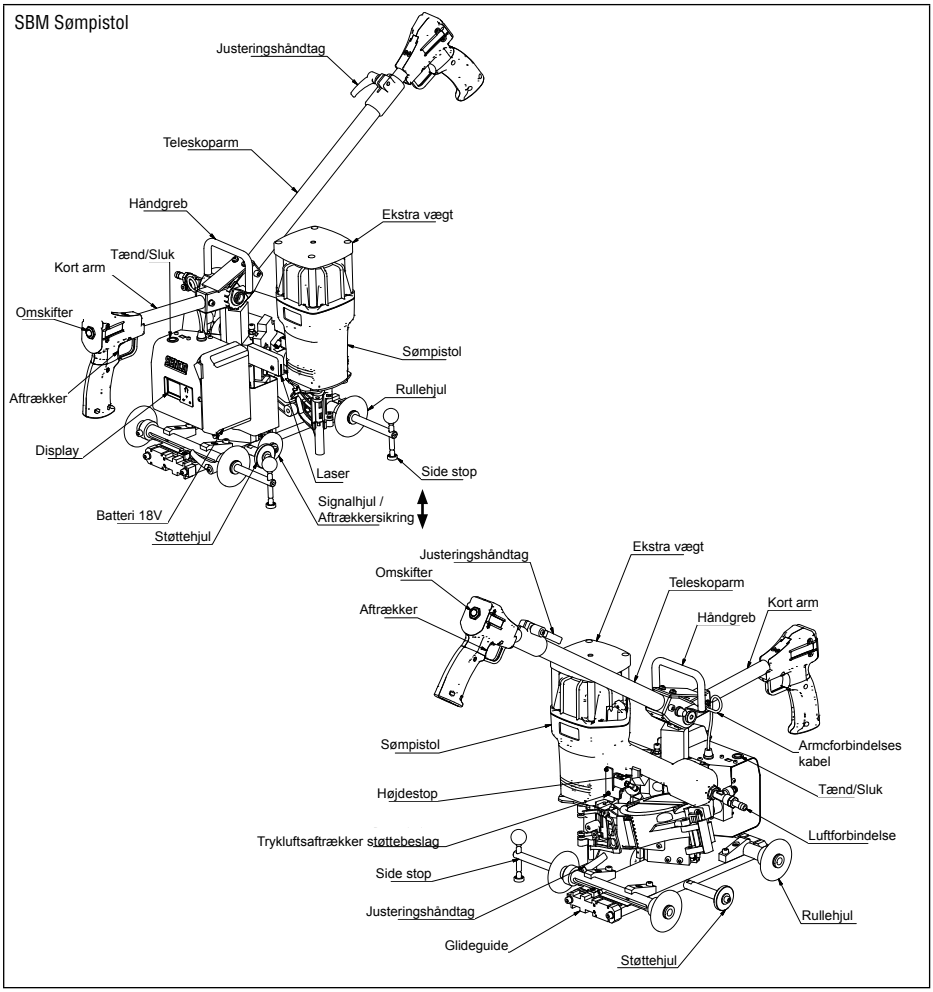

DK

VEDLIGEHOLDELSE

Advarsel

- Reparationer, der ikke er beskrevet her, bør kun udføres af uddannet, kvalificeret personale. Kontakt SENCO for information på: +31 320 295 575.
- Læs afsnittet "Sikkerhedsadvarsler", før du vedligeholder værktøjet.
- Brug kun reservedele, der er godkendt af producenten eller en autoriseret repræsentant.

- Alle skruer skal spændes til. Løse skruer resulterer i usikker drift og brud på maskindele.
- Kontroller månedligt.

- Kontrollér dagligt at aktiveringskontakten og aftrækkeren bevæger sig frit, sørg for at værktøjet er frakoblet under kontrollen. Brug ikke værktøjet, hvis aktiveringsknappen eller aftrækkeren sidder fast eller binder.

- Sprøjt Senco pneumatisk olie (5 til 10 dråber) ned i luftindløbet to gange dagligt (afhængig af hyppigheden af brug af værktøjet). Andre olier kan beskadige O-ringe og andre værktøjsdele.
- Nogle Senco-værktøjer er oliefrie og kræver IKKE olie, Kontrollér mærkaten.

- Rengør værktøjet dagligt og kontrollér for slid. Brug kun ikke-brandfarlige rengøringsopløsninger, og kun hvis det er nødvendigt.
- Læg det ikke i blød.
- Forsigtig: Rengøringsopløsninger kan beskadige O-ringe og andre værktøjsdele.
- Bortskaf rengøringsmaterialer korrekt.

FEJLFINDING

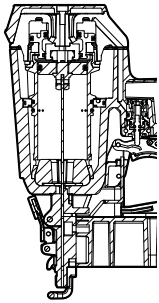

I tilfælde af at søm sætter sig i klemme:

Frakobl luftforsyningen

Fjern alle søm fra magasinet

Frigør de fastspændte søm

Følg normal påfyldningsprocedure

1	SYMPTOM Luftlækage nær toppen af værktøjet. / Værktøjet er langsomt LØSNING Kontrollér lufttilførslen / spænd skruerne, eller installer Reparationssæt - Se Maskindelshåndbog
2	SYMPTOM Luftlækage nær bunden af værktøjet / Dårlig tilbagekørsel. LØSNING Rengør værktøjet / spænd skruerne, eller installer reparationssæt Se Maskindelshåndbog
3	SYMPTOM Andre problemer. LØSNING Kontakt SENCO.
4	SYMPTOM Ingen lys i displayet. LØSNING Kontrollér batteriniveauet, oplad om nødvendigt.

DK

TEKNISKE DATA

Værktøjstype	Minimalt til maksimalt driftstryk	Lufttorbrug (60 cyklusser i minuttet) liter	Luftindtag	Maksimal hastighed (cyklusser per sekund)	Vægt Kg	Sømkapacitet	Værktøjsstørrelse: Højde mm	Værktøjsstørrelse: Længde mm	Værktøjsstørrelse: Bredde: Hoveddel mm
XtremePro Series									
SBM SCN49XP	6-8,3 bar	111	3/8 in NPT	3	10.2	375	337 - 1173	337-1283	314
SBM SCN65XP	6-8,3 bar	270	3/8 in NPT	8	11.4	275	337 - 1173	337-1283	327

SØMSTØRRELSER

Værktøjstype	Min-max længde mm					
	Min-Max diameter mm	Glat	Ring	Skrue	Samlingstype	Samlingsvinkel
XtremePro Series						
SBM SCN49XP	2.1-2.9	32-65	32-60	50-65	Tråd og plastic	16°
SBM SCN65XP	2.5-3.3	50-90	50-70	50-83	Tråd	16°

STØJINFORMATION

Støjinformation i overensstemmelse med EN12549	Disse værdier er værktøjsrelaterede typiske værdier og repræsenterer ikke nødvendigvis støj udviklet på arbejdsstedet. Arbejdspladsdesign kan også tjene til at reducere støjniveauer, f.eks. placering af emne på lyddæmpende materiale.
Vibrationsinformation i overensstemmelse med ISO8662-11	Denne værdi er en værktøjsrelateret typisk værdi og repræsenterer ikke nødvendigvis indflydelsen på hånd og arm ved brug af værktøjet.

Værktøjstype	**Lydtryksniveau (Lpa) dB**	**Lydkraftniveau (Lwa) dB**	**Vibrationsniveau m/s2**
XtremePro Series			
SBM SCN49XP	86	96	3,09
SBM SCN65XP	93	102	3,68

DK

TABLA DE CONTENIDOS

Responsabilidades Del Empleador 75
Descripción General 75
Advertencias 75
Advertencias De Seguridad 76
Uso De Herramientas 78
Mantenimiento 82
Resolución De Problemas 82
Datos Técnicos 82
Rango De Clavos 83
Información De Ruido 83
Declaración de conformidad 120
Garantía limitada 124

RESPONSABILIDADES DEL EMPLEADOR

Es responsabilidad del empleador asegurarse de que este manual sea leído y comprendido por todo el personal asignado al uso de la herramienta. Mantenga este manual disponible para futuras referencias. La evaluación de riesgos y la implementación de controles apropiados para todos los peligros son esenciales.

RIESGOS DEL LUGAR DE TRABAJO

Lo siguiente se aplica:

- Los resbalones, tropiezos y caídas son las principales causas de lesiones en el lugar de trabajo. Tenga en cuenta las superficies resbaladizas causadas por el uso de la herramienta y también los peligros de tropiezos causados por la manguera de la aerolínea.
- Procede con cuidado adicional en un entorno desconocido. Pueden existir peligros ocultos, como la electricidad u otras líneas de servicios públicos.
- Esta herramienta no está destinada a ser utilizada en atmósferas potencialmente explosivas y no está aislada del contacto con la energía eléctrica.
- Asegúrate de que no haya cables eléctricos, tuberías de gas, etc. que puedan causar un peligro si se dañan con el uso de la herramienta.

PELIGROS DEL POLVO Y E SCAPE

Si la herramienta se utiliza en un área donde hay polvo estático, puede perturbar el polvo y causar un peligro.

Se aplica lo siguiente:

- La evaluación de riesgos debería incluir el polvo creado por el uso de la herramienta y la posibilidad de perturbar el polvo existente.
- Dirigir el escape de manera que se minimice la perturbación del polvo en un ambiente lleno de polvo.
- Cuando se creen peligros de polvo o escape, la prioridad será controlarlos en el punto de emisión.

DESCRIPCIÓN GENERAL

- Herramienta manual impulsora compuesta por una unidad de potencia neumática, un cuerpo de guía y un depósito en el que se aplica energía en un movimiento lineal a un sujetador cargado, con el fin de impulsar el sujetador en materiales definidos, a menos que se utilice un sujetador especializado destinado a ser utilizado en concreto o en acero.
- Se prohíbe cualquier otro uso.

ES

ADVERTENCIAS

Las herramientas con símbolo sólo se utilizarán para aplicaciones de producción. Cualquier otro uso está prohibido.

- No apoye el dedo en el gatillo al levantar la herramienta, al moverse entre las áreas y posiciones de operación o al caminar, ya que apoyar el dedo en el gatillo puede llevar a un manejo inadvertido. En el caso de las herramientas con accionamiento selectivo, compruebe siempre la herramienta antes de su uso para asegurarse de que se ha seleccionado el modo correcto.
- Esta herramienta tiene un accionamiento selectivo por contacto o un accionamiento continuo por contacto mediante selectores de modo de accionamiento o es una herramienta de contacto de accionamiento por contacto o de accionamiento continuo y ha sido marcada con el símbolo de arriba. Sus usos previstos son para aplicaciones de producción tales como paletas, muebles, viviendas manufacturadas, tapicerías y revestimientos.
- Si utiliza esta herramienta en el modo de accionamiento selectivo, asegúrese siempre de que está en el ajuste de accionamiento correcto.
- No utilice esta herramienta en el accionamiento por contacto para aplicaciones como el cierre de cajas o cajones y la instalación de sistemas de seguridad de transporte en remolques y camiones.
- Cuidado al cambiar de un lugar de conducción a otro.

ADVERTENCIAS DE SEGURIDAD

- Lee y entiende estas advertencias para prevenir lesiones a ti mismo y a los espectadores. Consulta las secciones de uso de la herramienta, mantenimiento y solución de problemas para obtener información adicional.
- El incumplimiento de las advertencias podría resultar en lesiones graves.
- No descartar.

- Los operarios y otras personas en el área de trabajo llevarán protección ocular resistente a los impactos con escudos laterales. El no hacerlo puede causar lesiones graves. CE equivalente a EN166

- Siempre usa otro equipo de protección personal como audífonos, guantes y casco.
- Sólo use guantes que proporcionen una sensación adecuada y un control seguro de los gatillos y los dispositivos de ajuste.
- Operadores y otras personas en el área de trabajo deberán usar protección auditiva.
- La exposición sin protección a altos niveles de ruido puede causar una pérdida de audición permanente e incapacitante, así como otros problemas como el tinnitus (zumbidos, zumbidos, silbidos o zumbidos en los oídos).
- Medidas de control apropiadas para reducir el riesgo pueden incluir acciones como la amortiguación de materiales para evitar que las piezas de trabajo "suenen".
- Use protección auditiva adecuada.
- Opera y mantén la herramienta como se recomienda en estas instrucciones, para evitar un aumento innecesario de los niveles de ruido.
- Si la herramienta tiene un silenciador, asegúrate siempre de que esté en su lugar y en buen estado de funcionamiento cuando la herramienta esté siendo operada.

- La exposición a la vibración puede causar un daño incapacitante a los nervios y al suministro de sangre de las manos y los brazos.
- Usa ropa de abrigo cuando trabajes en condiciones de frío, mantén tus manos calientes y secas.
- Si experimenta entumecimiento, hormigueo, dolor o blanqueamiento de la piel de sus dedos o manos, busque el consejo médico de un profesional de la salud ocupacional calificado en relación con las actividades generales.
- Opera y mantén la herramienta como se recomienda en estas instrucciones, para evitar un aumento innecesario de los niveles de vibración.
- Sostén la herramienta con un agarre ligero, pero seguro, porque el riesgo de vibración es generalmente mayor.

- Mantente alerta, vigila lo que haces y usa el sentido común cuando manejes una herramienta eléctrica. No uses la herramienta mientras estés cansado o bajo la influencia de drogas, alcohol o medicinas. Un momento de falta de atención al utilizar una herramienta eléctrica puede causar lesiones personales graves.

- Sólo use el suministro de energía correcto según las instrucciones
- Nunca utilice oxígeno, dióxido de carbono o cualquier otro gas embotellado como fuente de energía para esta herramienta; la herramienta explotará y causará lesiones graves.
- El uso de oxígeno o gases combustibles para herramientas neumáticas crea un riesgo de incendio o explosión.

- Siempre retire el dedo del gatillo cuando no esté manejando los sujetadores. Nunca lleve la herramienta con el dedo sobre o bajo el gatillo. La herramienta expulsará un sujetador si el contacto de la pieza de trabajo se golpea.
- La posición de reposo de la herramienta está en su lado desconectado del aire
- La posición de reposo incluye retirar el dedo del gatillo y posicionar la herramienta de manera que el contacto de la pieza de trabajo no se active.

- Siempre asume que la herramienta contiene sujetadores. Mantén la herramienta apuntando lejos de ti y de los demás. Nada de juegos. Respeta la herramienta como un instrumento de trabajo.
- Mantén las manos y las piernas alejadas de la dirección del disparo.
- Sólo los operarios cualificados deben utilizar las herramientas de conducción de los sujetadores.

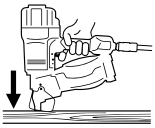

- Clavar los sujetadores sólo en la superficie de trabajo; nunca en materiales demasiado difíciles de penetrar.
- Se requiere una fuerza descendente adicional para las herramientas de acero y concreto.
- Durante la operación, los desechos de la pieza de trabajo y del sistema de compaginación pueden ser descargados.
- Asegúrese de que la herramienta esté siempre bien acoplada a la pieza de trabajo y no pueda deslizarse.

- No se utilizarán herramientas equipadas con "Funcionamiento selectivo".
  - Si el cambio de lugar de conducción se realiza a través de escaleras, escaleras de mano o andamios.
  - Para cerrar cajas o cajones.
  - Para la instalación de sistemas de seguridad en el transporte
  - Plataformas móviles
- Lee y entiende el riesgo asociado al funcionamiento selectivo en la sección "Uso de la herramienta".

ES

- No forzar la herramienta. Deje que la herramienta haga el trabajo. Use la herramienta de corrección para su aplicación. La herramienta correcta hará el trabajo mejor y más seguro a la velocidad para la que está diseñada.
- No te excedas
- Mantenga la postura y el equilibrio en todo momento.

- No coloque los sujetadores encima de otros sujetadores o con la herramienta en un ángulo demasiado pronunciado.
- El sujetador podría desviarse y causar lesiones.

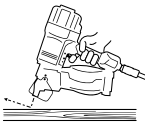

- Cuando se utiliza una herramienta, hay que tener cuidado debido a la posibilidad de que la herramienta retroceda después de que se accione un sujetador. Si se permite involuntariamente que el contacto de la pieza de trabajo vuelva a entrar en contacto con la superficie de trabajo después de un retroceso, se accionará un sujetador no deseado. Por lo tanto, se debe permitir que la herramienta retroceda completamente de la superficie de trabajo después de que se accione un sujetador para evitar esta condición. No empuje el contacto de la pieza de trabajo sobre la superficie de trabajo hasta que se desee un segundo sujetador.

- Sostenga la herramienta correctamente con un agarre firme y esté preparado para contrarrestar y manejar movimientos normales o repentinos como el retroceso. El agarre debe ser seguro pero apropiado para reducir el peligro de vibraciones que pueden causar lesiones graves.
- Mantén una posición corporal equilibrada y una base segura.
- Cuidado con las herramientas neumáticas, ya que la herramienta se enfría. Esto puede afectar el agarre y el control.

- No coloques los sujetadores cerca del borde de la superficie de trabajo.
- El sujetador podría desviarse y causar lesiones.
- Mantén a los transeúntes alejados.
- Marca claramente tu área de operación.

- Desconecte la herramienta del aire antes de hacer el mantenimiento de la herramienta, limpiar un sujetador atascado, hacer ajustes, dejar el área de trabajo, mover la herramienta a otro lugar o entregar la herramienta a otra persona.

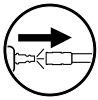

- La herramienta puede expulsar un sujetador cuando se conecta a un suministro de aire; por lo tanto, ① retire todos los sujetadores de la herramienta antes de colocar la manguera de aire.
- Ten cuidado al manejar los sujetadores al cargar/descargar. Los sujetadores tienen puntas afiladas.

- Nunca utilice la herramienta si el contacto con la pieza de trabajo, el gatillo o los resortes se han vuelto inoperantes, faltan o están dañados. No manipule ni retire el contacto de la pieza de trabajo, el gatillo o los resortes.
- Las modificaciones pueden reducir la eficacia de las medidas de seguridad y aumentar el riesgo para el operador o los transeúntes.
- No utilice la herramienta si ésta se ha dañado.

- Asegúrate de que todos los tornillos y tapas estén bien apretados en todo momento. Haga inspecciones diarias para el libre movimiento del gatillo y el contacto de la pieza de trabajo. Nunca utilice la herramienta si faltan piezas, están desgastadas o dañadas.
- Utilice siempre el segundo mango (si se suministra)

- Use sólo las piezas, sujetadores, lubricantes y accesorios recomendados o vendidos por SENCO. No modifique la herramienta sin la autorización de SENCO.

- Use sólo aire comprimido limpio, seco y regulado a la presión recomendada.
- Siempre corte el suministro de aire y desconecte la herramienta cuando no esté en uso.

- Las herramientas no se conectarán a una presión que potencialmente exceda la presión máxima de operación en un 10%.
- No exceda la presión máxima de funcionamiento Ps máx.

- Las herramientas marcadas con un triángulo invertido no pueden utilizarse a menos que estén provistas de un contacto efectivo con la pieza de trabajo.
- Las herramientas sin contacto con la pieza de trabajo pueden ser disparadas sin querer, causando lesiones.

ES

- Los soportes para montar herramientas en un soporte serán diseñados y construidos por el fabricante del soporte de manera que la herramienta pueda ser fijada con seguridad para el uso previsto.

- La herramienta y la manguera de suministro de aire deben tener una boquilla de conexión de manera que se elimine toda la presión de la herramienta cuando se desconecte la junta de acoplamiento.
- El aire comprimido puede causar lesiones graves.
- Desconecte siempre la herramienta del suministro de aire comprimido antes de cambiar los accesorios, hacer ajustes y/o reparaciones o cuando se aleje del área de operación a un área diferente.
- Nunca dirija el aire comprimido hacia usted o hacia otra persona
- La manguera batida puede causar lesiones graves; compruebe siempre si la manguera está dañada o suelta.

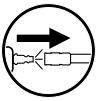

- No cargue los sujetadores con el gatillo o el contacto de la pieza presionado.

- No utilice la herramienta sin la etiqueta de peligro en la herramienta. Si la etiqueta falta, está dañada o es ilegible, póngase en contacto con su representante de SENCO para obtener una nueva etiqueta.

- Nunca use una herramienta que tenga fugas de aire o que necesite ser reparada.
- No lo utilice si la herramienta está dañada.
- Nunca lleve o arrastre una herramienta neumática por su manguera.

- No realice ninguna "reparación de emergencia" sin las herramientas y el equipo adecuados.
- Siempre revise la herramienta antes de usarla por si hay partes rotas, mal conectadas, sueltas o desgastadas.

  Se debe obtener la aprobación por escrito del fabricante de la herramienta antes de hacer cualquier modificación a la misma.

- Mantenga las manos y otras partes del cuerpo alejadas del área que se muestra en el círculo para evitar posibles lesiones durante la operación.
- Mantenga los dedos alejados del gatillo cuando no esté operando la herramienta y cuando se mueva de una posición de operación a otra.

ES

PELIGRO
LAS CLAVADORAS ESTÁN EQUIPADAS CON UN MECANISMO DE SEGURIDAD DE GATILLO (RUEDA CONTRARIA GIRATORIA). ESTO SIGNIFICA QUE EL GATILLO SÓLO PUEDE ACTIVARSE CUANDO LA GRAPADORA SE COLOCA SOBRE UNA PIEZA DE TRABAJO. ESTE MECANISMO DE SEGURIDAD DEL GATILLO NO DEBE SER NUNCA APAGADO (EXCEPTO COMO SE INDICA EN EL CAPÍTULO 1.5, PÁGINA 79)

USO DE HERRAMIENTAS

1.1 Conexión al suministro de aire comprimido

Para garantizar el funcionamiento de la clavadora se requiere una presión comprimida, perfectamente filtrada, seca y aceitada en cantidades suficientes (ver el capítulo "Especificaciones").

Observa los siguientes puntos al seleccionar el suministro de aire comprimido:

- Si la presión en la red de suministro es superior a la presión de funcionamiento permitida de la clavadora (8,3 bar), será necesario instalar una válvula de control de presión adicional (regulador de presión) con una válvula de control de presión posterior en la línea de suministro.
- Cuando el aire comprimido es generado por un compresor, la humedad atmosférica natural se condensa. Esta condensación debe ser eliminada por una trampa de humedad. De lo contrario, la corrosión puede comenzar en el sistema de aire comprimido y en la clavadora y causar el desgaste
- Las líneas instaladas permanentemente para el sistema de aire comprimido deben tener un diámetro interno de al menos 19 mm. La conexión de la manguera a la clavadora debe tener un diámetro interno de al menos 8 mm.
- Los conductos de aire comprimido deben tenderse con una pendiente descendente desde el compresor hasta el consumidor.
- Las terminales para los consumidores deben estar conectadas a la parte superior de las líneas de aire comprimido instaladas permanentemente.

1.1.1 Lubricación

Si no hay unidad de mantenimiento, engrase la entrada de aire de la clavadora con aceite neumático SENCO; en condiciones normales de funcionamiento es suficiente con 5-10 gotas dos veces al día.

1.1.2 Conexión

Para conectar la clavadora al suministro de aire comprimido, realiza los siguientes pasos:

1. Asegúrate de que la presión en el sistema de aire comprimido no excede la presión operacional permitida de la clavadora (8,3 bar).
2. Ajusta la presión del aire al nivel más bajo de la presión operacional recomendada (6 bar).
3. Vaciar el cargador para evitar que un clavo sea expulsado en los siguientes pasos. Esto puede suceder si las partes de la clavadora no están en la posición inicial debido a trabajos previos de mantenimiento o reparación o debido al transporte.
4. Conecta la boquilla de conexión de la clavadora al suministro de aire comprimido mediante una conexión de manguera equipada con conectores rápidos.

Asegúrate de que la clavadora funciona perfectamente. Para ello, coloca la toma de corriente en un trozo de madera o en una carpintería. - Ahora jala la clavadora hacia ti sin activar el gatillo. El sistema no debe activarse. - Repite el proceso con el gatillo activado. Ahora el sistema debería activarse a intervalos regulares.

1.2 Cargando la recámara

PELIGRO
SI SE USAN CLAVOS INCORRECTOS, NO SE PUEDE GARANTIZAR UNA OPERACIÓN SEGURA. POR ESTA RAZÓN, SÓLO SE DEBEN UTILIZAR CLAVOS APROBADOS POR EL FABRICANTE

Imagen de matriz no.	Descripción	Notas de la imagen	
A1	Recamara De Carga Lateral	No cargues los sujetadores con el gatillo o el contacto de la pieza de trabajo (elemento de seguridad) presionado. Suelta el pestillo de la recámara y abre la recámara,	
A2	Recamara De Carga Lateral		Ajusta siempre la recámara para proporcionar a los sujetadores una correcta alineación de conducción, coloca los clavos en la recámara
A3	Recamara De Carga Lateral		Introduce el primer clavo en el carril conductor y el segundo en el trinquete alimentador. Cierra la tapa del cargador, cierra y traba el pestillo de la puerta del alimentador.

1.3 Insertar la batería

Introduce la batería cargada en el receptáculo de la batería desde la parte superior.

1.4 Encender/apagar el aparato

Presiona el botón de encendido/apagado. Cuando el aparato esté listo para funcionar, el láser se encenderá.

1.5 Rueda de señales / fusible de disparo

La rueda de señales se mueve en altura. Colocando el sistema sobre la pieza, la rueda de señales se eleva y el dispositivo se apaga. (Gatillo de disparo)

1.6 Ajustar la distancia de la abrazadera

La distancia entre los soportes se puede ajustar libremente desde 30mm en incrementos de 5mm.
El espaciado óptimo de los clips puede ser seleccionado para cada proyecto.
Hay básicamente una distancia CORTA para el borde de la placa y una distancia LARGA para la superficie interior de la placa.
Estos están ajustados a 70/140 mm por defecto. Ver pantalla.

Para ajustar la distancia, sigue estos pasos:

- Selecciona un espaciado de clip CORTO / LARGO después de 4.7.
- La rueda de señales debe estar en la posición más baja. Para ello, levanta la unidad y coloca un objeto adecuado debajo del carro.
- Presiona el botón del disparador y luego presiona el botón de cambio. Mantén ambos interruptores durante 2 segundos, el control pasará al modo de ajuste. La tecla Shift parpadeará.
- Para aumentar la distancia de la pinza en 5mm, presiona el gatillo repetidamente hasta que el valor deseado aparezca en la pantalla.
- Para reducir la distancia de la abrazadera en 5 mm, presiona una tecla shift repetidamente hasta que el valor deseado aparezca en la pantalla.
- Retira el objeto debajo del carro, para que la rueda de señales vuelva a levantarse. El control vuelve al modo de funcionamiento.
- Para la segunda distancia, repite el procedimiento. La distancia ajustada también se mantiene cuando el control está apagado.

1.7 Cambia la distancia de la pinza CORTO / LARGO

Presiona el interruptor.

- Distancia CORTA: el indicador del interruptor de conmutación está apagado.
- Distancia LARGA: el indicador del conmutador está encendido.

1.8 Disparo

Presiona el gatillo, y la distancia de la pinza ajustada queda fijada. Si el dispositivo se mueve demasiado rápido, no se suelta y el anillo de luces del botón Shift parpadea rápidamente.

- Precaución: Nunca muevas la herramienta sobre la pieza de trabajo en la posición abierta

1.9 Ajustar el brazo telescópico

- Afloja el brazo telescópico
- Ajusta el brazo telescópico a la longitud deseada.
- Aprieta el ajustador de la manga en el brazo telescópico.

1.10 Ajustar la profundidad de la unidad

- Afloja los cuatro tornillos KDN0917
- Afloja la contratuerca del tornillo de ajuste
- Ajusta la profundidad de accionamiento del tornillo de ajuste. Gír alo hacia abajo.
- Jala la contratuerca y los cuatro tornillos KDN0917 con firmeza.

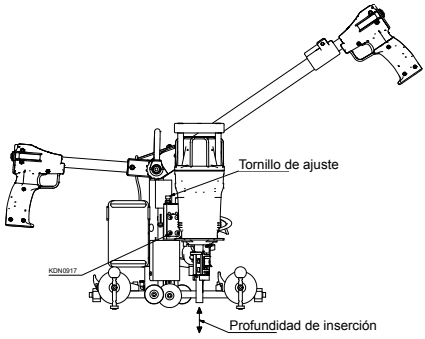

ES

1.11 Estableciendo el espaciamiento correcto

Guía para establecer distancias fijas a lo largo del borde de la aplicación

- Afloja la palanca de bloqueo
- Jala el tope lateral en la distancia preferida (escala)
- La parada dará como resultado una distancia continua en relación con la distancia deseada. Para distancias de 90-140mm puede cambiar la guía sobre 50mm atornillando en 2 agujeros roscados (escala +50)
- Ajusta el rodillo guía con el mango hacia abajo.

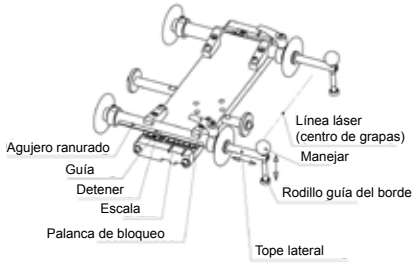

1.12 Retirar la herramienta

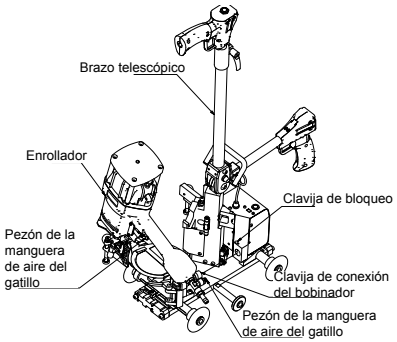

Expansión:

- ¡Desconecta la unidad del suministro de aire comprimido!
- Ajusta el brazo telescópico verticalmente.
- Saca las dos mangueras de aire de las boquillas de las mangueras
- Rota el conductor levantando el cabezal
- Presiona el pasador de bloqueo con una herramienta adecuada
- Jala la unidad de disco del soporte

Montaje:

- Presiona el pasador de bloqueo con una herramienta adecuada
- Coloca la unidad de accionamiento con el perno de montaje en el soporte
- Coloca ambas mangueras de aire en la boquilla de la manguera

ES

TRABAJO CON BARANDILLAS GUÍA
(Festool / Maffel)

2.1 The roadmap is for working with standard designed guide rails.

- Prepara la patología del carril guía, de modo que una veintena de los carriles guíen sobre la barra guía.
- Cuando uses un riel Festool usa las muescas anchas, con un riel Maffel las estrechas.
- Para cambiar, gira los tornillos KDN0706, gira la guía del carril, vuelve a apretar los tornillos.

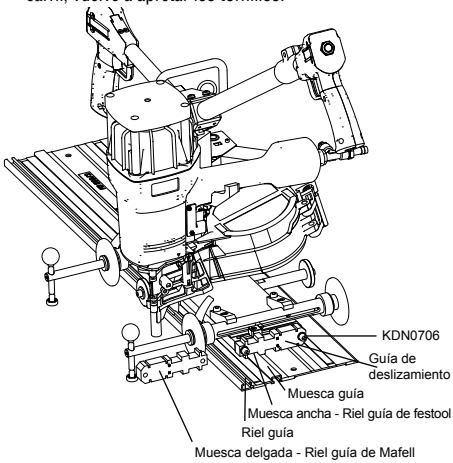

2.2 Posicionar el riel guía

- Para un posicionamiento óptimo del riel guía (MDM0217) para la placa comprueba las guías de riel opcionales que están disponibles. Número de pedido: EJ036F0
- Montar las partes de acuerdo con el riel guía

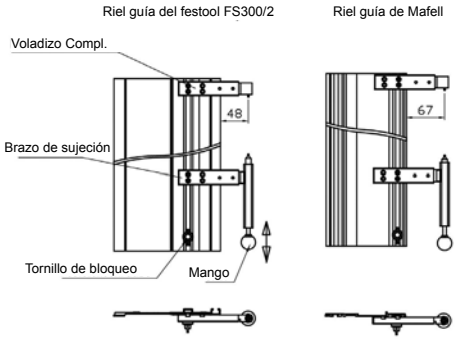

ELEMENTOS DE HERRAMIENTAS

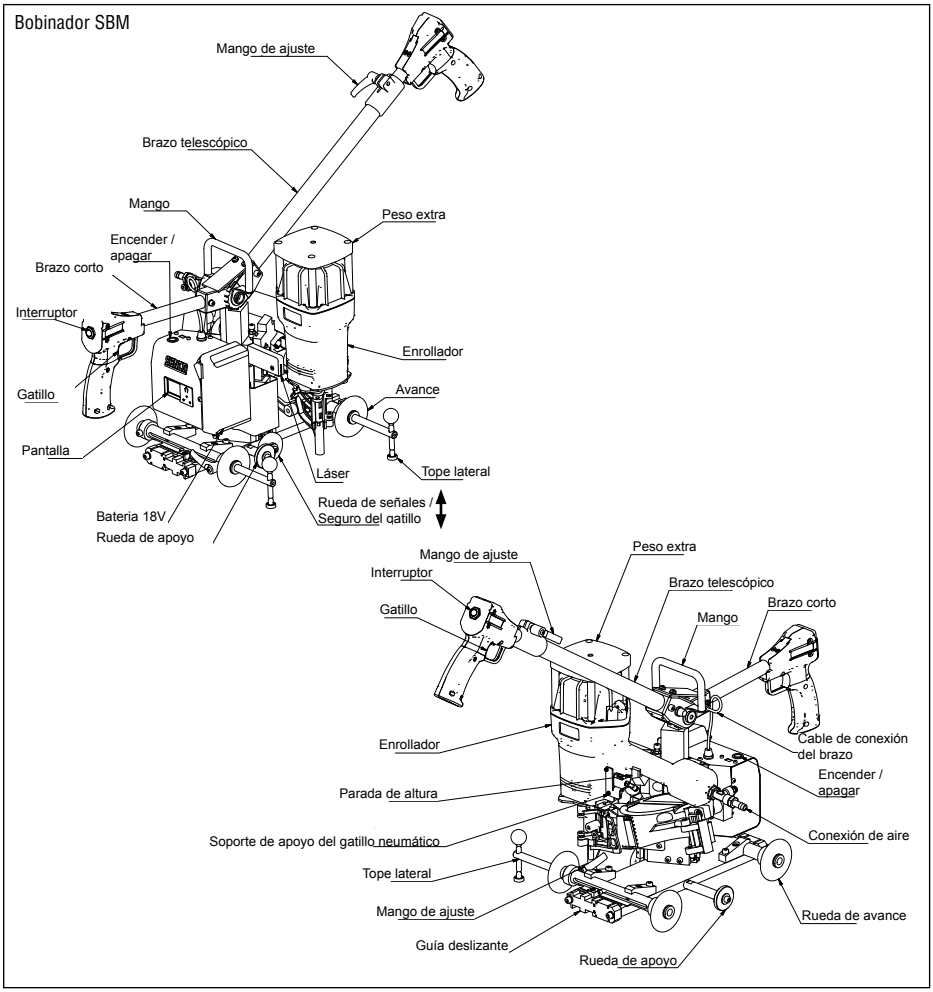

ES

MANTENIMIENTO

Advertencia

- Reparaciones distintas a las descritas aquí deben ser realizadas sólo por personal capacitado y calificado. Para más información, póngase en contacto con SENCO a través de: +31 320 295 575.
- Lee la sección titulada "Advertencias de seguridad" antes de mantener la herramienta.
- Utiliza únicamente las piezas de repuesto especificadas por el fabricante o el representante autorizado.

- Todos los tornillos deben mantenerse apretados. Los tornillos flojos resultan en una operación insegura y en la rotura de piezas.
- Revisar mensualmente

- Con la herramienta desconectada, haz una inspección diaria para asegurar el libre movimiento del contacto y el gatillo de la pieza de trabajo. No utilizar la herramienta si el contacto de la pieza de trabajo o el gatillo se pega o se atasca.

- Vierte aceite neumático Senco (5 a 10 gotas) en la entrada de aire dos veces al día (dependiendo de la frecuencia de uso de la herramienta). Otros aceites pueden dañar las juntas tóricas y otras piezas de la herramienta.
- Algunas herramientas Senco son libres de aceite y NO requieren de aceite, verifica la etiqueta.

- Limpia la herramienta diariamente e inspecciona el desgaste. Utiliza soluciones de limpieza no inflamables sólo si es necesario.
- No empapar.
- Precaución: Esas soluciones pueden dañar las juntas tóricas y otras partes de la herramienta.
- Deshazte de los materiales de limpieza adecuadamente.

ES

RESOLUCIÓN DE PROBLEMAS

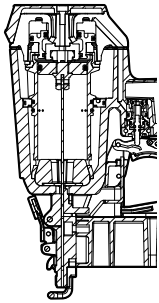

En el caso de que se produzca una mermelada de grapas:

Desconectar el suministro de aire

Retirar los sujetadores

Despejar el atasco

Seguir el procedimiento de carga

1	PROBLEMA Fuga de aire cerca de la parte superior de la herramienta. / Operación lenta SOLUCIÓN Verifica el suministro de aire / aprieta los tornillos o instala. Kit - Ver el manual de piezas
2	PROBLEMA Fuga de aire cerca de la parte inferior de la herramienta / Pobre retorno. SOLUCIÓN Limpiar la herramienta / apretar los tornillos o instalar el kit de reparación Ver el manual de piezas
3	PROBLEMA Otros problemas. SOLUCIÓN Contactar con SENCO.
4	PROBLEMA No hay iluminación en la pantalla. SOLUCIÓN Comprueba el nivel de la batería, cárgalo si es necesario.

DATOS TÉCNICOS

Tipo de herramienta	Mínima a máxima presión de operación	Consumo de aire (60 ciclos por minuto) litro	Entrada de aire	Velocidad máxima (ciclos por segundo)	Peso Kg	Capacidad de clavos	Tamaño de la herramienta: Altura mm	Tamaño de la herramienta: Longitud mm	Tamaño de la herramienta: Ancho: Cuerpo principal mm
XtremePro Series									
SBM SCN49XP	6-8,3 bar	111	3/8 in NPT	3	10.2	375	337 - 1173	337-1283	314
SBM SCN65XP	6-8,3 bar	270	3/8 in NPT	8	11.4	275	337 - 1173	337-1283	327

RANGO DE CLAVOS

Tipo de herramienta	Longitud mín-máx. mm					
	Diá. Min-Max mm	Suave	Anillo	Tornillo	Tipo de colación	Ángulo de colación
XtremePro Series						
SBM SCN49XP	2.1-2.9	32-65	32-60	50-65	Alambre y plástico	16°
SBM SCN65XP	2.5-3.3	50-90	50-70	50-83	Cableado	16°

INFORMACIÓN DE RUIDO

Información sobre el ruido de acuerdo con la norma EN12549	Estos valores son valores característicos relacionados con la herramienta y no representan el ruido desarrollado en el punto de uso. El diseño del lugar de trabajo también puede servir para reducir los niveles de ruido, por ejemplo, colocando la pieza de trabajo en soportes amortiguadores de sonido.
Información sobre la vibración de acuerdo con la norma ISO8662-11	Este valor es un valor característico relacionado con la herramienta y no representa la influencia en el sistema del brazo cuando se utiliza la herramienta

Tipo de herramienta	Nivel presión sonora (Lpa) dB	Nivel potencia sonora (Lwa) dB	Nivel de vibración m/s2
XtremePro Series			
SBM SCN49XP	86	96	3,09
SBM SCN65XP	93	102	3,68

ES

SOMMARIO

Responsabilità Del Datore Di Lavoro 84
Descrizione Generale 84
Avvertenze 84
Avvisi Di Sicurezza 85
Uso Utensile 87
Manutenzione 91
Risoluzione Dei Problemi 91
Dati Tecnici 91
Gamma Chiodo 92
Informazioni Sul Rumore 92
Dichiarazione di conformità 120
Garanzia limitata 124

RESPONSABILITÀ DEL DATORE DI LAVORO

È responsabilità del datore di lavoro di assicurarsi che questo manuale venga letto e compreso da tutto il personale assegnato all'uso dell'utensile. Conservare il manuale a disposizione per riferimenti futuri. Sono essenziali la valutazione del rischio e l'implementazione di controlli appropriati per tutti i pericoli.

PERICOLI SUL LUOGO DI LAVORO

Si applicano le seguenti:

- Scivoloni, inciampi e cadute sono le principali cause di infortuni sul lavoro. Siate consapevoli di superfici sdrucciolevoli dovute all'uso dell'utensile e anche dei rischi di inciampo causati dal tubo dell'aria.
- Procedere con cura supplementare in un ambiente non familiare. Possono esserci pericoli nascosti, come linee elettriche o di altre di utilità.
- Questo utensile non è destinato all'uso in atmosfere potenzialmente esplosive e non è isolato dall'entrare in contatto con energia elettrica.
- Assicurarsi che non ci siano cavi elettrici, tubi del gas, ecc. che potrebbero causare un pericolo.

PERICOLI LEGATI A POLVERI E SCARICO

Se l'utensile viene utilizzato in un'area dove c'è polvere statica, può disturbare la polvere e causare un pericolo.

Si applicano le seguenti:

- La valutazione del rischio dovrebbe includere la polvere creata con l'uso dell'utensile e la possibilità di disturbare la polvere esistente.
- Dirigere lo scarico in modo da minimizzare il disturbo della polvere in un ambiente pieno di polvere.
- Quando si creano rischi da polveri o da scarico, la priorità è quella di controllarli al punto di emissione.

IT

DESCRIZIONE GENERALE

- L'utensile manuale per l'inserimento di elementi di fissaggio è costituito da un gruppo di alimentazione pneumatico, corpo di guida e caricatore in cui l'energia viene applicata in un movimento lineare a un dispositivo di fissaggio carico allo scopo di inserire il dispositivo di fissaggio in materiali definiti a meno di utilizzare un elemento di fissaggio specializzato destinato all'uso per calcestruzzo o acciaio.
- Ogni altro uso è vietato.

AVVERTENZE

Apparecchi con il simbolo devono essere utilizzati solo per le applicazioni di produzione. Ogni altro uso è vietato.

- Non appoggiare il dito sul grilletto quando si mobilizza l'utensile, ci si sposta tra aree e posizioni operative o si cammina, in quanto potrebbe causare un'azionamento involontario. Per utensili con azionamento selettivo, controllare sempre l'utensile prima dell'uso per accertarsi che sia selezionata la modalità corretta.
- Questo utensile dispone sia di azionamento selettivo per l'azionamento a contatto o azionamento a contatto continuo mediante selettori di modalità di azionamento o è un utensile a azionamento a contatto o a azionamento a contatto continuo ed è stato contrassegnato con il simbolo sopra. I suoi impieghi previsti sono per applicazioni di produzione come pallet, mobili, fabbricati edilizi, tappezzeria e rivestimenti.
- Se si utilizza questo utensile in modalità di azionamento selettivo, assicurarsi sempre che si trovi nell'impostazione di azionamento corretta.
- Non utilizzare questo utensile in modalità di azionamento a contatto per applicazioni come la chiusura di scatole o casse e il montaggio di sistemi di sicurezza di trasporto su rimorchi e camion.
- Fare attenzione quando si passa da una posizione di fissaggio ad un altra.

AVVISI DI SICUREZZA

- Leggere e comprendere queste avvertenze per evitare lesioni a se stessi ed alle persone prossime. Fare riferimento alle sezioni uso utensile, manutenzione e risoluzione dei problemi per ulteriori informazioni.
- La mancata osservanza delle avvertenze può causare lesioni gravi.
- Non gettare via.

- Operatori e altri presenti nell'aerea di lavoro devono indossare occhiali di protezione antiurto con protezioni laterali. Non farlo può provocare gravi lesioni. Equivalente CE a EN166

- Indossare sempre altri dispositivi di protezione individuale, come cuffie, guanti e casco.
- Indossare esclusivamente guanti che forniscono un'adeguata sensibilità e un controllo sicuro del grilletto e dei dispositivi di regolazione
- Operatori e altri presenti nell'area di lavoro devono indossare una protezione acustica.
- Un'esposizione non protetta ad elevati livelli di rumore può causare perdita dell'udito permanente e invalidante e altri problemi quali il tinnito (fischio o ronzio nelle orecchie).
- Controlli appropriati per ridurre il rischio possono includere azioni come l'uso di materiali assorbenti per evitare che i componenti "fischino".
- Utilizzare la protezione acustica adeguata.
- Utilizzare e mantenere lo strumento come raccomandato in queste istruzioni, per evitare un inutile aumento dei livelli di rumore.
- Se l'utensile ha un silenziatore, assicurarsi sempre che sia in posizione e in buone condizioni, quando l'utensile viene azionato.

- L'esposizione alle vibrazioni può provocare danni invalidanti ai nervi e all'apporto di sangue a mani e braccia.
- Indossare indumenti caldi quando si lavora in condizioni fredde, tenere le mani calde e asciutte.
- Se si verificano intorpidimento, formicolio, dolore o sbiancamento della pelle fra le dita o delle mani, consultare un medico professionista qualificato in medicina del lavoro per quanto riguarda le attività complessive.
- Utilizzare e mantenere l'utensile come raccomandato in queste istruzioni, per evitare un inutile aumento dei livelli di vibrazione.
- Tenere l'utensile con una presa leggera, ma sicura, perché il rischio da vibrazione è generalmente maggiore quando la forza della presa è maggiore.

- Prestare attenzione a ciò che si sta facendo, e utilizzare buon senso nell'uso di un utensile elettrico. Non utilizzare l'utensile quando si è stanchi o sotto l'effetto di droghe, alcol o medicinali. Un momento di distrazione durante l'uso dell'utensile può provocare gravi lesioni personali.

- Utilizzare solo una corretta alimentazione di energia come indicato
- Non utilizzare mai ossigeno, anidride carbonica o qualsiasi altro gas in bottiglia come fonte di energia per questo utensile; l'utensile espolderà casuando gravi lesioni.
- L'impiego di ossigeno o di gas combustibili per utensili pneumatici crea un pericolo di incendio o di esplosione.

- RImuovere sempre il ditto dal grilletto quando non si Inseriscono elementi di fissaggio. Non trasportare mai l'utensile con il ditto sopra o sotto il grilletto. L'utensile espellerà un elemento di fissaggio se il contatto del pezzo viene urtato.
- La posizione di riposo dell'utensile è sul suo lato e scollegato dall'aria.
- La posizione di riposo include la rimozione del dito dal grilletto e il posizionamento dell'utensile in modo che il contatto del pezzo non venga azionato.

- Assumere sempre che l'utensile contenga elementi di fissaggio. Mantenere lo strumento puntato lontano da se stessi e dagli altri. Non giocare con l'utensile. L'utensile è uno strumento di lavoro.
- Tenere le mani e le gambe lontani dall'uscita dei chiodi.
- Solo operatori esperti dovrebbero utilizzare utensili di fissaggio.

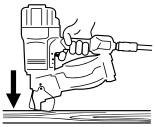

- Inserire elementi di fissaggio solo in una superficie di lavoro; mai in materiali troppo difficili da penetrare.
- Per gli utensili in acciaio e calcestruzzo è necessaria una forza di spinta supplementare.
- Durante il funzionamento, possono essere espulsi detriti dal sistema di collazione e del pezzo di lavorazione.
- Assicurarsi che l'utensile sia sempre innestato in modo sicuro sul pezzo di lavorazione e non possa scivolare.

- Utensili dotati di "Azionamento a contatto" non devono essere utilizzati:
  - Se un cambiamento di posizioni di utilizzo avviene tramite scale o impalcature.
  - Per la chiusura di scatole o casse.
  - Per montare sistemi di sicurezza di trasporto.
  - Spostando piattaforme
- Leggere e comprendere il rischio associato con l'azionamento selettivo nella sezione "Uso utensile".

- Non forzare l'utensile. Lasciare che l'utensile faccia il lavoro. Utilizzare l'utensile adatto alla tua applicazione. L'utensile corretto farà il lavoro migliore e più sicuro alla velocità per la quale è stato progettato.
- Non sporgersi troppo.
- Mantenere una posizione sicura e l'equilibrio in ogni momento.

IT

- Non inserire l'elemento di fissaggio sopra ad altri chiodi o con l'utensile ad un angolo troppo inclinato.
- L'elemento di fissaggio potrebbe deviare e causare lesioni.

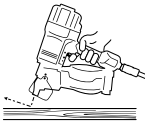

- Quando si utilizza l'utensile, occorre prestare attenzione a causa della possibilità di rinculo dell'utensile dopo l'inserimento di un elemento di fissaggio. Se in seguito ad un rinculo avviene inavvertitamente un nuovo contatto con la superficie di lavoro del pezzo di lavorazione, verrà espulso un elemento di fissaggio indesiderato. Pertanto, permettere all'utensile di eseguire il rinculo completamente fuori dal piano di lavoro dopo l'inserimento di un elemento di fissaggio per evitare questa condizione. Non forzare il contatto del pezzo di lavorazione sul piano di lavoro fino a quando si desidera un secondo dispositivo di fissaggio.

- Maneggiare l'utensile correttamente con una presa solida ed essere preparati a contrastare e gestire movimenti normali o improvvisi come il rinculo. La presa dovrebbe essere sicura ma appropriata per ridurre i pericoli dovuti a vibrazioni che possono causare gravi lesioni.
- Mantenere una posizione del corpo equilibrata e un appoggio sicuro.
- Fare attenzione quando si utilizzano utensili pneumatici come l'utensile diventa freddo. Questo può influenzare la presa e il controllo.

- Non inserire gli elementi di fissaggio vicino al bordo del piano di lavoro.
- Gli elementi di fissaggio potrebbero subire deviazioni e provocare lesioni.
- Mantenere lontano i presenti.
- Delimitare chiaramente l'area di lavoro.

IT

- Scollegare l'attrezzo dall'aria prima di eseguire la manutenzione dell'attrezzo, disinceppare un elemento di fissaggio, eseguire una regolazione, lasciare l'area di lavoro, spostare l'utensile in un altra posizione, o passare l'utensile ad un'altra persona.

- Utensile può espellere un elemento di fissaggio quando è collegato all'alimentazione dell'aria; quindi, ① rimuovere tutti i dispositivi di fissaggio dall'utensile prima di attaccare il tubo dell'aria.
- Fare attenzione quando si maneggiano elementi di fissaggio in fase di carico / scarico. Gli elementi di fissaggio hanno punte acuminate.

- Non utilizzare mai l'utensile se il contatto del pezzo, grilletto o molle sono diventato inutilizzabili, sono mancanti o danneggiati. Non manomettere o rimuovere il contatto del pezzo, grilletto o molle.
- Le modifiche possono ridurre l'efficacia delle misure di sicurezza e aumentare il rischio per l'operatore/presenti.
- Non utilizzare se l'utensile è danneggiato.

- Assicurarsi che tutte le viti e i tappi siano ben serrati in ogni momento. Eseguire verifiche quotidianamente sulla libera mobilità del grilletto e del contatto del pezzo. Non utilizzare mai lo strumento se le parti sono mancanti, usurate o danneggiate.
- Utilizzare sempre seconda impugnatura (se fornita)

- Utilizzare solo parti, elementi di fissaggio, lubrificanti e accessori raccomandati o venduti da SENCO. Non modificare l'utensile senza l'autorizzazione di SENCO.

- Utilizzare solo aria compressa pulita, asciutta e regolata alla pressione raccomandata.
- Spegnere sempre l'alimentazione dell'aria e scollegare l'utensile quando non in uso.

- Gli utensili non devono essere collegati a pressione che potenzialmente ecceda la pressione max di esercizio del 10%.
- Non superare la pressione massima di esercizio Ps max.

- Gli utensili contrassegnati con un triangolo invertito possono essere utilizzati solo se muniti di un efficace contatto del pezzo.
- Gli utensili senza contatto del pezzo possono sparare involontariamente, causando lesioni.

- Supporti per montare gli utensili a un supporto devono essere progettati e costruiti dal produttore di supporti tal modo che l'utensile possa essere appeso in modo sicuro per l'uso previsto.

- L'utensile e il tubo di alimentazione dell'aria devono avere un raccordo di connessione in modo tale che tutta la pressione venga rimossa dall'utensile quando viene scollegato il giunto di accoppiamento.
- L'aria compressa può causare lesioni gravi.
- Scollegare sempre lo strumento dall'alimentazione dell'aria compressa prima di cambiare gli accessori, eseguire regolazioni e/o riparazioni o quando ci si sposta da una zona operativa ad un'altra.
- Mai dirigere l'aria compressa verso se stessi o chiunque altro
- La sferzata di un tubo può provocare gravi lesioni - verificare sempre se il tubo è danneggiato o allentato.

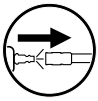

- Non caricare dispositivi di fissaggio con grilletto o contatto del pezzo premuti.

- Non utilizzare l'utensile senza etichetta di pericolo sull'utente. Se l'etichetta è mancante, danneggiato o illeggibile, contattare il tuo rappresentante SENCO per ottenere una nuova etichetta.

- Non utilizzare mai un'utensile che perde aria o ha bisogno di riparazione.
- Non utilizzare se l'utensile è danneggiato.
- Non trasportare o trascinare mai un utensile pneumatico per il tubo.

- DNon eseguire “riparazioni di emergenza” senza strumenti e attrezzature adeguati.
- Verificare sempre l’utensile prima dell'uso per parti rotte, mal connesse, allentate o usurate.

Un’approvazione scritta del produttore dell’utensile deve essere ottenuta prima di effettuare eventuali modifiche all’utensile.

- Tenere le mani e altre parti del corpo lontano dalla zona indicata nel cerchio per evitare possibili lesioni durante il funzionamento.
- Tenere le dita lontane dal grilletto quando l’utensile non è in uso e quando ci si sposta da una posizione di lavoro ad un’altra.

PERICOLO
LA CHIODATRICE È DOTATA DI MECCANISMO DI SICUREZZA DEL GRILLETTO (RUOTA DI SCORRIMENTO GIREVOLE). QUESTO SIGNIFICA CHE IL GRILLETTO PUÒ ESSERE ATTIVATO SOLO QUANDO LA SPILLATRICE È POSTA SU UN PEZZO DI LAVORO. QUESTO DI MECCANISMO DI SICUREZZA DEL GRILLETTO NON DOVREBBE MAI ESSERE SPENTO (AD ECCEZIONE DI QUANTO INDICATO NEL CAPITOLO 1.5, PAGINA 88)!

USO UTENSILE

1.1 Collegamento per l'alimentazione di aria compressa

Per garantire che la chiodatrice funzioni è necessaria una pressione compressa perfettamente filtrata, secca, oliata in quantità sufficiente (vedi capitolo “Specifiche tecniche“). Osservare i seguenti punti quando si seleziona l'alimentazione dell'aria compressa:

- Se la pressione nella rete di alimentazione è superiore alla pressione operativa ammissibile della chiodatrice (8,3 bar), deve essere installata un’ulteriore valvola di controllo della pressione (regolatore di pressione) con una valvola di regolazione della pressione a valle nella linea di alimentazione.
- Quando viene generata aria compressa da un compressore si condensa umidità atmosferica naturale. Tale condensa deve essere rimossa da un separatore di umidità. Altrimenti può iniziare un processo di corrosione nel sistema di aria compressa e nella chiodatrice e causare usura.
- Linee fisse per il sistema ad aria compressa dovrebbero avere un diametro interno di almeno 19 mm. Il collegamento del tubo alla chiodatrice dovrebbe avere un diametro interno di almeno 8 mm.
- Le linee di aria compressa dovrebbero essere poste con una pendenza verso il basso dal compressore all’utilizzatore.
- I terminali per l’utilizzatore devono essere collegati al lato superiore delle linee di aria compressa fisse.

1.1.1 Lubrificazione

Se non c'è unità di manutenzione, oliare l'ingresso dell'aria sulla chiodatrice con olio pneumatico SENCO; in normali alle condizioni operative 5-10 gocce due volte al giorno sono sufficienti.

1.1.2 Connessione

Per collegare la chiodatrice all’alimentazione dell’ aria compressa seguire le seguenti fasi:

1. Assicurarsi che la pressione nel sistema di aria compressa non superi la pressione operativa ammissibile della chiodatrice (8,3 bar).
2. Impostare la pressione dell'aria al livello più basso della pressione operativa raccomandata (6 bar).
3. Svuotare il caricatore per evitare che un chiodo venga espulso nei seguenti passaggi. Questo potrebbe accadere se parti del chiodatrice non sono nella posizione iniziale a causa di precedenti lavori di manutenzione o di riparazione o a causa di un trasporto.
4. Collegare l’attacco di collegamento sulla chiodatrice all’alimentazione dell’aria compressa tramite un collegamento flessibile dotato di connettori rapidi.

Assicurarsi che la chiodatrice funzioni perfettamente. Per fare questo, posizionare la presa su un pezzo di legno. - Ora tirare la chiodatrice verso di voi senza attivare il grilletto. Il sistema non deve innescarsi. - Ripetere la procedura con un grilletto attivato. Il sistema dovrebbe ora essere innescato a intervalli regolari.

IT

1.2 Caricare il caricatore

PERICOLO
SE VENGONO UTILIZZATI CHIODI INCORRETTI, NON È POSSIBILE GARANTIRE OPERAZIONI SICURE. PER QUESTA RAGIONE SI DOVREBBERO USARE SOLO CHIODI APPROVATI DAL PRODUTTORE.

Matrice Figura no.	Descrizione	Note figura	
A1	Caricatore a Carica Laterale	Non caricare dispositivi di fissaggio con grilletto o contatto pezzo (elemento di sicurezza) premuti. Rilasciare il chiavistello del caricatore e aprire il caricatore,	
A2	Caricatore a Carica Laterale	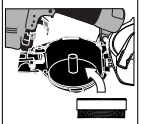	Regolare sempre il caricatore per allineare correttamente gli elementi di fissaggio, inserire chiodi nel caricatore
A3	Caricatore a Carica Laterale		Inserisci il primo chiodo nel binario del driver con il secondo chiodo nel nottolino di alimentazione. Chiudere il coperchio del caricatore e la porta dell'alimentatore

1.3 Inserire la batteria

Inserire la batteria carica nel vano della batteria dall'alto.

1.4 Accendere/spegnere l'utensile

Premere il pulsante On / Off. Quando il dispositivo è pronto per il funzionamento, il laser è acceso.

1.5 Rotella di segnale / scatto fusibile

La rotella di segnale è spostabile in altezza. Inserendo il sistema sul pezzo, la rotella di segnale viene sollevata e il dispositivo viene spento. (rilascio grilletto)

1.6 Regolare la distanza di serraggio

La distanza tra le staffe è liberamente regolabile a partore da 30mm con incrementi di 5mm.
La spaziatura ottimale del serraggio può essere selezionata per ciascun progetto.
V'è fondamentalmente una distanza CORTA per il bordo della piastra e una distanza lunga per la superficie interna della piastra.
Questi sono impostati a 70/140 mm per impostazione predefinita. Vedere display.

Per regolare la distanza, attenersi alla seguente procedura:
- Selezionare distanza CORTA/LUNGA secondo 4.7.
- La rotella di segnale deve essere nella posizione inferiore. Per fare ciò, sollevare l'unità e posizionare un oggetto adatto sotto il carrello.
- Premere il pulsante di scatto e poi premere il tasto shift. Tenere premuti entrambi gli interruttori per 2 secondi, il controllo passa al modo di impostazione. Il tasto Shift lampeggia.

- Per aumentare la distanza di serraggio di 5 mm, premere un grilletto ripetutamente fino al valore desiderato sul display.
- Per abbassare la distanza di serraggio di 5mm, premere un tasto shift ripetutamente fino al valore desiderato sul display.
- Rimuovere l'oggetto sotto il carrello, in modo che la rotella di segnale sia nuovamente sollevata. Il controllo ritorna alla modalità di funzionamento.
- Per la seconda distanza, ripetere la procedura. La distanza impostata viene mantenuta anche quando il controllo viene spento.

1.7 Cambiare la distanza di serraggio CORTA / LUNGO

Premere un interruttore a levetta.
- Distanza CORTA: L'indicatore del commutatore è spento.
- Distanza LUNGA: L'indicatore del commutatore è acceso.

1.8 Premere il grilletto

Premere un trigger, e la distanza di serraggio regolata è fisso. Se il dispositivo viene spostato troppo in fretta, non esegue il rilascio e le luci ad anello del pulsante Shift lampeggiano rapidamente.
- Attenzione: Non spostare l'utensile sopra il pezzo di lavoro in posizione aperta

1.9 Regolare il braccio telescopico

- Allentare il braccio telescopico
- Regolare il braccio telescopico alla lunghezza desiderata.
- Serrare il regolatore del manicotto sul braccio telescopico.

IT

1.10 Impostare la profondità di inserimento

- Allentare le quattro viti KDN0917
- Allentare il controdado la vite di regolazione
- Regolare la profondità di azionamento della vite di regolazione. Ruotarlo verso il basso.
- Stringere il dado di bloccaggio e le quattro viti KDN0917 con fermezza.

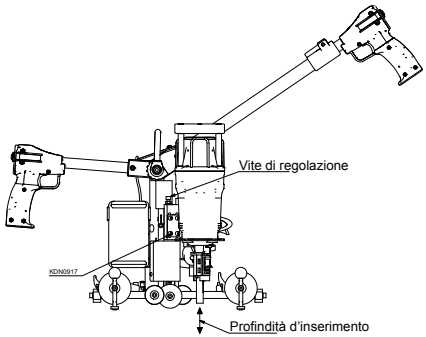

1.11 Impostare la corretta spaziatura

Guida per l'impostazione di distanze fisse lungo il bordo dell'applicazione

- Allentare la leva di bloccaggio
- Estrarre lo stop laterale nella distanza preferita (scala graduata)
- Lo stop si tradurrà in una distanza continua rispetto alla distanza desiderata. Per distanze da 90-140mm è possibile modificare la guida sopra 50 mm avvitando in 2 fori filettati (scala +50)
- Impostare il rullo di guida con l'impugnatura verso il basso.

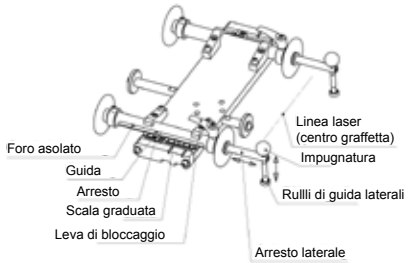

1.12 Rimuovere l'utensile

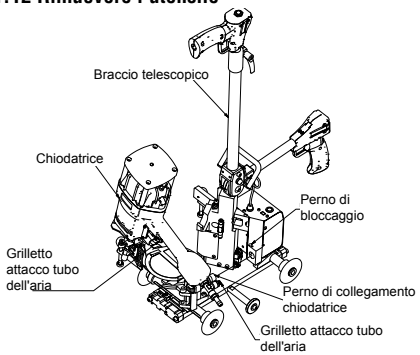

Espansione:

- Scollegare l'unità dall'alimentazione di aria compressa.
- Regolare il braccio telescopico verticalmente.
- Estrarre entrambi i tubi dell'aria dall'attacco del tubo
- Ruotare il driver sollevando la testa
- Premere giù il perno di bloccaggio con un attrezzo adeguato
- Estrarre l'unità di azionamento dal supporto

Montaggio:

- Premere il perno di bloccaggio verso il basso con un attrezzo adatto
- Posizionare l'unità di azionamento con la vite di fissaggio nel supporto
- Posizionare entrambi i tubi dell'aria sull'attacco del tubo

LAVORO CON BINARI DI GUIDA (Festool / Maffel)

2.1 La roadmap è per lavorare con guide a progettazione standard.

- Impostare il binario di guida, in modo che un incisione del binario scorra sopra la barra di guida.
- Quando si utilizza una guida Festool utilizzare le tacche ampie, con una guida Maffel le tacche strette.
- Per cambiare, girare le viti KDN0706, girare il binario di guida, ri-stringere le viti.

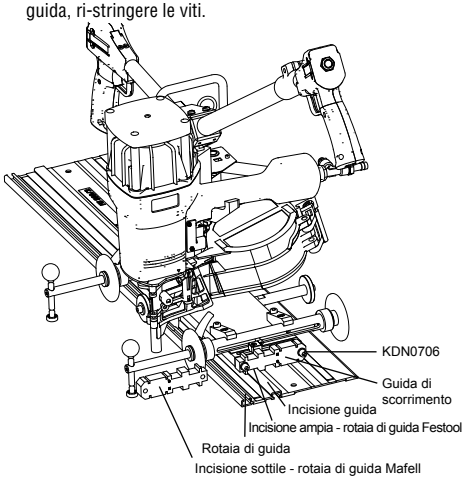

IT

2.2 Posizionare il binario di guida

- Per un posizionamento ottimale del binario di guida (MDM0217) al piatto controllare i binari di guida opzionali disponibili. Numero d'ordine: EJ036F0
- Montare le parti a seconda del binario di guida

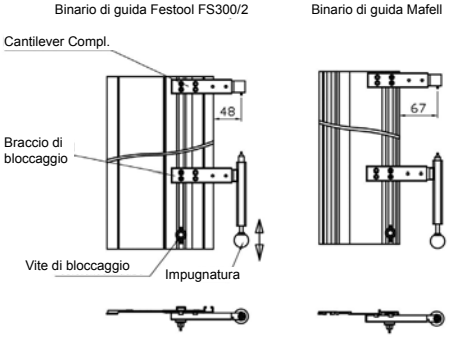

COMPONENTI UTENSILE

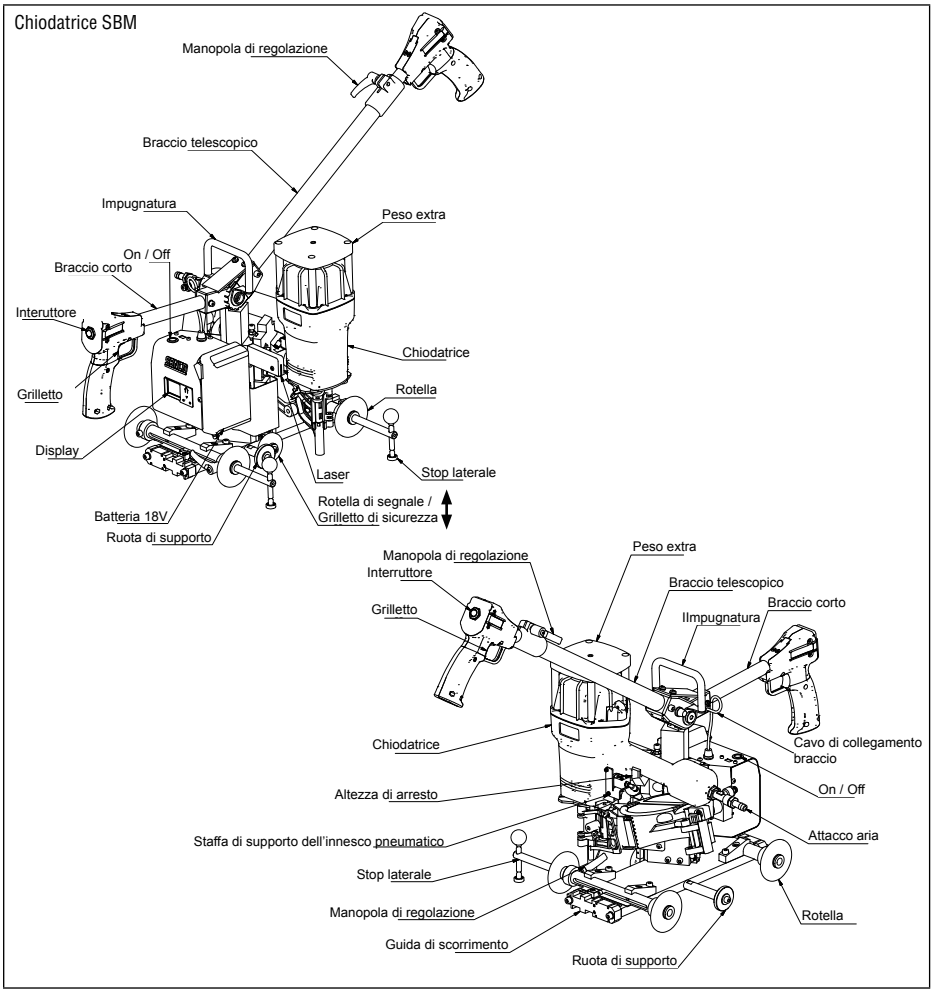

IT

MANUTENZIONE

Avviso

- Riparazioni diverse da quelle qui descritte devono essere eseguite solo da personale qualificato e specializzato. Contattare SENCO per informazioni al: +31 320 295 575.
- Leggere la sezione intitolata “Avvertenze per la sicurezza” prima di eseguire la manutenzione dell’utensile.
- Utilizzare esclusivamente pezzi di ricambio specificati dal produttore o rappresentante autorizzato.

- Tutte le viti devono essere mantenute ben avvitate. Viti allentate risultano in funzionamento insicuro e rottura delle parti.
- Eseguire verifica mensile.

- Con l’utensile scollegato, ispezionare quotidianamente per assicurare la libera circolazione del contatto del pezzo e il grilletto. Non utilizzare l’utensile se il contatto del pezzo o grilletto si inceppano o risulatano duri.

- Spruzzare olio pneumatico Senco (Da 5 a 10 gocce) nella presa d’aria due volte al giorno (in base alla frequenza di utilizzo dell'utensile). Altri oli possono danneggiare gli O-ring e altre parti di utensili.
- Alcuni utensili SENCO sono privi di olio e non necessitano di olio. Controllare l'etichetta.

- Pulire l’utensile ogni giorno e ispezionare per usura. Utilizzare soluzioni per la pulizia non infiammabili solo se necessario.
- Non bagnare.
- Attenzione: Tali soluzioni potrebbero danneggiare gli O-ring e altre parti dell'utensile
- Smaltire i materiali per la pulizia correttamente.

RISOLUZIONE DEI PROBLEMI

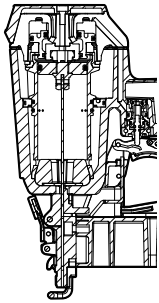

Dovessero verificarsi inceppamenti delle graffette:

Scollegare l’alimentazione d’aria

Rimuovere gli elementi di fissaggio

Eliminare l'inceppamento

Seguire procedure di caricamento

1	SINTOMO Perdita d'aria nei pressi dell’estremità dell’utensile. / Funzionamento lento SOLUZIONE Verifica alimentazione d'aria / serrare le viti o installare il kit di riparazione – Vedere Manuale Componenti
2	SINTOMO Perdita d'aria nei pressi dell’estremità dell’utensile/ Rientro lento. SOLUZIONE Pulire utensile / serrare le viti o installare il kit di riparazione – Vedere Manuale Componenti
3	SINTOMO Altri problemi. SOLUZIONE Contattare SENCO.
4	SINTOMO Il Display non si illumina. SOLUZIONE Controllare il livello della batteria, caricare se necessario.

IT

DATI TECNICI

Tipo utensile	Pressione minima e e massima di esercizio	Litro Consumo d'aria (60 cicli al minuto)	Presa d'aria	Velocità massima (cicli al secondo)	Peso Kg	Capacità chiodo	Dimensioni utensile: Altezza mm	Dimensioni utensile: Lunghezza mm	Dimensioni utensile: Larghezza: Corpo principale mm
XtremePro Series									
SBM SCN49XP	6-8,3 bar	111	3/8 in NPT	3	10.2	375	337 - 1173	337-1283	314
SBM SCN65XP	6-8,3 bar	270	3/8 in NPT	8	11.4	275	337 - 1173	337-1283	327

GAMMA CHIODO

Tipo utensile	Lunghezza min-max mm					
	Diametro Min-Max mm	Liscio	Anello	Vite	Tipo di collazione	Angolo di collazione
XtremePro Series						
SBM SCN49XP	2.1-2.9	32-65	32-60	50-65	Wire & Plastic	16°
SBM SCN65XP	2.5-3.3	50-90	50-70	50-83	Wire	16°

INFORMAZIONI SUL RUMORE

Informazione sul rumore in conformità al EN12549	Questi valori sono valori caratteristici relativi all'utensile e non rappresentano il rumore sviluppato nel punto di utilizzo. Il design del posto di lavoro può anche servire a ridurre i livelli di rumore, ad esempio ponendo un pannello su supporti di isolamento acustico.
Informazioni sulle vibrazioni in conformità al ISO8662-11	Questo valore è un valore caratteristico relativo all'utensile e non rappresenta l'influenza sul sistema braccio-mano quando si utilizza l'utensile.

Tipo utensile	Livello di pressione sonora (Lpa) dB	Livello di potenza sonora (Lwa) dB	Livello di vibrazione m/s2
XtremePro Series			
SBM SCN49XP	86	96	3,09
SBM SCN65XP	93	102	3,68

IT

SPIS TREŚCI

Obowiązki pracodawcy 93
Ogólny opis 93
Ostrzeżenia 93
Ostrzeżenia dotyczące bezpieczeństwa 94
Korzystanie z narzędzia 96
Konserwacja 100
Rozwiązywanie problemów 100
Dane techniczne 100
Zakres gwoździ 101
Informacje o hałasie 101
Deklaracja zgodności 120
Ograniczona gwarancja 124

OBOWIĄZKI PRACODAWCY

Obowiązkiem pracodawcy jest upewnienie się, że instrukcja została przeczytana i zrozumiana przez cały personel wyznaczony do korzystania z narzędzia. Zachowaj tę instrukcję do wykorzystania w przyszłości. Niezbędna jest ocena ryzyka i wdrożenie odpowiednich kontroli dla wszystkich zagrożeń.

ZAGROŻENIA W MIEJSCU PRACY

Obowiązują następujące zasady:

- Poślizgnięcia, potknięcia i upadki są głównymi przyczynami obrażeń w miejscu pracy. Należy pamiętać o śliskich powierzchniach spowodowanych użyciem narzędzia, a także o niebezpieczeństwie potknięcia na wężu doprowadzającym powietrze.
- Zachowaj szczególną ostrożność w nieznanym otoczeniu. Mogą istnieć ukryte zagrożenia, takie jak elektryczność lub inne linie energetyczne.
- To narzędzie nie jest przeznaczone do użytku w przestrzeniach zagrożonych wybuchem i nie jest izolowane przed kontaktem z energią elektryczną.
- Upewnij się, że nie ma kabli elektrycznych, rur gazowych itp., które mogłyby spowodować niebezpieczeństwo w przypadku uszkodzenia przy użyciu narzędzia.

ZAGROŻENIA ZWIĄZANE Z PYŁEM I SPALINAMI

Jeśli narzędzie jest używane w obszarze, w którym występuje pył statyczny, może to podnieść pył i spowodować zagrożenie.

Obowiązują następujące zasady:

- Ocena ryzyka powinna uwzględniać pył powstały w wyniku użycia narzędzia oraz potencjalne zakłócenie istniejącego pyłu.
- Skieruj wydech tak, aby zminimalizować zakłócanie pyłu w otoczeniu pełnym pyłu.
- W przypadku zagrożenia pyłem lub spalinami priorytetem powinno być ich kontrolowanie w punkcie emisji.

OGÓLNY OPIS

- Ręczne narzędzie elektryczne do wbijania elementów złącznych składające się z pneumatycznego zespołu napędowego, korpusu prowadzącego i magazynka, w którym energia jest przykładana liniowo do obciążonego łącznika w celu wbicia łącznika w określone materiały, chyba że zastosowano specjalistyczny łącznik przeznaczony do stosowania w beton lub stal.
- Każde inne użycie jest zabronione.

OSTRZEŻENIA

Narzędzia z symbolem mogą być używane wyłącznie do zastosowań produkcyjnych. Każde inne użycie jest zabronione.

- Nie opieraj palca na spuście podczas podnoszenia narzędzia, przemieszczania się między obszarami operacyjnymi i pozycjami lub podczas chodzenia, ponieważ spoczywający palec na spuście może doprowadzić do niezamierzonego uruchomienia narzędzia. W przypadku narzędzi z selektywnym uruchamianiem należy zawsze sprawdzić narzędzie przed użyciem, aby upewnić się, że wybrano właściwy tryb.
- To narzędzie posiada funkcję wybiórczego uruchamiania podczas styku, albo ciągłego uruchamiania za pomocą selektorów trybu uruchamiania, lub jest narzędziem uruchamianym podczas styku lub uruchamianym ciągle i zostało oznaczone symbolem powyżej. Narzędzie jest przeznaczone do zastosowań produkcyjnych, takich jak palety, meble, produkowane obudowy, tapicerki i poszycia.
- Jeśli używasz tego narzędzia w trybie uruchamiania selektywnego, zawsze upewnij się, że ma prawidłowe ustawienie uruchamiania.
- Nie używaj tego narzędzia do uruchamiania kontaktowego w zastosowaniach takich jak zamykanie skrzyń lub skrzyń oraz montowanie systemów bezpieczeństwa transportu na przyczepach i samochodach ciężarowych.
- Zachowaj ostrożność podczas zmiany miejsca wkręcania

PL

OSTRZEŻENIA DOTYCZĄCE BEZPIECZEŃSTWA

- Przeczytaj i zrozum te ostrzeżenia, aby zapobiec obrażeniom siebie i osób postronnych. Dodatkowe informacje można znaleźć w sekcjach dotyczących używania narzędzi, konserwacji i rozwiązywania problemów.
- Nieprzestrzeganie ostrzeżeń może spowodować poważne obrażenia.
- Nie wyrzucaj tej instrukcji

- Operatorzy i inni w miejscu pracy powinni nosić odporne na uderzenia okulary ochronne z osłonami bocznymi. Nieprzestrzeganie tego może spowodować poważne obrażenia. Odpowiednik CE zgodnie z EN166

- Zawsze noś środki ochrony osobistej, takie jak ochronniki słuchu, rękawiczki i kask.
- Noś tylko rękawice, które zapewniają odpowiednie wyczucie i bezpieczną kontrolę spustów i urządzeń regulujących.
- Operatorzy i inni przebywający w miejscu pracy powinni nosić ochronniki słuchu.
- Niezabezpieczona ekspozycja na wysoki poziom hałasu może powodować trwałe, kalectwo, utratę słuchu i inne problemy, takie jak szum w uszach (dzwonienie, brzęczenie, gwizdanie w uszach).
- Odpowiednie kontrole w celu zmniejszenia ryzyka mogą obejmować działania takie jak tłumienie materiałów, aby zapobiec „dzwonieniu" obrabianych przedmiotów.
- Używaj odpowiedniej ochrony słuchu.
- Obsługuj i utrzymuj narzędzie zgodnie z zaleceniami w tej instrukcji, aby zapobiec niepotrzebnemu wzrostowi poziomu hałasu.
- Jeśli narzędzie ma tłumik, zawsze upewnij się, że jest na swoim miejscu i jest w dobrym stanie technicznym podczas pracy

- Narażenie na wibracje może powodować uszkodzenie nerwów i ukrwienia rąk i ramion.
- Podczas pracy w niskich temperaturach noś ciepłą odzież, utrzymuj ręce w cieple i suchości.
- Jeśli odczuwasz drętwienie, mrowienie, ból lub wybielenie skóry palców lub dłoni, zwróć się o poradę do wykwalifikowanego pracownika służby zdrowia w zakresie ogólnych czynności.
- Obsługuj i utrzymuj narzędzie zgodnie z zaleceniami w tej instrukcji, aby zapobiec niepotrzebnemu wzrostowi poziomu wibracji.
- Trzymaj narzędzie lekkim, ale bezpiecznym uchwytem ze względu na to, że ryzyko wibracji jest na ogół większe, gdy siła chwytania jest większa.

- Zachowaj czujność, obserwuj swoje działania i zachowaj zdrowy rozsądek podczas obsługi elektronarzędzia. Nie używaj narzędzia, gdy jesteś zmęczony lub pod wpływem narkotyków, alkoholu lub leków. Chwila nieuwagi podczas obsługi elektronarzędzi może spowodować poważne obrażenia ciała.

- Używaj tylko prawidłowego źródła energii zgodnie z zaleceniami
- Nigdy nie używaj tlenu, dwutlenku węgla ani żadnego innego gazu w butlach jako źródła zasilania tego narzędzia; narzędzie może wybuchnąć i spowoduje poważny uraz, obrażenie.
- Używanie tlenu lub gazów palnych do narzędzi pneumatycznych stwarza ryzyko pożaru lub wybuchu

- Zawsze zdejmuj palec ze spustu, gdy nie wkręcasz gwoździ. Nigdy nie przenoś narzędzia z palcem na spuście lub pod spustem. Narzędzie wyrzuci łącznik, jeśli styk obrabianego przedmiotu zostanie uderzony.
- Pozycja spoczynkowa narzędzia jest odłączona od powietrza z boku.
- Pozycja spoczynkowa obejmuje zdjęcie palca z spustu i narzędzia pozycjonującego, aby kontakt elementu obrabianego nie został uruchomiony.

- Zawsze zakładaj, że narzędzie zawiera elementy złączne. Trzymaj narzędzie z dala od siebie i innych. Bez zabaw. Szanuj narzędzie jako sprzęt do pracy.
- Trzymaj ręce i nogi z dala od kierunku strzału.
- Tylko wykwalifikowani operatorzy powinni używać narzędzi napędowych w celach łączenia materiału.

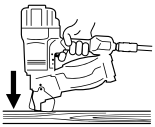

- Wbij elementy mocujące tylko w powierzchnię roboczą; nigdy w materiały zbyt trudne do przebicia.
- W przypadku narzędzi stalowych i betonowych wymagana jest dodatkowa siła dociskowa.
- Podczas pracy, zanieczyszczenia z przedmiotu obrabianego i systemu zestawienia powinny zostać usunięte.
- Upewnij się, że narzędzie jest zawsze bezpiecznie zaczepione o obrabiany przedmiot i nie może się poślizgnąć.

- Nie można używać narzędzi wyposażonych w „aktywację kontaktową":
  - Jeżeli zmiana miejsca prowadzenia wkręcania następuje przez schody, drabiny lub rusztowania.
  - Do zamykania skrzynek lub skrzyń.
  - Do montażu systemów bezpieczeństwa transportu.
  - do ruchomych platform
- Przeczytaj i zrozum ryzyko związane z selektywnym uruchamianiem w rozdziale „Korzystanie z narzędzi"

- Nie zmuszaj narzędzia. Niech narzędzie wykona pracę w swoim tempie. Użyj poprawnego narzędzia do twojego zastosowania. Odpowiednie narzędzie wykona prace lepiej i bezpieczniej w tempie, dla którego została zaprojektowana.
- Nie przebijaj się
- Przez cały czas utrzymuj równowagę i odpowiednią posturę.

PL

- Nie należy mocować elementów mocujących na innych elementach mocujących ani przy narzędziu w pozycji stromego kąta.
- Łącznik może się ugiąć i spowodować obrażenia.

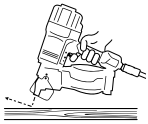

- Podczas używania narzędzia należy zachować ostrożność ze względu na możliwość odrzutu narzędzia po wbiciu łącznika. Jeżeli obrabiany przedmiot zostanie niechcący ponownie dotknięty na powierzchni roboczej po odrzucie, zostanie do niego wbity niepożądany łącznik. Dlatego należy pozwolić, aby narzędzie całkowicie odskoczyło od powierzchni roboczej po wbiciu łącznika, aby uniknąć powyższej sytuacji. Nie dociskaj urządzenia do przedmiotu obrabianego na powierzchnii roboczej, dopóki nie będzie pożądane drugie łączenie.

- Trzymaj narzędzie prawidłowo, mocno chwytając i przygotuj się na przeciwdziałanie normalnym lub nagłym ruchom, takim jak odrzut. Uchwyt powinien być bezpieczny, ale odpowiedni, aby zmniejszyć ryzyko wibracji, które mogą spowodować poważne obrażenia.
- Utrzymuj równowagę ciała i stój stabilnie.
- Zachowaj ostrożność podczas używania narzędzi pneumatycznych, ponieważ narzędzie staje się zimne. Może to wpływać na przyczepność i kontrolę.

- Nie wkręcaj elementów złącznych blisko krawędzi powierzchni elementu.
- Łącznik może się ugiąć i spowodować obrażenia.
- Trzymaj osoby postronne z daleka.
- Wyraźnie zaznacz swój obszar działania.

- Odłącz narzędzie od powietrza przed konserwacją narzędzia, usunięciem zakleszczonego elementu mocującego, dokonaniem regulacji, opuszczeniem obszaru roboczego, przeniesieniem narzędzia w inne miejsce lub przekazaniem narzędzia innej osobie.

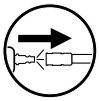

- Narzędzie może wyrzucić łącznik po podłączeniu do zasilania powietrzem; dlatego ① usuń wszystkie elementy złączne z narzędzia przed podłączeniem węża powietrznego.
- Zachowaj ostrożność podczas obsługi elementów złącznych podczas załadunku / rozładunku. Elementy łączące mają ostre punkty.

- Nigdy nie używaj narzędzia, jeśli styk obrabianego przedmiotu, spust lub sprężyny przestały działać, brakuje ich lub są uszkodzone. Nie manipuluj ani nie usuwaj styków, spustu lub sprężyn przedmiotu obrabianego.
- Modyfikacje mogą zmniejszyć skuteczność środków bezpieczeństwa i zwiększyć ryzyko dla operatora / osób postronnych.
- Nie używaj narzędzia, jeśli narzędzie zostało uszkodzone.

- Upewnij się, że wszystkie śruby i nakrętki są zawsze dobrze dokręcone. Codziennie kontroluj swobodny ruch spustu i kontaktu obrabianego przedmiotu. Nigdy nie używaj narzędzia, jeśli brakuje części, są zużyte lub uszkodzone.
- Zawsze używaj drugiego uchwytu (jeśli jest w zestawie)

- Używaj tylko części, łączników, smarów i akcesoriów zalecanych lub sprzedawanych przez SENCO. Nie modyfikuj narzędzia bez zgody SENCO.

- Używaj tylko czystego, suchego, regulowanego sprężonego powietrza o zalecanym ciśnieniu.
- Zawsze odcinaj dopływ powietrza i odłączaj narzędzie, gdy nie jest używane.

- Narzędzia nie mogą być podłączone do ciśnienia, które potencjalnie przekracza maksymalne ciśnienie robocze o 10%.
- Nie przekraczaj maksymalnego ciśnienia roboczego Ps max.

- Narzędzia oznaczone odwróconym trójkątem nie mogą być używane, jeżeli nie są dopasowanee w odpowiedni sposób z przedmiotem obrabianym.
- Narzędzia bez kontaktu z przedmiotem obrabianym mogą zostać przypadkowo wystrzelone, powodując obrażenia.

- Stojaki do mocowania narzędzi na wsporniku powinny być zaprojektowane i wykonane przez producenta stojaka w taki sposób, aby można było bezpiecznie przymocować narzędzie do zamierzonego zastosowania.

- Narzędzie i wąż doprowadzający powietrze muszą mieć złączkę w taki sposób, aby całe ciśnienie było usuwane z narzędzia po odłączeniu złącza sprzęgającego.
- Sprężone powietrze może spowodować poważne obrażenia
- Zawsze odłączaj urządzenie od zasilania sprężonego powietrza przed wymianą akcesoriów, regulacjami i / lub naprawami lub podczas przemieszczania się z obszaru operacyjnego do innego obszaru.
- Nigdy nie kieruj sprężonego powietrza na siebie ani na nikogo innego
- Niekontrolowany ruch węża może spowodować poważne obrażenia - zawsze sprawdzaj, czy wąż nie jest uszkodzony lub luźny.

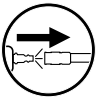

- Nie należy ładować elementów złącznych z wciśniętym spustem lub podczas styku z obrabianym przedmiotem.

- Nie używaj narzędzia bez oznaczenia niebezpieczeństwa na narzędziu. Jeśli brakuje etykiety, jest ona uszkodzona lub nieczytelna, skontaktuj się z przedstawicielem SENCO w celu uzyskania nowej etykiety.

PL

- Nigdy nie używaj narzędzia z którego wycieka powietrze lub wymaga naprawy.
- Nie używaj narzędzia, jeśli jest uszkodzone.
- Nigdy nie przenoś ani nie ciągnij narzędzia pneumatycznego za wąż.

- Nie wykonuj żadnych „awaryjnych napraw” bez odpowiednich narzędzi i sprzętu.
- Zawsze sprawdzaj narzędzie przed użyciem pod kątem pękniętych, źle połączonych, luźnych lub zużytych części.

Przed wprowadzeniem jakichkolwiek modyfikacji narzędzia należy uzyskać pisemną zgodę producenta narzędzia

- Trzymaj ręce i inne części ciała z dala od obszaru pokazanego w okręgu, aby uniknąć możliwych obrażeń podczas pracy.
- Trzymaj palce z dala od spustu, gdy nie używasz narzędzia i gdy przechodzisz z jednej pozycji roboczej do drugiej.

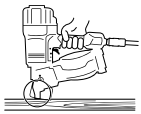

NIEBEZPIECZEŃSTWO
GWOŹDZIE WYPOSAŻONE SĄ W WŁĄCZNIK MECHANIZMU BEZPIECZEŃSTWA (LICZNIK OBROTOWY KOŁA). TO ZNACZY, ŻE WYŁĄCZNIK MOŻE BYĆ AKTYWOWANY TYLKO, GDY ZSZYWACZ JEST UMIESZCZONY NA ELEMENCIE ROBOCZYM. TEGO MECHANIZMU BEZPIECZEŃSTWA NIGDY NIE NALEŻY WYŁĄCZAĆ. (Z WYJĄTKIEM PODANYM W ROZDZIALE 1.5, STRONA 97)!

KORZYSTANIE Z NARZĘDZIA

1.1 Podłączenie do zasilania sprężonym powietrzem

Aby mieć pewność, że gwoździarka działa, wymagane jest idealnie przefiltrowane, suche, naoliwione sprężone ciśnienie w wystarczających ilościach (patrz rozdział „Dane techniczne”). Wybierając źródło sprężonego powietrza, należy przestrzegać następujących punktów:

- Jeśli ciśnienie w sieci zasilającej jest wyższe niż dopuszczalne ciśnienie robocze gwoździarki (8,3 bara), w przewodzie zasilającym należy zainstalować dodatkowy zawór regulujący ciśnienie (regulator ciśnienia) z dalszym zaworem regulującym ciśnienie w przewodzie zasilającym.
- Gdy sprężone powietrze jest wytwarzane przez sprężarkę, naturalna wilgotność powietrza ulega kondensacji. Skropliny należy usunąć za pomocą pochłaniacza wilgoci. W przeciwnym razie korozja może rozpocząć się w układzie sprężonego powietrza i w gwoździarce, powodując zużycie i dziury.
- Zainstalowane na stałe przewody instalacji sprężonego powietrza powinny mieć średnicę wewnętrzną co najmniej 19 mm. Połączenie węża z gwoździarką powinno mieć średnicę wewnętrzną co najmniej 8 mm.
- Przewody sprężonego powietrza należy układać ze spadkiem w dół od kompresora do odbiorcy.
- Zaciski dla odbiorców należy podłączyć do górnej strony zainstalowanych na stałe przewodów sprężonego powietrza

1.1.1 Smarowanie

Jeśli nie ma jednostki konserwacyjnej, nasmaruj wlot powietrza na gwoździarce olejem pneumatycznym SENCO; w normalnych warunkach pracy wystarczy 5-10 kropli dwa razy dziennie.

1.1.2 Łączenie

Aby podłączyć gwoździarkę do źródła sprężonego powietrza, wykonaj następujące czynności:

1. Upewnij się, że ciśnienie w układzie sprężonego powietrza nie przekracza dopuszczalnego ciśnienia roboczego gwoździarki (8,3 bara).
2. Ustaw ciśnienie powietrza na najniższym poziomie zalecanego ciśnienia roboczego (6 barów).
3. Opróżnij magazynek, aby uniknąć wyrzucenia gwoździa w kolejnych krokach. Może się to zdarzyć, jeśli części gwoździarki nie znajdują się w pozycji wyjściowej z powodu wcześniejszych prac konserwacyjnych lub naprawczych lub transportu.
4. Podłącz złączkę gwoździarki do źródła sprężonego powietrza za pomocą złącza węża wyposażonego w szybkie złącza.

Upewnij się, że gwoździarka działa idealnie. Aby to zrobić, umieść gniazdko na kawałku drewna lub stolarki. - Teraz przyciągnij gwoździarkę do siebie, nie aktywując spustu. System nie powinien być wyłączany. - Powtórz proces z aktywowanym spustem. System powinien być teraz uruchamiany w regularnych odstępach czasu.

1.2 Ładowanie magazynka

NIEBEZPIECZEŃSTWO
W PRZYPADKU UŻYCIA NIEPRAWIDŁOWYCH GWOŹDZI NIE MOŻNA ZAGWARANTOWAĆ BEZPIECZNEJ OBSŁUGI NARZĘDZIA.
Z TYCH POWODÓW NALEŻY KORZYSTAĆ WYŁĄCZNIE Z GWOŹDZI ZATWIERDZONYCH PRZEZ PRODUCENTA

PL

Zdjęcie matrycy nr.	Opis	Notatki obrazowe	
A1	Boczne Ładowanie Magazynka	Nie dodawaj elementów złącznych z wciśniętym spustem lub stykiem przedmiotu obrabianego (elementem zabezpieczającym). Zwolnij zatrzask magazynka i otwórz magazynek,	
A2	Boczne Ładowanie Magazynka	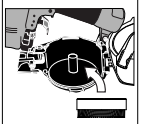	Zawsze dostosuj magazynek, aby elementy mocujące miały prawidłowe ustawienie wkręcania, umieść gwoździe w magazynku
A3	Boczne Ładowanie Magazynka		Włóż pierwszy gwóźdź do prowadnicy, a drugi gwóźdź do zapadki podajnika. Zamknij pokrywę magazynu oraz zamknij i zablokuj zatrzask drzwi podajnika.

1.3 Włóż baterię

Włóż naładowaną baterię od góry do gniazda baterii.

1.4 Włączanie / wyłączanie urządzenia

Naciśnij przycisk Wł. / Wył. Gdy urządzenie jest gotowe do pracy, laser zostaje włączony.

1.5 Koło sygnałowe / bezpiecznik uruchomienia

Koło sygnałowe jest ruchome na wysokość. Po umieszczeniu systemu na przedmiocie obrabianym koło sygnałowe zostaje podniesione, a urządzenie wyłączone. (spust zwalniający)

1.6 Dostosuj odległość zacisku

Odległość między wspornikami można dowolnie regulować w zakresie od 30 mm w krokach co 5 mm.
Dla każdego projektu można wybrać optymalne odstępy między zaciskami.
Jest w zasadzie jedna odległość KRÓTKA dla krawędzi płyty i odległość DŁUGA dla wewnętrznej powierzchni płyty. Są one domyślnie ustawione na 70/140 mm. Zobacz na rysunku.

Aby dostosować odległość, wykonaj następujące kroki:

- Wybierz odstępy między zaciskami KRÓTKIE / DŁUGIE po 4.7.
- Koło sygnałowe musi znajdować się w dolnym położeniu. Aby to zrobić, podnieś urządzenie i umieść pod wózkiem odpowiedni przedmiot.
- Naciśnij spust migawki, a następnie naciśnij przycisk Shift. Przytrzymaj oba przełączniki przez 2 sekundy, sterowanie przełączy się w tryb ustawień. Klawisz Shift będzie migał.
- Aby zwiększyć odległość zacisku o 5 mm, naciśnij kilkakrotnie spust, aż na wyświetlaczu pojawi się żądana wartość.
- Aby zmniejszyć odległość zacisku o 5 mm, naciśnij kilkakrotnie jeden klawisz Shift, aż na wyświetlaczu pojawi się żądana wartość.
- Usuń przedmiot pod suportem, aby ponownie podnieść koło sygnałowe. Sterowanie powraca do trybu pracy.
- Dla drugiej odległości powtórz procedurę. Ustawiona odległość zostanie zachowana również po wyłączeniu sterowania.

1.7 Zmień odległość zatrzasków na KRÓTKA/ DŁUGA

Naciśnij przełącznik.

- Odległość KRÓTKA: wskaźnik przełączenia jest wyłączony.
- Odległość DŁUGA: wskaźnik przełącznika jest włączony.

1.8 Wyzwalanie

Naciśnij spust, a ustawiona odległość zacisku zostanie ustalona. Jeśli urządzenie zostanie poruszone zbyt szybko, gwóźdź nie zostanie uwolniony, a lampki pierścieniowe przycisku Shift zaczną szybko migać.

- Uwaga: Nigdy nie przesuwaj narzędzia nad obrabianym przedmiotem w pozycji otwartej

1.9 Regulacja ramienia teleskopowego

- Poluzuj ramię teleskopowe
- Ustaw ramię teleskopowe na żądaną długość.
- Dokręć regulator ramienia znajdujący się na ramieniu teleskopowym

1.10 Ustawianie głębokości wkręcania

- Poluzuj cztery śruby KDN0917
- Poluzuj przeciwnakrętkę śruby regulacyjnej
- Wyreguluj głębokość wkręcania śruby regulacyjnej. Obróć ją w dół.
- Mocno pociągnij przeciwnakrętkę i cztery śruby KDN0917

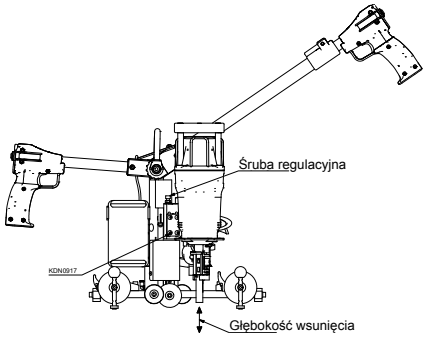

PL

1.11 Ustawienie prawidłowego odstępu

Wskazówki dotyczące ustawiania stałych odległości wzdłuż krawędzi zastosowania

- Poluzuj dźwignię blokującą
- Pociągnij ogranicznik boczny w preferowanej odległości (skala)
- Zatrzymanie spowoduje dalszą odległość w stosunku do żądanej odległości. W przypadku odległości 90-140 mm można zmienić prowadnicę na 50 mm, wkręcając 2 otwory gwintowane (skala +50)
- Ustaw rolkę prowadzącą uchwytem w dół

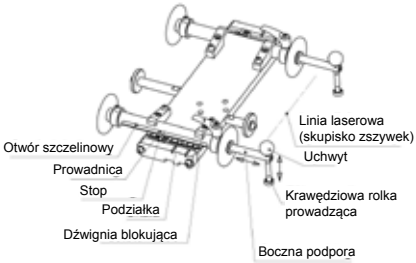

1.12 Demontaż narzędzia

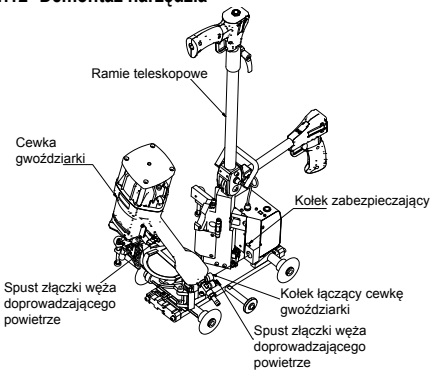

Rozbudowa:

- Odłączyć urządzenie od źródła sprężonego powietrza!
- Ustaw ramię teleskopowe pionowo.
- Zdejmij oba węże powietrzne ze złączek węża
- Obróć sterownik, podnosząc głowę
- Naciśnij sworzeń blokujący odpowiednim narzędziem
- Wyciągnij jednostkę napędową z uchwytu

Montowanie:

- Naciśnij sworzeń blokujący odpowiednim narzędziem
- Umieść jednostkę napędową ze śrubą montażową w uchwycie
- Umieść oba węże powietrzne na złączce węża

PL

PRACA Z SZYNAMI PROWADZĄCYMI (Festool / Mafell)

2.1 Plan służy do pracy ze standardowymi szynami prowadzącymi.

- Ustaw szynę prowadzącą, tak aby punkt szyn prowadził nad prowadnicą.
- Podczas korzystania z szyny Festool należy stosować szerokie wycięcia, a z szyną Maffel wąskie wycięcia.
- Aby zmienić, obróć śruby KDN0706, obróć prowadnicę szyny, ponownie dokręć śruby.

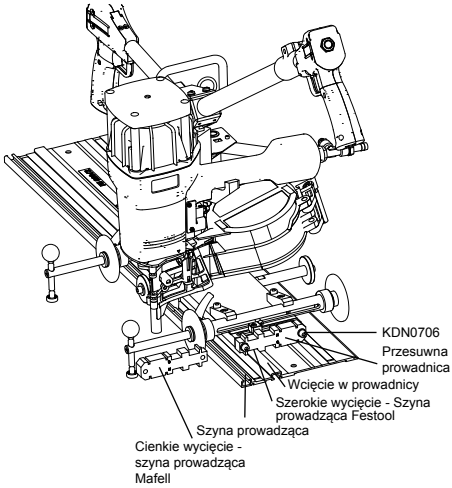

2.2 Ustawienie szyny prowadzącej

- Aby uzyskać optymalne ustawienie szyny prowadzącej (MDM0217) na płycie, sprawdź opcjonalne prowadnice szyny, które są dostępne. Numer zamówienia: EJ036F0
- Zamontować części zgodnie z szyną prowadzącą

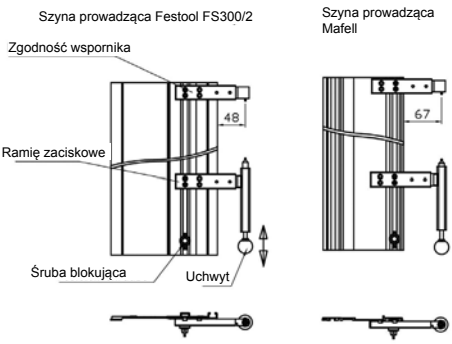

CZĘŚCI NARZĘDZIA

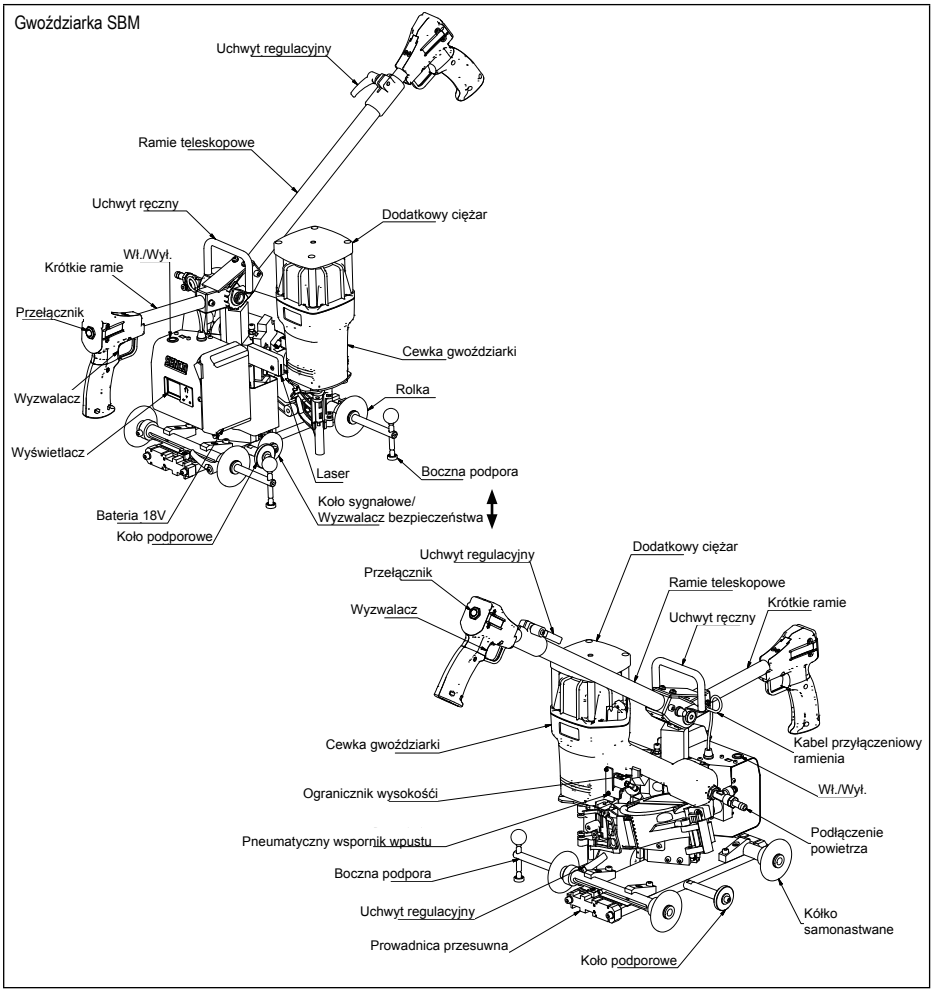

PL

KONSERWACJA

Ostrzeżenie

- Naprawy inne niż tu opisane powinny być wykonywane wyłącznie przez przeszkolony, wykwalifikowany personel. Skontaktuj się z SENCO, aby uzyskać informacje na: +31 320 295 575.
- Przed konserwacją narzędzia przeczytaj rozdział „Ostrzeżenia dotyczące bezpieczeństwa".
- Używaj tylko części zamiennych określonych przez producenta lub autoryzowanego przedstawiciela.

- Wszystkie śruby powinny być mocno dokręcone. Luźne śruby powodują niebezpieczne działanie narzędzia i uszkodzenie części.
- Sprawdzaj narzędzie co miesiąc

- Przy odłączonym narzędziu należy dokonywać codziennych kontroli, aby zapewnić swobodny ruch styku i spustu obrabianego przedmiotu. Nie używaj narzędzia, jeśli element obrabiany lub wyzwalacz zacina się lub się wiąże.

- Wlewaj olej pneumatyczny Senco (5 do 10 kropli) do wlotu powietrza dwa razy dziennie (w zależności od częstotliwości używania narzędzia). Inne oleje mogą uszkodzić pierścienie i inne części narzędzi.
- Niektóre narzędzia Senco są bezolejowe i NIE wymagają oleju, sprawdź etykietę.

- Codziennie wycieraj narzędzie i sprawdzaj pod kątem zużycia. Stosuj niepalne roztwory czyszczące tylko w razie potrzeby.
- **Nie namaczaj.**
- **Uwaga:** takie rozwiązania mogą uszkodzić pierścienie i inne części narzędzia.
- Pozbywaj się środków czyszczących po użyciu w odpowiedni sposób.

ROZWIĄZYWANIE PROBLEMÓW

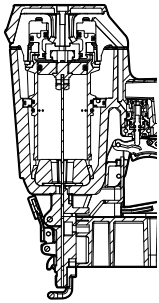

Kiedy wystąpią zacięcia zszywek

Odłącz dopływ powietrza

Usuń łączniki

Przeczyść ścisk

Postępuj zgodnie z procedurą załadowywania

1	**SYMPTOM** Wyciek powietrza w górnej części narzędzia. / Powolna operacja **ROZWIĄZANIE** Sprawdź dopływ powietrza / dokręć śruby lub zainstaluj zestaw naprawczy - patrz instrukcja części
2	**SYMPTOM** Wyciek powietrza u dołu narzędzia / słaby powrót. **ROZWIĄZANIE** Oczyść narzędzie / dokręć śruby lub zainstaluj zestaw naprawczy Sprawdź instrukcję części
3	**SYMPTOM** Inne problemy **ROZWIĄZANIE** Skontaktuj się z SENCO
4	**SYMPTOM** Brak podświetlenia na wyświetlaczu **ROZWIĄZANIE** Sprawdź poziom naładowania baterii, załaduj ja w razie potrzeby.

PL

DANE TECHNICZNE

Rodzaj narzędzia	Wartości minimalne do maksymalnych ciśnienia roboczego	Zużycie powietrza (60 cykli na minutę) litr	Wlot powietrza	Maksymalna prędkość (cykle na sekundę)	Waga kg	Zdolność gwoździa	Rozmiar narzędzia: wysokość mm	Rozmiar narzędzia: długość mm	Rozmiar narzędzia: szerokość: Główny korpus mm
XtremePro Series									
SBM SCN49XP	6-8,3 bar	111	3/8 in NPT	3	10.2	375	337 - 1173	337-1283	314
SBM SCN65XP	6-8,3 bar	270	3/8 in NPT	8	11.4	275	337 - 1173	337-1283	327

ZAKRES GWOŹDZI

Rodzaj narzędzia	Min-maks. długość mm					
	Średnica min-maks.	Gładkość	Pierścień	Wkręt	Typ zestawienia	Kąt zestawienia
XtremePro Series						
SBM SCN49XP	2.1-2.9	32-65	32-60	50-65	Drut i plastik	16°
SBM SCN65XP	2.5-3.3	50-90	50-70	50-83	Drut	16°

INFORMACJE O HAŁASIE

Informacje o hałasie zgodnie z EN12549	Wartości te są wartościami charakterystycznymi dla narzędzi i nie reprezentują hałasu wytwarzanego w miejscu użytkowania. Projekt miejsca pracy może również przyczynić się do obniżenia poziomu hałasu, przez na przykład umieszczenie przedmiotu obrabianego na podkładkach tłumiących dźwięk.
Informacje o wibracjach zgodnie z ISO8662-11	Ta wartość jest wartością charakterystyczną związaną z narzędziem i nie reprezentuje wpływu na układ dłoń-ramię podczas korzystania z narzędzia

Rodzaj narzędzia	Poziom ciśnienia akustycznego (Lpa) dB	Poziom mocy akustycznej (Lwa) dB	Poziom wibracji m/s2
XtremePro Series			
SBM SCN49XP	86	96	3,09
SBM SCN65XP	93	102	3,68

PL

СОДЕРЖАНИЕ

Ответственность руководства 102
Общее описание 102
Предостережения 102
Предупреждения по технике безопасности 103
Использование инструмента 105
ОБслуживание 109
Устранение проблем 109
Технические данные 109
Используемы гвозди 110
Информация о шуме 110
Декларация о соответствии 120
Ограниченная гарантия 124

ОТВЕТСТВЕННОСТЬ РУКОВОДСТВА

Работодатель несет ответственность за то, чтобы данное руководство было прочитано и понято всем персоналом, назначенным для использования данного инструмента. Держите это руководство всегда под рукой, так как оценка рисков и осуществление соответствующих мер контроля за всеми опасностями имеют важнейшее значение.

ПРЕДОСТЕРЕЖЕНИЯ НА РАБОЧЕМ МЕСТЕ

Пожалуйста, придерживайтесь следующих правил:

- Неосторожное поведение является основной причиной производственного травматизма. Будьте внимательны к скользким поверхностям, вызванным использованием инструмента, а также к опасностям, вызываемым воздушным шлангом инструмента.
- Будьте особенно осторожны в незнакомой обстановке, где могут существовать скрытые опасности, такие как электричество или другие коммунальные линии.
- Этот инструмент не предназначен для использования в потенциально взрывоопасных средах и не имеет электроизоляции.
- Убедитесь, что рядом нет электрокабелей, газовых труб и т.д., так как это может привести к возникновению опасной ситуации в случае повреждения инструмента.

ОПАСНОСТЬ ПОПАДАНИЯ ПЫЛИ И ВЫХЛОПНЫХ ГАЗОВ

Если инструмент используется в зоне повышенной пылевой активности, это может нарушить его работу и привести к возникновению опасной ситуации.

Пожалуйста, придерживайтесь следующих правил:

- Оценка риска должна включать в себя пыль, образующуюся при использовании инструмента, а также пыль, поднимаемая работой инструмента.
- Направьте выход выхлопных газов таким образом, чтобы свести к минимуму количество пыли в рабочей зоне.
- При создании опасности образования пыли или газов, старайтесь контролировать направление выхлопа.

ОБЩЕЕ ОПИСАНИЕ

- Ручной гвоздезабивной инструмент, состоящий из пневматического силового агрегата, направляющего корпуса и магазина, в котором энергия удара линейно прикладывается к крепежному элементу с целью его внедрения в определенный материал, кроме бетона или стали.
- Любое другое применение запрещено.

ПРЕДОСТЕРЕЖЕНИЯ

Обозначенные инструменты должны использоваться только для производственных целей. Любое другое использование запрещено.

- Не кладите палец на спусковой крючок при поднятии инструмента, перемещении или ходьбе, так как удержание пальца на спусковом крючке может привести к непреднамеренному срабатыванию. Для инструментов с селективным приводом всегда выполняйте проверку, чтобы убедиться, что выбран правильный режим работы.
- Данный инструмент имеет выборочный режим работы с помощью замыкания контакта, либо непрерывный, работающий с помощью селектора зупуска или контактного привода непрерывной работы, и имеет маркировку вышеизложенным символом. Предназначен для производственного применения, в изготовлении поддонов, мебели, корпусов, обивок и обшивок.
- При использовании этого инструмента в выборочном режиме всегда проверяйте, что он находится в правильном положении запуска.
- Не используйте этот инструмент в таких областях, как запечатывание коробок или ящиков и установка систем безопасной транспортировки на прицепы и грузовики.
- Будьте осторожны при смене одного места работы на другое.

RU

ПРЕДУПРЕЖДЕНИЯ ПО ТЕХНИКЕ БЕЗОПАСНОСТИ

- Прочитайте и уясните для себя эти предупреждения, чтобы предотвратить травмы для себя и окружающих. Дополнительную информацию см. в разделах использование инструмента, техническое обслуживание и устранение неполадок.
- Несоблюдение предупреждений приводит к серьезным травмам.
- Не выбрасывайте это руководство.

- Операторы и лица, находящиеся в рабочей зоне, должны носить ударопрочные защитные очки с боковыми щитками. Невыполнение этого требования приведет к серьезным травмам. CE эквивалент EN166

- Всегда носите другие средства индивидуальной защиты, такие как беруши, перчатки и каску.
- Работайте только в перчатках, обеспечивающих хорошую зашиту и комфортное управление необходимым оборудованием.
- Операторы и все присутствующие в рабочей зоне должны носить средства защиты для слуха.
- Воздействие высокого уровня шума может привести к постоянным или временным последствиям, таким как потере слуха, шум в ушах, звон, жужжание, свист, гудение.
- Соответствующие меры контроля по снижению риска травматизма включают демпфирование материалов для предотвращения "звона" от заготовок.
- Используйте соответствующую защиту для ушей.
- Используйте и обслуживайте инструмент в соответствии с данной инструкцией для предотвращения повышения шума.
- Если инструмент имеет глушитель, всегда проверяйте, чтобы он был исправен при эксплуатации.

- Воздействие вибрации может привести к повреждению нервов и кровоснабжения кистей рук.
- При работе в холодных условиях носите теплую одежду, держите руки в тепле и сухости.
- Если вы испытываете онемение, покалывание, боль или побеление кожи на пальцах, обратитесь за медицинской консультацией к квалифицированному специалисту по охране труда.
- Используйте и обслуживайте инструмент в соответствии с рекомендациями данной инструкции, чтобы предотвратить повышение уровня вибрации.
- Держите инструмент легко, но достачно крепко, потому что риск от вибрации обычно больше при сильном сжатии.

- Будьте бдительны, относитесь внимательно к работе с электроинструментом. Не используйте инструмент если вы устали, находитесь под воздействием наркотиков, алкоголя или лекарств. Невнимательность при работе с инструментом может привести к серьезным травмам.

- Используйте только правильный источник питания.
- Никогда не используйте кислород, углекислый газ или любой другой баллонный газ, так как это может привести к взрыву инструмента.
- Использование кислорода или горючих газов для пневматических инструментов создает опасность пожара или взрыва.

- Всегда снимайте палец со спускового крючка, когда поправляете крепежные детали. Никогда не носите инструмент с пальцем на спусковом крючке или под ним.
- Оставляйте инструмент лежащим на боку, отсоединенным от воздуха.
- Положение покоя включает в себя снятие пальца со спускового крючка и позиционирование инструмента так, чтобы контакт заготовки не приводился в действие.

- Всегда предполагайте, что инструмент содержит крепежные детали. Держите инструмент направленным далеко от себя и от других. Не играйте с ним. Уважайте инструмент, как рабочую лошадку.
- Не направляйте инструмент на руки и на ноги.
- Только квалифицированные операторы должны использовать крепежные иснтрументы.

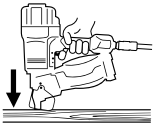

- Прилагайте крепежные детали только к рабочей поверхности; вы никогда не сможете загнать крепеж в слишко твердое для него основание.
- Дополнительная прижимная сила требуется для инструментов по стали и бетону.
- Во время работы можно выгрузить мусор из системы обработки заготовок и сортировки.
- Вы должны быть уверены, что инструмент всегда надежно закреплен на заготовке и не может соскользнуть.

- Инструменты, оснащенные "контактным приводом", не должны использоваться:
  - Если смена места осуществляется с помощью лестниц, стремянок или строительных лесов.
  - Для закрывания коробок или ящиков.
  - Для установки систем безопасной транспортировки.
  - Передвижных платформ
- Прочитайте и оцените риск, связанный с работой, в разделе “использование инструмента”.

- Не перегружайте инструмент, дайте ему делать свою работу. Используйте правильный инструмент для вашей работы. Правильный инструмент сделает работу лучше и безопаснее в том темпе, для которого он предназначен.
- Не переусердствуйте
- Всегда поддерживайте правильную опору и равновесие.

RU

- Не загоняйте крепежные детали поверх других крепежных деталей или под слишком крутым углом.
- Крепеж может отрекошетить и причинить травму.

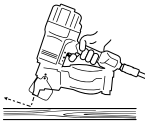

- При использовании инструмента следует соблюдать осторожность из-за сильной отдачи. Если заготовка непреднамеренно контактирует с рабочей поверхностью после отдачи, то будет забиваться лишний крепеж. Поэтому позвольте инструменту полностью отойти от рабочей поверхности после срабатывания, чтобы избежать этого состояния. Не прижимайте заготовку к рабочей поверхности до тех пор, пока не потребуется следующая крепежная деталь.

- Держите инструмент твердо и будьте готовы к обычным или или внезапными движениям, такими как отдача. Сцепление должно быть безопасным и подходящим для снижения вибрации, которая может привести к серьезным травмам.
- Поддерживайте сбалансированное положение тела и надежную опору.
- Будьте осторожны при использовании пневматических инструментов, так как инструмент охлаждается, а это может повлиять на сцепление и контроль.

- Не подводите крепежные детали близко к краю рабочей поверхности.
- Крепеж может отрекошетить и причинить травму.
- Не подпускайте посторонних близко к вам.
- Четко ограничьте свою рабочую зону.

- Отсоедините инструмент от воздуха перед выполнением техобслуживания, извлечением заклинившей крепежной детали, выполнением регулировок, сменой рабочей зоны, перемещением инструмента в другое место или передачей инструмента другому лицу.

- Инструмент может извлечь крепежную деталь при подключении к подаче воздуха; поэтому, ① перед креплением воздушного шланга снимите все крепежные детали с инструмента.
- Будьте осторожны при обращении с крепежными деталями, крепеж имеет острые концы.

- Никогда не используйте инструмент, если контакт заготовки, спусковой крючок или пружины сломаны или повреждены. Не трогайте и не удаляйте контакт заготовки, спусковой крючок или пружины.
- Вмешательство может нарушить безопасность и стать причиной травм для оператора/посторонних лиц.
- Не используйте поврежденый инструмент.

- Убедитесь, что все винты и колпачки надежно затянуты. Сделайте обычную проверку работы инструмента. Никогда не используйте инструмент, если детали отсутствуют, изношены или повреждены.
- Всегда используйте вторую ручку (если она входит в комплект поставки)

- Используйте только детали, крепежи, смазочные материалы и аксессуары, рекомендованные компанией SENCO. Не вскрывайте инструмент без разрешения SENCO.

- Используйте только чистый, сухой, регулируемый сжатый воздух с рекомендуемым давлением.
- Всегда отключайте подачу воздуха и отсоединяйте инструмент, когда он не используется.

- Инструменты не должны подключаться к давлению, которое превышает максимальное рабочее давление на 10%.
- Не превышайте максимальное рабочее давление Ps max.

- Инструменты, отмеченные перевернутым треугольником, не могут использоваться, если они не имеют эффективного контакта с обрабатываемой деталью.
- Инструменты без контакта с рабочей деталью могут непреднамеренно сработать, что может привести к травмам.

- Подставки для крепления инструментов должны обеспечивать максимально надежное крепление инструмента.

- Инструмент и шланг подачи воздуха должны иметь соединительный патрубок обеспечивающий снятие давления с инструмента при отсоединении.
- Сжатый воздух может привести к серьезным травмам.
- Всегда отключайте инструмент от подачи сжатого воздуха перед заменой деталей, при регулировках обслуживания или сменой рабочей зоны.
- Никогда не направляйте сжатый воздух на себя или на кого-либо еще.
- Извивание шланга может привести к серьезным травмам – всегда проверяйте шланг на закрепление.

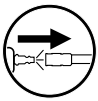

- Не нагружайте крепежи при нажатом спусковом крючке или контакте с заготовкой.

- Не используйте инструмент без метки безопасности. Если этикетка отсутствует, повреждена или не читается, обратитесь к своему представителю SENCO для замены.

- Никогда не используйте инструмент, с пропусканием воздуха или подлежащий ремонту.
- Не используйте поврежденый инструмент.
- Никогда не носите и не тащите инструмент за шланг.

- Не выполняйте никаких "аварийных ремонтов" без соответствующих инструментов и оборудования.
- Всегда проверяйте инструмент перед использованием на наличие сломанных или плохих деталей.

Письменное одобрение изготовителя инструмента должно быть получено до какого-либо вмешательства в инструмент.

RU

- Держите руки и другие части тела подальше от области, показанной в круге, во избежание травм во время работы.
- Держите пальцы подальше от спускового крючка, когда вы не работаете с инструментом и при его перемещении.

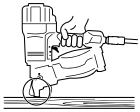

ВНИМАНИЕ!
ПНЕВМОМОЛОТКИ СНАБЖЕНЫ СПУСКОВЫМ ПРЕДОХРАНИТЕЛЬНЫМ МЕХАНИЗМОМ (ПОВОРОТНЫМ ВСТРЕЧНЫМ КОЛЕСОМ). ЭТО ОЗНАЧАЕТ, ЧТО ТРИГГЕР МОЖЕТ БЫТЬ АКТИВИРОВАН ТОЛЬКО ТОГДА, КОГДА СТЕПЛЕР ПОМЕЩЕН НА ЗАГОТОВКУ. ЭТОТ СПУСКОВОЙ ПРЕДОХРАНИТЕЛЬНЫЙ МЕХАНИЗМ НИКОГДА НЕ ДОЛЖЕН ВЫКЛЮЧАТЬСЯ (ЗА ИСКЛЮЧЕНИЕМ СЛУЧАЕВ, УКАЗАННЫХ В ГЛАВЕ 1.5, СТР. 106)!

ИСПОЛЬЗОВАНИЕ ИНСТРУМЕНТА

1.1 Подключение к системе подачи сжатого воздуха

Для работы пневмомолотка требуется идеально отфильтрованный, сухой сжатый воздух с достаточным давлением (см. главу "технические характеристики"). При выборе режима подачи сжатого воздуха соблюдайте следующие условия:

- Если давление в шланге превышает допустимое рабочее давление молотка (8,3 бар), то в питающей магистрали должен быть установлен дополнительный регулирующий клапан (регулятор давления) с понижающим регулятором.
- При генерирации сжатого воздуха, необходимо отбирать из него влагу (конденсат) с помощью влагоуловителя. В противном случае коррозия в механизмах инструмента может вызвать его преждевременный износ.
- Стационарно установленные трубопроводы системы сжатого воздуха должны иметь внутренний диаметр не менее 19 мм., а сечение соединительного шланга с молотком не менее 8 мм.
- Линии сжатого воздуха должны прокладываться с уклоном вниз от компрессора к потребителю.
- Клеммы для потребителей должны быть подключены к верхней стороне, постоянно установленных линий сжатого воздуха.

1.1.1 Смазывание

Если поблизости нет станции техобслуживания, смажьте воздухозаборник молотка пневматическим маслом SENCO; при нормальных условиях эксплуатации достаточно 5-10 капель два раза в день.

1.1.2 Соединение

Для подключения пневмомолотка к системе подачи сжатого воздуха выполните следующие действия:

1. Убедитесь, что давление в системе сжатого воздуха не превышает допустимого рабочего давления (8,3 бар).
2. Установите минимальный уровень давления воздуха (6 бар).
3. Опорожните магазин, чтобы избежать случайного выброса гвоздя. Это может произойти, если части молотка не находятся в исходном положении из-за предыдущих работ по техническому обслуживанию или ремонту или из-за транспортировки.
4. Соедините ниппель на гвоздильщике со шлангом подачи сжатого воздуха, оснащенного быстроразъемными соединителями.

Убедитесь, что молоток работает идеально. Для этого поместите розетку на кусок дерева и потяните гвоздодер к себе, не активируя спусковой крючок. Система не должна отключится. Повторите с активированным триггером. Система должна включатся через регулярные промежутки времени.

1.2 Загрузка магазина

ОПАСНОСТЬ
ЕСЛИ ИСПОЛЬЗУЮТСЯ НЕПРАВИЛЬНЫЕ ГВОЗДИ, ТО БЕЗОПАСНАЯ ЭКСПЛУАТАЦИЯ НЕ МОЖЕТ БЫТЬ ГАРАНТИРОВАНА. ПО ЭТОЙ ПРИЧИНЕ ВЫ ДОЛЖНЫ ИСПОЛЬЗОВАТЬ ТОЛЬКО ГВОЗДИ, ОДОБРЕННЫЕ ПРОИЗВОДИТЕЛЕМ

Номер рисунка	Описание	Заметки к картинкам	
A1	Сторона загрузки магазина	Не нагружайте крепежные детали при нажатом спусковом крючке или контакте заготовки (предохранительный элемент). Отпустите защелку магазина и откройте его.	
A2	Сторона загрузки магазина	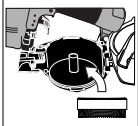	Всегда регулируйте магазин, для обеспечения правильного выравнивания привода, загрузите гвозди в магазин
A3	Сторона загрузки магазина		Вставьте первый гвоздь в дорожку подачи, а второй - в собачку фидера. Закройте крышку магазина и зафиксируйте защелку фидера.

RU

1.3 Установка аккумулятора
Вставьте аккумулятор в разъем батареи сверху.

1.4 Включение / выключение
Нажмите кнопку включения / выключения. Когда устройство будет готово к работе, лазер включается.

1.5 Сигнальное колесо / предохранитель отключения
Сигнальное колесо двигается вертикально. При установке системы на заготовку, сигнальное колесо поднимается и устройство выключается. (Спуск триггера)

1.6 Регулировка расстояния зажима
Расстояние между скобами регулируется от 30 мм с шагом 5 мм. Можно выбрать оптимальное расстояние между зажимами. Короткое расстояние для края планки и длинное расстояние для внутреннего края планки по умолчанию установлены на 70/140 мм соответственно. См. Дисплей.

Для настройки расстояния, сделайте следующее:
- Выберите интервал между зажимами короткий / длинный после 4.7.
- Сигнальное колесо должно быть в нижнем положении. Для этого поднимите коретку и поместите в ее тележку подходящий предмет.
- Нажмите спусковую кнопку затвора, а затем нажмите кнопку Shift. Удерживайте обе кнопки в течение 2 секунд, после чего управление переключится в режим настройки, а клавиша Shift начнет мигать.
- Чтобы увеличить расстояние зажима на 5 мм, нажимайте на спусковой крючок несколько раз, пока на дисплее не появится нужное значение.
- Чтобы уменьшить расстояние зажима на 5 мм, нажмите только одну клавишу Shift нужное количество раз.
- Уберите предмет из под каретки, чтобы сигнальное колесо снова поднялось. Управление переходит в рабочий режим.
- Для второго расстояния повторите ту же процедуру.

1.7 Переключите расстояние короткое / длинное
Нажмите на переключатель.
- Короткое: индикатор переключателя не горит.
- ДЛИННОЕ: индикатор переключателя горит.

1.8 Срабатывание
Нажмите на спусковой крючок, и расстояние зажима будет зафиксировано.
Если устройство срабатывает слишком быстро, то нет никаких выпусков, и индикаторы кнопки переключения быстро мигают.
- Внимание: никогда не перемещайте инструмент над заготовкой в открытом положении

1.9 Регулировка телескопического рычага
- Ослабьте телескопический рычаг
- Отрегулируйте телескопический рычаг до нужной длины.
- Затяните регулятор втулки на телескопическом рычаге.

1.10 Установка глубины привода
- Ослабьте четыре винта KDN0917
- Ослабьте контргайку регулировочного винта
- Отрегулируйте глубину привода регулировочного винта. Поверните его вниз.
- Туго затяните стопорную гайку и винты KDN0917.

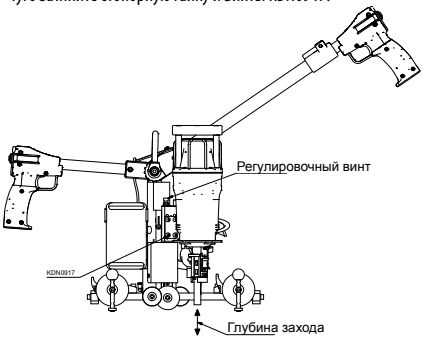

1.11 Установка правильного зазора
Руководство по установке фиксированных расстояний вдоль края.
- Ослабьте блокирующий рычаг
- Оттяните боковой упор на желаемое расстояние (шкала)
- Остановка увеличит расстояние по отношению к желаемому. Для 90-140мм нужно изменить направляющую более чем на 50мм, вкручивая ее в 2 резьбовых отверстия (шкала +50)
- Передвиньте направляющий ролик с рукояткой вниз.

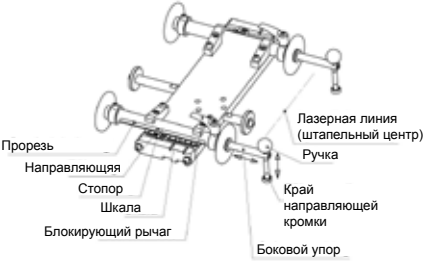

RU

1.12 Извлечение инструмента

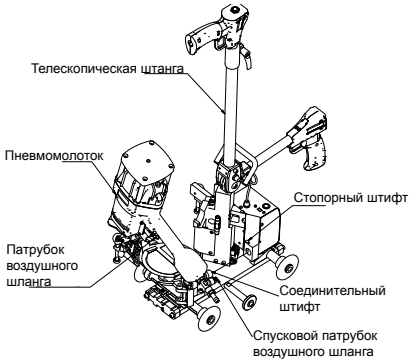

Расширение:

- Отсоедините устройство от подачи сжатого воздуха!
- Отрегулируйте телескопическую штангу по вертикали.
- Отсоедините оба воздушных шланга от патрубков
- Поверните привод, подняв головку
- Отожмите стопорный штифт вниз с помощью инструмента
- Вытяните блок привода из держателя

Установка:

- Отожмите стопорный штифт вниз с помощью инструмента
- Установите приводной блок вместе с крепежным болтом на держатель
- Подсоедините оба воздушных шланга к ниппелю

РАБОТА С НАПРАВЛЯЮЩИМИ (Festool / Maffel)

2.1 Дорожная карта предназначена для работы со стандартными направляющими рельсами.

- Установите отклонение на направляющую рейку так, чтобы направляющие проходили над направляющей планкой.
- При работе с Festool используйте рейку с широким пазом, а при работе с Maffel с узким.
- Для замены, поверните винты KDN0706, переверните направляющую рейку и снова затяните винты.

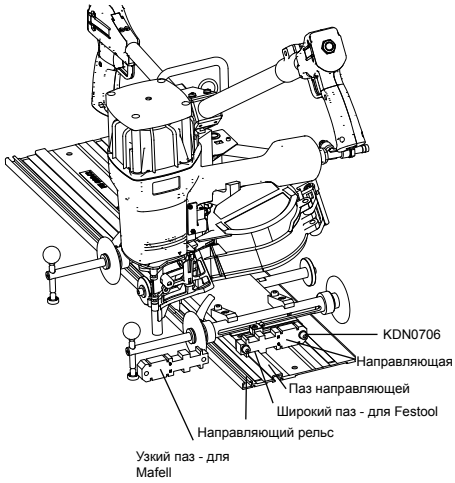

2.2 Позиционирование направляющей рейки

- Для оптимального позиционирования направляющей рейки (MDM0217) проверьте наличие дополнительных направляющих реек. Номер заказа: EJ036F0
- Установите детали в соответствии с направляющей рейкой

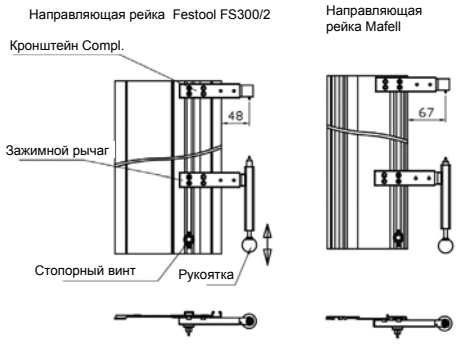

RU

ЧАСТИ ИНСТРУМЕНТА

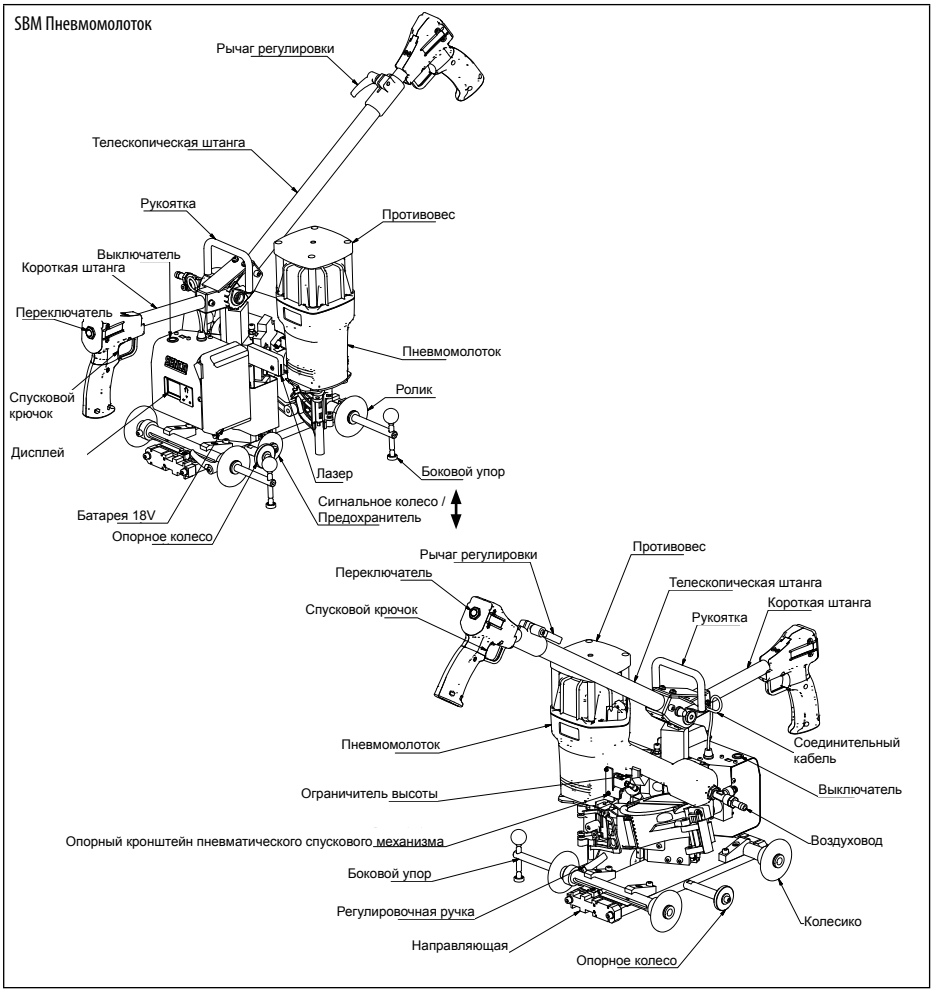

RU

ОБСЛУЖИВАНИЕ

Предупреждение

- Ремонтные работы, отличные от описанных здесь, должны выполняться только обученным, квалифицированным персоналом. Свяжитесь с компанией SENCO для получения дополнительной информации: +31 320 295 575.
- Прочтите раздел под названием "предупреждения по технике безопасности" перед обслуживанием инструмента.
- Используйте только запасные части, одобренные производителем или уполномоченным представителем.

- Все винты должны быть плотно затянуты. Незакрепленные винты приводят к опасной эксплуатации и поломке деталей.
- Ежемесячная проверка

- Делайте ежедневный осмотр, для обеспечения свободного перемещения заготовки и триггера. Не используйте инструмент, если заготовка застрянет или спусковой крючок плохо срабатывает.

- Заливайте масло Senco (от 5 до 10 капель) в воздухозаборник два раза в день (в зависимости от частоты использования инструмента). Другие масла могут повредить инструмент.
- Некоторые инструменты Senco не содержат масла и не требуют смазывания, смотрите этикетку.

- Ежедневно протирайте инструмент влажной тряпкой и проверяйте его на износ. Используйте негорючие чистящие растворы только в случае необходимости.
- **Не мочите.**
- **Предупреждение:** Такие действия могут привести к повреждению уплотнительных колец и других деталей инструмента.
- Правильно утилизируйте чистящие средства.

УСТРАНЕНИЕ ПРОБЛЕМ

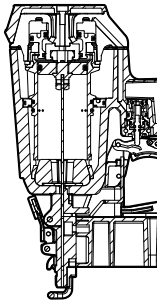

При застревании скобы:

Отключить подачу воздуха

Снять крепежные детали

Очистить засор

Начать загрузку

1	**Симптом** Утечка воздуха в верхней части / Вялая работа **Решение** Проверьте подачу воздуха, затяните винты или установите ремкомплект – см. Руководство
2	**Симптом** Утечка воздуха внизу инструмента / плохая отдача. **Решение** Очистите инструмент, затяните винты или установите ремкомплект – см. Руководство
3	**Симптом** Прочие проблемы. **Решение** Свяжитесь с SENCO.
4	**Симптом** Не горит дисплей. **Решение** Проверьте батарею и зарядите ее если нужно.

ТЕХНИЧЕСКИЕ ДАННЫЕ

Тип инструмента	Минимальное и максимальное рабочее давление	Расход воздуха (60 циклов в минуту) литр	Воздухозаборник	Максимальная скорость (цикл в секунду)	Вес Кг	Вместимость гвоздей	Размер инструмента: Высота мм	Размер инструмента: Длина мм	Размер инструмента: ширина: Основной корпус мм
XtremePro Series									
SBM SCN49XP	6-8,3 bar	111	3/8 in NPT	3	10.2	375	337 - 1173	337-1283	314
SBM SCN65XP	6-8,3 bar	270	3/8 in NPT	8	11.4	275	337 - 1173	337-1283	327

RU

ИСПОЛЬЗУЕМЫ ГВОЗДИ

Тип инструмента	Минимальная / максимальная длина мм					
	Мин. / Макс. диаметр мм	Гладкий	Кольцо	Резьба	Тип сопоставления	Угол сопоставления
XtremePro Series						
SBM SCN49XP	2.1-2.9	32-65	32-60	50-65	Проволока и пластик	16°
SBM SCN65XP	2.5-3.3	50-90	50-70	50-83	Проволока	16°

ИНФОРМАЦИЯ О ШУМЕ

Информация о шуме в соответствии с EN12549	Эти значения являются характерными значениями, связанными с обычной работой инструмента, и не относятся к звукам, возникающим в момент его использования. Конструкция рабочего места также может служить для снижения уровня шума, например, вы можете разместить заготовки на звукопоглощающих опорах.
Иформация о вибрации в соответствии с ISO8662-11	Эти значения являются характерными значениями, связанными с работой инструмента, и не отражают влияние на систему ручного управления при использовании инструмента.

Тип инструмента	Уровень звукового давления (Lpa) dB	Уровень мощности (Lwa) dB	Уровень вибрации m/s2
XtremePro Series			
SBM SCN49XP	86	96	3,09
SBM SCN65XP	93	102	3,68

RU

İÇİNDEKİLER

Işverenin Sorumluluklari 111
Genel Açiklama.....111
Uyarilar 111
Güvenlik Uyarilari 112
Araç Kullanimi..... 114
Bakim..... 118
Sorun Giderme 118
Teknik Veriler 118
Tirnak Araliği 118
Gürültü Bilgileri 119
Uygunluk Beyanı 120
Sınırlı Garanti 124

İŞVERENİN SORUMLULUKLARI

Bu kılavuzun, aracı kullanmak üzere görevlendirilen tüm personel tarafından okunmasını ve anlaşılmasını sağlamak işverenin sorumluluğundadır. Bu kılavuzu ileride başvurmak için hazır bulundurun. Risk değerlendirmesi ve tüm tehlikeler için uygun kontrollerin uygulanması gerekmektedir.

İŞYERİ TEHLİKELERİ

Aşağıdakiler geçerlidir:

- Kayma, takılma ve düşmeler işyerlerinde yaralanmaların ana nedenleridir. Aletin kullanımından kaynaklanan kaygan yüzeylere ve ayrıca havayolu hortumunun neden olduğu takılma tehlikelerine dikkat edin.
- Bilmediğiniz ortamlarda daha dikkatli şekilde davranın. Elektrik veya diğer hizmet hatları gibi gizli tehlikeler söz konusu olabilir.
- Bu araç, patlama potansiyeline sahip ortamlarda kullanılmak üzere tasarlanmamıştır ve elektrik gücüyle temas etmesi yalıtılmamıştır.
- Alanda aracın kullanımından zarar görmesi durumunda tehlikeye neden olabilecek elektrik kablosu, gaz borusu vb. olmadığından emin olun.

TOZ VE EGZOZ TEHLİKELERİ

Araç, statik toz bulunan bir alanda kullanılırsa, tozu havaya kaldırabilir ve bir tehlikeye neden olabilir.
Aşağıdakiler geçerlidir:

- Risk değerlendirmesi aracın kullanımı ile oluşan toza ek olarak mevcut tozun havaya kaldırılması potansiyelini içermelidir.
- Egzozu tozlu bir ortamda tozun kalkmasını en aza indirecek şekilde yönlendirin.
- Toz veya egzoz tehlikeleri oluştuğunda, bunların emisyon noktasında kontrol edilmesine öncelik verilmelidir.

GENEL AÇIKLAMA

- Beton veya çelikte kullanılması amaçlanan özel bir bağlantı elemanı kullanmadıkça, bağlantı elemanını tanımlı malzemelere sabitlemek için Pnömatik güç ünitesi, tutuş gövdesi ve enerjinin yüklü bir bağlantı elemanına doğrusal bir hareketle uygulandığı şarjörden oluşan el tipi elektrikli bağlantı elemanı sürüş aracı
- Başka herhangi bir şekilde kullanılması yasaktır.

UYARILAR

Sembollü araçlar sadece üretim uygulamaları için kullanılmalıdır. Başka herhangi bir şekilde kullanılması yasaktır.

- Aleti kaldırırken, çalışma alanları ve konumlar arasında hareket ederken veya yürürken parmağınızı tetiğin üzerine koymayın, çünkü parmağın tetiğin üzerinde olması aracın yanlışlıkla çalışmasına neden olabilir. Seçici aktivasyonlu aletlerde, doğru modun seçildiğinden emin olmak için kullanmadan önce aleti mutlaka kontrol edin.
- Bu aracın kontak aktivasyonu için seçici aktivasyonu veya aktivasyon modu seçicileri ile sürekli kontak aktivasyonu vardır veya bir kontak çalıştırma veya sürekli çalıştırma kontak aracı olup yukarıdaki simgeyle işaretlenmiştir. Aracın kullanım amaçları paletler, mobilyalar, üretilen konutlar, döşemeler ve kılıflar gibi üretim uygulamalarını içeriyor.
- Bu aracı seçici çalıştırma modunda kullanıyorsanız, daima doğru çalıştırma ayarında olduğundan emin olun.
- Bu aracı kutuları veya kasaları kapatma ve treyler ve kamyonlara taşıma emniyet sistemlerinin yerleştirilmesi gibi uygulamalar için temas modunda kullanmayın
- Bir sürüş konumundan diğerine geçerken dikkatli olun

TR

GÜVENLİK UYARILARI

- Kendinize ve yakın mesafedeki insanlara zarar gelmesini önlemek için bu uyarıları okuyun ve kendinizi bilgilendirin. Ek bilgi için alet kullanımı, bakım ve sorun giderme bölümlerine bakın.
- Uyarılara uyulmaması ciddi yaralanmalara neden olabilir.
- Atmayın.

- Çalışma alanındaki operatörler ve diğerleri, yan siperleri olan darbeye dayanıklı göz koruyucuları kullanmalıdırlar. Bunun yapılmaması ciddi yaralanmalara neden olabilir. EN166 CE'e eşdeğer

- Daima kulak koruyucu, eldiven ve baret gibi diğer kişisel koruyucu ekipmanları kullanın.
- Sadece tetiklerin ve ayar cihazlarının yeterli şekilde hissedilmesini ve güvenli bir şekilde kontrol edilmesini sağlayan eldivenler giyin.
- Operatörler ve çalışma alanındaki diğer insanlar kulak koruması takmalıdır.
- Yüksek gürültü seviyelerine korumasız şekilde maruz kalmak, kalıcı işitme kaybına ve kulak çınlaması (çınlama, vızıltı, ıslık veya kulaklarda uğultu) gibi diğer sorunlara neden olabilir.
- Riski azaltmak için uygun kontroller, çalışma objesinin "ses çıkarmasını" önlemek için malzemelerin ıslatılması gibi eylemleri içerebilir.
- Uygun kulak koruması kullanın.
- Gürültü seviyelerinde gereksiz bir artışı önlemek için aracı bu talimatlarda önerildiği gibi çalıştırın ve bakımını yapın.
- Aracın susturucusu varsa, susturucunun araç çalışırken daima yerinde olduğundan ve çalışır durumda olduğundan emin olun.

- Titreşime maruz kalmak sinirlerin zarar görmesine ve ellerin ve kolların kan dolaşımında sorunlara neden olabilir.
- Soğuk koşullarda çalışırken sıcak giysiler giyin, ellerinizi sıcak ve kuru tutun.
- Cildinizin parmaklarınızda veya ellerinizde uyuşma, karıncalanma, ağrı veya beyazlaşma yaşarsanız, genel faaliyetler hakkında kalifiye bir iş sağlığı uzmanından tıbbi yardım alın.
- Titreşim seviyelerinde gereksiz bir artışı önlemek için aracı bu talimatlarda önerildiği gibi çalıştırın ve bakımını yapın.
- Aleti hafif, ancak güvenli bir kavrama ile tutun, çünkü kavrama kuvveti daha yüksek olduğunda titreşim riski de genellikle daha fazla olur.

- Elektrikli bir aleti kullanırken uyanık olun, ne yaptığınıza dikkat edin ve sağduyunuzu kullanın. Yorgunken veya uyuşturucu, alkol veya ilaç etkisi altındayken aleti kullanmayın. Elektrikli aletleri kullanırken bir anlık dikkatsizlik ciddi kişisel yaralanmalara yol açabilir.

- Sadece belirtildiği üzere doğru enerji kaynaklarını kullanın
- Bu alet için güç kaynağı olarak asla oksijen, karbondioksit veya başka bir basınçlı gaz kullanmayın; alet patlayacak ve ciddi yaralanmaya neden olacaktır.
- Pnömatik aletler için oksijen veya yanıcı gazların kullanılması yangın veya patlama tehlikesini beraberinde getirir

- Bağlantı elemanlarını sürmediğiniz zamanlarda daima parmağınızı tetikten çekin. Aleti parmağınız tetiğin üstünde veya altında iken asla taşımayın. Çalışma objesi kontağı çarpılırsa alet bir bağlantı elemanını çıkaracaktır.
- Aletin dinlenme konumu, hava ile bağlantısı kesilmiş tarafındadır.
- Dinlenme pozisyonu, aletin çalışma objesi ile temas etmemesi için parmağı tetikten çekmeyi ve aracı konumlandırmayı içerir.

- Aletin içinde her zaman bağlantı elemanlarının olduğunu varsayın. Aletin ucunu kendinizden ve diğerlerinden uzak olacak şekilde tutun. Dikkatli olun. Aracı çalışan bir alet olarak görün.
- Ellerinizi ve bacaklarınızı atış yönünden uzak tutun.
- Bağlantı elemanı sürüş araçlarını sadece vasıflı operatörler kullanmalıdır.

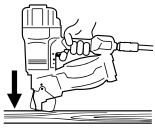

- Bağlantı elemanlarını yalnızca çalışma objesinin yüzeyine sürün; asla nüfuz edemeyecek kadar sert malzemelere sürüş yapmayın
- Çelik ve beton aletler için ilave bastırma kuvveti gereklidir.
- Çalışma sırasında, çalışma objesi ve harmanlama sisteminden artıklar deşarj edilebilir.
- Aletin çalışma objesine her zaman güvenli bir şekilde oturduğundan ve kaymadığından emin olun.

- Aşağıdaki durumlarda "Kontak Çalıştırma" özelliğine sahip aletler kullanılmamalıdır:
  - Merdivenler veya iskele ile sürüş yerlerinde bir değişiklik yapılırsa.
  - Kutuları veya kasaları kapatmak için.
  - Nakliye emniyet sistemlerinin montajı için.
  - Hareketli platformlarda
- "Araç Kullanımı" Bölümünde seçici çalıştırma ile ilişkili riskleri okuyun ve öğrenin.

- Aleti zorlamayın. Aletin işini yapmasına izin verin. Uygulamanız için doğru aracı kullanın. Doğru alet işi daha iyi ve daha güvenli bir şekilde ve iş için tasarlandığı hızda yerine getirecektir.
- Fazla uzanmayın
- Daima uygun zemini ve dengeyi koruyun

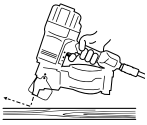

- Bağlantı elemanlarını diğer bağlantı elemanlarının üzerine çakmayın veya aleti çok fazla dik bir açıda sürmeyin.
- Bağlantı elemanı sapabilir ve yaralanmaya neden olabilir.

TR

- Aleti kullanırken, bir bağlantı elemanı sürüldükten sonra aletin geri tepme olasılığı nedeniyle dikkatli olunmalıdır. Çalışma objesinin temasın istemeden geri tepmesi takiben çalışma yüzeyi ile temas etmesine izinin verilirse, istenmeyen bir bağlantı elemanı sürülecektir. Bu nedenle, bu durumu önlemek için bir bağlantı elemanı sürüldükten sonra aletin çalışma yüzeyinden tamamen geri çekilmesine izin verin. İkinci bir bağlantı elemanı istenene kadar çalışma objesini temasını çalışma yüzeyine itmeyin.

- Aleti sıkıca kavrayın ve geri tepme gibi normal veya ani hareketlere karşı koymak ve onları yönetmek için hazır olun. Kavrama güvenli olmalı, ancak hem de ciddi yaralanmaya neden olabilecek titreşim tehlikesini azaltmak için uygun olmalıdır.
- Dengeli bir vücut pozisyonu ve güvenli bir duruş sağlayın.
- Pnömatik aletleri kullanırken soğuduğu için dikkatli olun. Bu, kavrama ve kontrolü etkileyebilir.

- Bağlantı elemanlarını çalışma yüzeyinin kenarına yakın sürmeyin.
- Bağlantı elemanı sapabilir ve yaralanmaya neden olabilir.
- Yakında insanların olmamasına dikkat edin.
- Çalışma alanınızı herkesin görebileceği şekilde işaretleyin

- Alet bakımı yapmadan, sıkışmış bir bağlantı elemanını temizlemeden, ayarlamalar yapmadan, çalışma alanından ayrılmadan, aleti başka bir yere taşımadan veya başka bir kişiye vermeden önce aletin hava bağlantısını kesin.

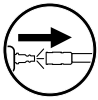

- Araç, hava sağlayıcısına bağlandığında bir bağlantı elemanını atabilir; bu nedenle, ① hava hortumunu takmadan önce tüm bağlantı elemanlarını aletten çıkarın.
- Yükleme/boşaltma sırasında bağlantı elemanlarını tutarken dikkatli olun. Bağlantı elemanlarının keskin noktaları vardır.

- Çalışma objesi teması, tetikleyicisi veya yayları çalışmaz, eksik veya hasarlı durumda olursa aleti asla kullanmayın. Çalışma objesi temasını, tetikleyiciyi veya yayları kurcalamayın veya çıkarmayın.
- Değişiklikler, güvenlik önlemlerinin etkinliğini azaltabilir ve operatör/etrafdaki kişiler için riski artırabilir.
- Alet hasar görmüşse kullanmayın.

- Tüm vidaların ve kapakların her zaman iyice sıkıldığından emin olun. Tetik ve iş parçası temasının serbest dolaşımını kontrol etmek için günlük denetimler yapın. Parçalar eksik, aşınmış veya hasarlıysa aleti asla kullanmayın.
- Daima ikinci tutma kolunu kullanın (birlikte verilmiş ise)

- Yalnızca SENCO tarafından önerilen veya satılan parçaları, bağlantı elemanlarını, yağlayıcıları ve aksesuarları kullanın. SENCO'nun izni olmadan aleti değiştirmeyin.

- Önerilen basınçta sadece temiz, kuru, ayarlı basınçlı hava kullanın.
- Kullanılmadığı zaman daima hava sağlayıcısını kapatın ve aleti ayırın.

- Aletler, potansiyel olarak maksimum çalışma basıncını %10 oranında aşan bir basınca bağlanmamalıdır.
- Maksimum çalışma basıncını Ps maks.aşmayın

- Ters bir üçgenle işaretlenmiş aletler, etkili bir çalışma objesi temasıyla donatılmadıkça kullanılamazlar.
- Çalışma objesi teması olmayan aletler yanlışlıkla ateşlenebilir ve bu da yaralanmaya neden olabilir

- Aletlerin bir desteğe montajı için standlar, stand üreticisi tarafından aletin amaçlanan kullanım için güvenli bir şekilde takılabileceği şekilde tasarlanmalı ve imal edilmelidir.

- Alet ve hava sağlayıcısı hortumunda, bağlantı mafsalının bağlantısı kesildiğinde aletin tüm basıncı çıkacak şekilde bir bağlantı nipeli bulunmalıdır.
- Basınçlı hava ciddi yaralanmalara neden olabilir.
- Aksesuarları değiştirmeden, ayarlama ve/veya onarım yapmadan önce veya bir çalışma alanından farklı bir alana taşırken aletin basınçlı hava sağlayıcısı ile olan bağlantısını daima kesin.
- Basınçlı havayı asla kendinize veya başkasına doğrultmayın
- Çırpma hortumu ciddi yaralanmalara neden olabilir – hortumun hasarlı veya gevşek olup olmadığını daima kontrol edin.

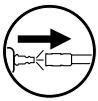

- Bağlamtı elemanlarını tetik veya çalışma objesi teması basılıyken yüklemeyin.

- Aleti üzerinde tehlike etiketi olmadan kullanmayın. Etiket eksik, hasarlı veya okunamıyorsa, yeni bir etiket almak için SENCO temsilcinize başvurun.

- Asla hava sızdıran veya onarılması gereken bir aracı kullanmayın.
- Araç hasarlıysa kullanmayın.
- Pnömatik aleti asla hortumundan tutarak taşımayın veya sürüklemeyin.

- Uygun alet ve ekipman olmadan hiçbir "acil durum onarımı" yapmaya çalışmayın.
- Aleti kullanmadan önce kırık, yanlış bağlanmış, gevşek veya aşınmış parçaları daima kontrol edin.

Alet üzerinde herhangi bir değişiklik yapmadan önce alet üreticisinin yazılı onayı alınmalıdır.

TR

- Çalışma sırasında olası yaralanmaları önlemek için elleri ve vücudun diğer kısımlarını daire içinde gösterilen alandan uzak tutun.
- Aleti kullanmadığınızda ve bir çalışma konumundan diğerine geçerken parmaklarınızı tetikten uzak tutun.

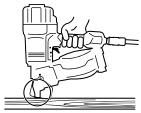

TEHLİKE
ÇİVİ ÇAKMA MAKİNELERİ BİR TETİK EMNİYET MEKANİZMASI (DÖNER KARŞI TEKERLEK) İLE DONATILMIŞTIR. BU, TETİKLEYİCİNİN YALNIZCA BİR ÇALIŞMA OBJESİNE ZIMBALAYICI YERLEŞTİRİLDİĞİNDE ETKİNLEŞTİRİLEBİLECEĞİ ANLAMINA GELİR. BU TETİK EMNİYET MEKANİZMASI ASLA KAPATILMAMALIDIR (BÖLÜM 1.5, SAYFA 115'DA BELİRTİLEN DURUMLAR HARİÇ)!

ARAÇ KULLANIMI

1.1 Basınçlı hava sağlayıcısına bağlantı

Çivi çakma makinesinin çalıştığından emin olmak için yeterli miktarlarda iyice filtrelenmiş, kuru, yağlanmış sıkıştırılmış basınç gerekir (bkz. "Teknik Özellikler" bölümü). Basınçlı hava sağlayıcısını seçerken aşağıdaki hususlara dikkat edin:

- Sağlama ağındaki basınç, çivi çakma makinesinin izin verilen çalışma basıncından (8.3 bar) yüksekse, besleme hattına bir alt akış basınç kontrol valfine sahip ek bir basınç kontrol valfi (basınç regülatörü) takılmalıdır.
- Bir kompresör tarafından basınçlı hava üretildiğinde doğal atmosferik nem yoğunlaşır. Bu yoğunlaşma bir nem kapanı ile giderilmelidir. Aksi takdirde, basınçlı hava sisteminde ve çivi çakma sisteminde korozyon söz konusu olabilir ve bu da aşınma ve yıpranmaya neden olabilir
- Basınçlı hava sistemi için kalıcı olarak monte edilen hatların iç çapı en az 19 mm olmalıdır. Çivi çakma makinesine giden hortum bağlantısının iç çapı en az 8 mm olmalıdır.
- Basınçlı hava hatları, kompresörden tüketiciye aşağı doğru bir eğimle döşenmelidir.
- Tüketiciler için terminaller, kalıcı olarak monte edilmiş basınçlı hava hatlarının üst tarafına bağlanmalıdır.

1.1.1 Yağlama

Bakım ünitesi yoksa, makine üzerindeki hava girişini SENCO pnömatik yağı ile yağlayın; normal çalışma koşullarında günde iki kez 5-10 damla yeterlidir.

1.1.2 Bağlantı

Makineyi basınçlı hava sağlayıcısına bağlamak için aşağıdaki adımları izleyin:

1. Basınçlı hava sistemindeki basıncın, çivi çakma makinesinin izin verilen çalışma basıncını (8.3 bar) aşmadığından emin olun.
2. Hava basıncını önerilen çalışma basıncının en düşük seviyesine (6 bar) ayarlayın.
3. Bir sonraki adımlarda bir çivinin çakılmasını önlemek için şarjörü boşaltın. Bu, çivi çakma makinesinin parçaları, önceki bakım veya onarım çalışmaları veya nakliye nedeniyle başlangıç pozisyonunda olmadığı zaman meydana gelebilir.
4. Hızlı konektörlerle donatılmış bir hortum bağlantısı kullanarak makine üzerindeki bağlantı nipelini basınçlı hava kaynağına bağlayın.

Çivi çakma makinesinin mükemmel çalıştığından emin olun. Bunu yapmak için, prizi bir parça tahta veya ahşap üzerine yerleştirin. - Şimdi tetiği etkinleştirmeden çiviyi kendinize doğru çekin. Sistem kapatılmamalıdır. - Aktif bir tetikleyici ile işlemi tekrarlayın. Sistem şimdi düzenli aralıklarla kapatılmalıdır.

1.2 Şarjörün yüklenmesi

TEHLİKE
YANLIŞ ÇİVİLER KULLANILIRSA, GÜVENLİ KULLANIM GARANTİ EDİLEMEZ. BU NEDENLE SADECE ÜRETİCİ TARAFINDAN ONAYLANAN ÇİVİLERİ KULLANMALISINIZ

Matris Resim no.	Açıklama	Resim Notları	
A1	Şarjörü Yandan Doldurun	Bağlantı elemanlarını tetik veya çalışma objesi temasını (güvenlik elemanı) basılıyken yüklemeyin. Şarjör mandalını serbest bırakın ve şarjörü açın	
A2	Şarjörü Yandan Doldurun	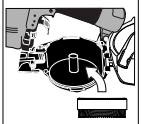	Bağlantı elemanlarına doğru sürüş hizalaması sağlamak için daima şarjörü ayarlayın, çivilere şarjöre yerleştirin
A3	Şarjörü Yandan Doldurun		Birinci çiviyi sürücü tırnağına ikinci çivi ile besleyici tırnağına yerleştirin. Şarjörün kapağını kapatın, besleyici kapı mandalını kapatın ve kilitleyin.

TR

1.3 Pili takın
Şarj edilmiş pili üstten pil yuvasına yerleştirin.

1.4 Cihazı açma / kapama
Açma/Kapama düğmesine basın. Cihaz çalışmaya hazır olduğunda lazer yanar.

1.5 Sinyal tekerleği / trip sigortası
Sinyal çarkının yüksekliği ayarlanabilir. Sistemi çalışma objesine yerleştirerek sinyal çarkı kaldırılır ve cihaz kapatılır. (Tetikleyici serbest bırakılır)

1.6 Kelepçe mesafesini ayarlayın
Braketler arasındaki mesafe 5 mm'lik artışlarla 30 mm'den serbestçe ayarlanabilir.
Her bir proje için en uygun klip aralığı seçilebilir.
Levhanın kenarı için temel olarak bir KISA Mesafe ve plakanın iç yüzeyi için bir UZUN mesafe vardır. Bunlar varsayılan olarak 70/140 mm olarak ayarlanmıştır. Ekrana bakın.

Mesafeyi ayarlamak için şu adımları izleyin:
- 4.7'den sonra KISA / UZUN klip aralığını seçin.
- Sinyal çarkı alt konumda olmalıdır. Bunu yapmak için üniteyi kaldırın ve taşıyıcının altına uygun bir nesne yerleştirin.
- Deklanşöre basın ve sonra shift düğmesine basın. Her iki düğmeyi de 2 saniye basılı tutun, kontrol ayar moduna geçecektir. Shift tuşu yanıp sönecek.
- Kelepçe mesafesini 5 mm arttırmak için, ekranda istenen değer görünene kadar bir tetiğe art arda basın.
- Kelepçe mesafesini 5 mm azaltmak için, ekranda istenen değer görünene kadar shift tuşuna art arda basın.
- Sinyal tekerleğinin tekrar kaldırılması için taşıyıcının altındaki nesneyi kaldırın. Kontrol tekrar çalışma moduna dönecektir.
- İkinci mesafe için prosedürü tekrarlayın. Ayarlanan mesafe, kontrol kapatıldığında da korunur

1.7 Kelepçe mesafesini değiştirin KISA / UZUN
Açma / kapatma düğmesine basın.
- KISA Mesafe: geçiş anahtarının göstergesi kapalı.
- UZUNLUK Mesafesi: değiştirme anahtarının göstergesi açık.

1.8 Tetikleme
Bir tetiğe bastığınızda, ayarlanan kelepçe mesafesi sabitlenir. Cihaz çok hızlı hareket ettirilirse, serbest bırakılmaz ve Shift düğmesinin zil ışıkları hızla yanıp söner.
- Dikkat: Açık konumdaki aleti asla çalışma objesi üzerinde hareket ettirmeyin.

1.9 Teleskopik kolun ayarlanması
- Teleskopik kolu gevşetin
- Teleskopik kolu istenen uzunluğa ayarlayın.
- Teleskopik koldaki manşon ayarlayıcısını sıkın

1.10 Sürüş derinliğinin ayarlanması
- Dört KDN0917 vidasını gevşetin
- Kilit somunu ayar vidasını gevşetin
- Ayar vidasının sürüş derinliğini ayarlayın. Aşağı doğru döndürün.
- Kontra somunu ve dört vidayı KDN0917 sıkıca çekin.

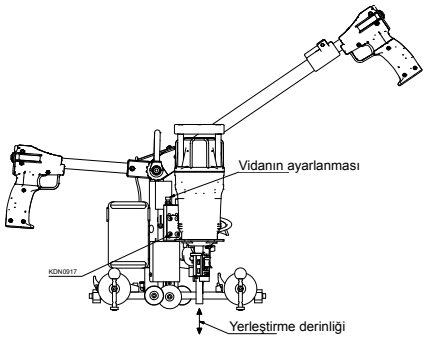

1.11 Doğru aralığın ayarlanması
Uygulama kenarı boyunca sabit Mesafelerin ayarlanması rehberi
- Kilitleme kolunu gevşetin
- Yan stopu tercih edilen mesafede (ölçekte) çekin
- Stop, istenen mesafeye göre mesafenin devam etmesine neden olacaktır. 90-140mm mesafeler için, yönlendirilmiş 2 deliğe vidalayarak 50mm üzerindeki yönü değiştirebilir (ölçek +50)
- Yönlendirme makarasını tutamak ile aşağıya bakacak şekilde yerleştirin.

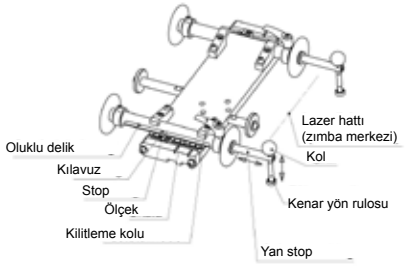

TR

1.12 Aletin sökülmesi

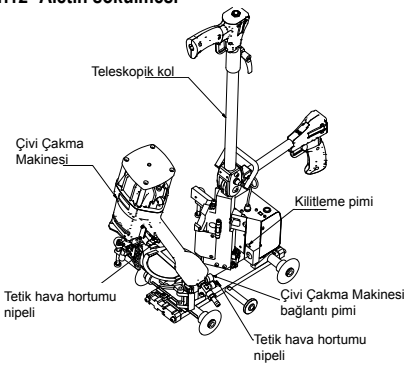

Genişletme:
- Üniteyi basınçlı hava sağlayıcısından ayırın!
- Teleskopik kolu dikey olarak ayarlayın.
- Her iki hava hortumunu da hortum nipellerinden çekin
- Başlığı kaldırarak sürücüyü döndürün
- Kilitleme pimini uygun bir aletle aşağı bastırın
- Sürüş ünitesini tutucudan çıkarın

Montaj:
- Kilitleme pimini uygun bir aletle aşağı bastırın
- Sürüş ünitesini montaj cıvatası ile tutucuya yerleştirin
- Her iki hava hortumunu da hortum nipeline yerleştirin

KILAVUZ RAYLARI İLE ÇALIŞMA (Festool / Mafell)

2.1 Yol haritası, standart olarak tasarlanmış kılavuz raylarla çalışmak içindir.

- Kılavuz rayın patolojisini ayarlayın, böylece rayın bir kısmı kılavuz çubuğun üzerine yönlendirilir.
- Bir Festool rayı kullanırken geniş çentikleri kullanın, Maffel rayı ile ise dar çentikleri kullanın.
- Değiştirmek için KDN0706 vidalarını çevirin, ray kılavuzunu çevirin, vidaları tekrar sıkın.

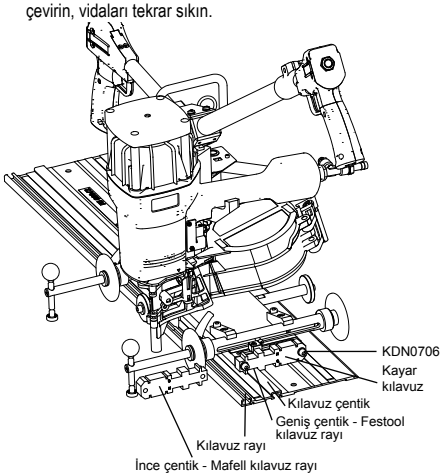

2.2 Kılavuz rayın yerleştirilmesi

- Kılavuz rayın (MDM0217) plakaya optimum konumlandırılması için mevcut isteğe bağlı ray kılavuzlarını kontrol edin. Sipariş numarası: EJ036F0
- Parçaları kılavuz rayına göre monte edin

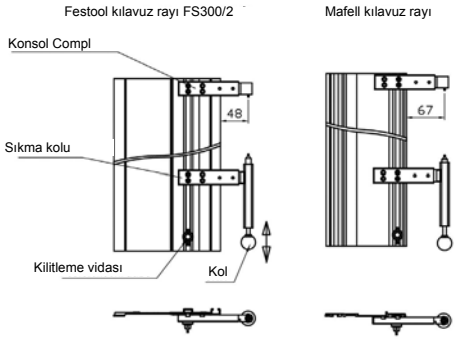

TR

ARAÇ BİLEŞENLERİ

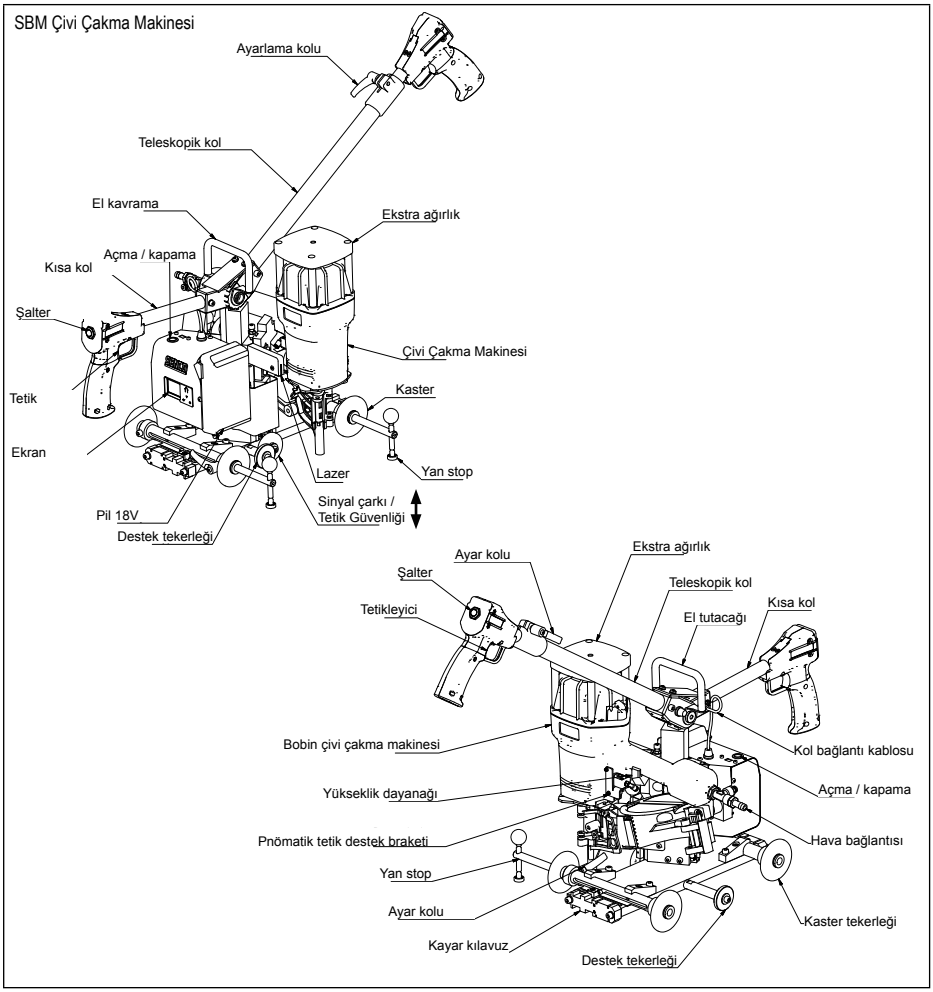

TR

BAKIM

Uyarı

- Burada açıklananlar dışındaki onarımlar sadece eğitimli ve kalifiye personel tarafından yapılmalıdır. Daha fazla bilgi için SENCO ile iletişime geçiniz: +31 320295 575.
- Aletin bakımını yapmadan önce “Güvenlik Uyarıları” başlıklı bölümü okuyun.
- Yalnızca üretici veya yetkili temsilci tarafından belirtilen yedek parçaları kullanın.

- Tüm vidalar iyice sıkılmalıdır. Gevşek vidalar güvensiz çalışma alanına ve parçaların kırılmasına neden olur.
- Aylık olarak kontrol edin

- Alet bağlantısı kesildiğinde, çalışma objesi temasının ve tetikleyicinin serbest hareketini sağlamak için günlük inceleme yapın. Çalışma objesi temas ederse veya tutulmuş ya da eğilmiş ise aleti kullanmayın.

- Senco pnömatik yağını (5 ila 10 damla) günde iki kez hava girişine fışkırtın (alet kullanım sıklığına bağlı olarak). Diğer yağlar O-ringlere ve diğer alet parçalarına zarar verebilir.
- Bazı Senco aletleri Yağsızdır ve yağ gerektirmezler, Etiketlerini kontrol edin.

- Aleti her gün temizleyin ve aşınma olup olmadığını kontrol edin. Yanıcı olmayan temizleme solüsyonlarını sadece gerektiğinde kullanın.
- **Islatmayın**
- **Dikkat:** Bu tür çözümler O-ringlere ve diğer alet parçalarına zarar verebilir.
- Temizlik malzemelerini uygun şekilde atın.

SORUN GİDERME

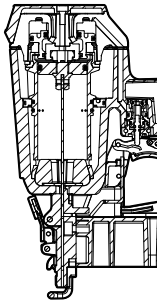

Zımba Sıkışması Olursa:

Hava Kaynağını Çıkarın

Bağlantı Elemanlarını Çıkarın

Sıkışmayı Giderin

Yükleme prosedürünü takip edin

1	**BELİRTİ** Aletin üst kısmına yakın hava kaçağı. / Yavaş çalışma **ÇÖZÜM** Hava kaynağını kontrol edin / vidaları sıkın veya Onarım Kitini takın - Bkz. Parçalar Kılavuzu
2	**BELİRTİ** Aletin altına yakın hava kaçağı / Kötü dönüş. **ÇÖZÜM** Aleti temizleyin / vidaları sıkın veya Onarım Kitini takın bkz. Parça Kılavuzu
3	**BELİRTİ** Diğer problemler. **ÇÖZÜM** SENCO ile iletişime geçin
4	**BELİRTİ** Ekranda aydınlatma yok. **ÇÖZÜM** Pil Seviyesini kontrol edin ve gerekiyorsa şarj edin.

TEKNİK VERİLER

Alet Türü	Minimum ila maksimum çalışma basıncı	Hava Tüketimi (dakikada 60 devir) litre	Hava Girişi	Maksimum Hız (saniyedeki devir sayısı)	Ağırlık Kg	Çivi Kapasitesi	Alet boyutu: Yükseklik mm	Alet boyutu: Uzunluk mm	Alet boyutu: Genişlik: Ana Gövde mm
XtremePro Series									
SBM SCN49XP	6-8,3 bar	111	3/8 in NPT	3	10.2	375	337 - 1173	337-1283	314
SBM SCN65XP	6-8,3 bar	270	3/8 in NPT	8	11.4	275	337 - 1173	337-1283	327

TIRNAK ARALIĞI

Alet Türü	Min-maks uzunluk mm					
	Min-Maks çap mm	Düzgün	Ring	Vida	Harmanlama Türü	Harmanlama Açısı
XtremePro Series						
SBM SCN49XP	2.1-2.9	32-65	32-60	50-65	Drut i plastik	16°
SBM SCN65XP	2.5-3.3	50-90	50-70	50-83	Drut	16°

TR

GÜRÜLTÜ BİLGİLERİ

EN12549 ile uygun olarak **Gürültü Bilgisi**	Bu değerler aletle ilgili karakteristik değerlerdir ve kullanım noktasında oluşan gürültüyü temsil etmez. İşyeri tasarımı, gürültü seviyesini azaltmaya da hizmet edebilir, örneğin çalışma objesi ses sönümleme desteklerine yerleştirebilir.
ISO8662-11 ile uygun olarak **Titreşim Bilgileri**	Bu değer, aletle ilgili karakteristik bir değerdir ve aracı kullanırken üzerinde durduğu sistem üzerindeki etkiyi temsil etmez

Alet Türü	Ses basıncı seviyesi (Lpa) dB	Ses gücü seviyesi (Lwa) dB	Titreşim seviyesi m/s2
XtremePro Series			
SBM SCN49XP	86	96	3,09
SBM SCN65XP	93	102	3,68

TR

DECLARATION OF CONFORMITY

We KYOCERA SENCO Industrial Tools, Inc.
of 4270 Ivy Pointe Blvd.
Cincinnati, Ohio 45245
in accordance with the following directive(s):

Machine Directive 2006/42/EC

declare under our sole responsibility that:
Model(s):

Smart BoardMaster SCN49XP

is in conformity with the applicable essential health and safety requirements of the following documents:

2006/42/EC
ISO11148-13:2018

Signed by: Chris Klein
Position: Director of Engineering
Place of DOC: KYOCERA SENCO Industrial Tools , Inc.
4270 Ivy Pointe Blvd.
Cincinnati, Ohio 45245
On Date: April 1, 2020
Authorized Representative:

Name: Fred van Gerven
Address: KYOCERA SENCO Netherlands B.V.
Pascallaan 88
8218 NJ Lelystad

KONFORMITÄTSERKLÄRUNG

Wir KYOCERA SENCO Industrial Tools, Inc.
von 4270 Ivy Pointe Blvd.
Cincinnati, Ohio 45245
in Übereinstimmung mit den folgenden Richtlinien:

Maschinenrichtlinie 2006/42/EG

erklären in alleiniger Verantwortung, dass:
Modell/Modelle:

Smart BoardMaster SCN49XP

den geltenden Gesundheits- und Sicherheitsanforderungen entspricht, so wie sie in den folgenden Dokumenten festgehalten werden:

2006/42/EC
ISO11148-13:2018

Unterschrieben von: Chris Klein
Position: Director of Engineering
Ort der Erklärung: KYOCERA SENCO Industrial Tools , Inc.
4270 Ivy Pointe Blvd.
Cincinnati, Ohio 45245
Ursprüngliche Herausgabe: 1. April 2020
Autorisierter Repräsentant:
(autorisiert, die technische Dokumentation
Name: Fred van Gerven
Adresse: KYOCERA SENCO Netherlands B.V.
Pascallaan 88
8218 NJ Lelystad

CONFORMITEITSVERKLARING

Wij KYOCERA SENCO Industrial Tools, Inc.
uit 4270 Ivy Pointe Blvd.
Cincinnati, Ohio 45245
in overeenstemming met de volgende richtlijn(en):

Machinerichtlijn 2006/42/EC

verklaren onder onze eigen verantwoordelijkheid dat:
Model(len):

Smart BoardMaster SCN49XP

in overeenstemming is met de toepasselijke essentiële gezondheids-en veiligheidseisen van de volgende documenten:

2006/42/EC
ISO11148-13:2018

Ondertekend door: Chris Klein
Functie: Engineeringdirecteur
Locatie van doc.: KYOCERA SENCO Industrial Tools , Inc.
4270 Ivy Pointe Blvd.
Cincinnati, Ohio 45245
Originale uitgave: 1 April 2020
Geautoriseerde vertegenwoordiger:
(gemachtigd om het technisch dossier samen te stellen)
Naam: Fred van Gerven
Adres: KYOCERA SENCO Netherlands B.V.
Pascallaan 88
8218 NJ Lelystad

YHDENMUKAISUUSVAKUUTUS

Me KYOCERA SENCO Industrial Tools, Inc.
osoitteesta 4270 Ivy Pointe Blvd.
Cincinnati, Ohio 45245
seuraavien direktiivien mukaisesti:

Konedirektiivi 2006/42/EY

julistamme yksinomaisella vastuullamme, että:
Malli(t):

Smart BoardMaster SCN49XP

on seuraavien asiakirjojen soveltuvien olennaisten työsuojeluvaatimusten mukainen:

2006/42/EC
ISO11148-13:2018

Allekirjoitus: Chris Klein
Asema: Koneenrakennusjohtaja
Antopaikka: KYOCERA SENCO Industrial Tools , Inc.
4270 Ivy Pointe Blvd.
Cincinnati, Ohio 45245
Alkuperäisjulkaisu: 1 Huhtikuu 2020
Valtuutettu edustaja:
(jolla on teknisen tiedoston koontivaltuudet)
Nimi: Fred van Gerven
Osoite: KYOCERA SENCO Netherlands B.V.
Pascallaan 88
8218 NJ Lelystad

ERKLÆRING OM SAMSVAR

Vi, KYOCERA SENCO Industrial Tools, Inc.
med adresse 4270 Ivy Pointe Blvd.
Cincinnati, Ohio 45245, USA,
erklærer i henhold til følgende direktiv(er):

Maskindirektiv 2006/42/EF

under vårt eneansvar at:
Modell(er):

Smart BoardMaster SCN49XP

er laget i henhold til gjeldende grunnleggende bestemmelser for helse og sikkerhet i følgende dokumenter:

2006/42/EC
ISO11148-13:2018

Underskrevet av: Chris Klein
Stilling: teknisk sjef
Dokumentets sted: KYOCERA SENCO Industrial Tools , Inc.
4270 Ivy Pointe Blvd.
Cincinnati, Ohio 45245, USA
Opprinnelig utstedt: 1 April 2020
Autorisert representant:
(godkjent for å sette sammen den tekniske filen)
Navn: Fred van Gerven
Adresse: KYOCERA SENCO Netherlands B.V.
Pascallaan 88
8218 NJ Lelystad

FÖRSÄKRAN OM ÖVERENSSTÄMMELSE

Vi, KYOCERA SENCO Industrial Tools, Inc.
med adress 4270 Ivy Pointe Blvd.
Cincinnati, Ohio 45245
förklarar i enlighet med följande direktiv:

Machindirektiv 2006/42/EG

och under vårt eget ansvar att:
Modell(er):

Smart BoardMaster SCN49XP

uppfyller gällande hälso- och säkerhetsföreskrifter angivna i följande document:

2006/42/EC
ISO11148-13:2018

Undertecknat av: Chris Klein
Position: Director of Engineering
Plats för konformitetsbekräftelsen: KYOCERA SENCO
4270 Ivy Pointe Blvd.
Cincinnati, Ohio 45245
Originalet utställt: 1 April 2020
Auktoriserad representant:
(auktoriserad att sammanställa det tekniska registret)
Namn: Fred van Gerven
Adress: KYOCERA SENCO Netherlands B.V.
Pascallaan 88
8218 NJ Lelystad

DÉCLARATION DE CONFORMITÉ

Nous, KYOCERA SENCO Industrial Tools, Inc.
sis au 4270 Ivy Pointe Blvd.
Cincinnati, Ohio 45245
conformément à la (aux) directive(s) suivante(s) :

Machine Directive 2006/42/EC

déclarons, en vertu de notre responsabilité exclusive, ce qui Modèle(s) :

Smart BoardMaster SCN49XP

est conforme aux exigences essentielles applicables en matière de santé et de sécurité, telles que stipulées dans les documents ci-dessous :

2006/42/EC
ISO11148-13:2018

Signé par : Chris Klein
Poste : Directeur de l'ingénierie
Lieu du document: KYOCERA SENCO Industrial Tools , Inc.
4270 Ivy Pointe Blvd.
Cincinnati, Ohio 45245
Version initiale: 1 Avril 2020
Représentant autorisé:
(à compiler le fichier technique)
Nom: Fred van Gerven
Adresse: KYOCERA SENCO Netherlands B.V.
Pascallaan 88
8218 NJ Lelystad

DECLARACIÓN DE CONFORMIDAD

Nosotros, KYOCERA SENCO Industrial Tools, Inc.
dirección legal 4270 Ivy Pointe Blvd.
Cincinnati, Ohio 45245
y de acuerdo con la(s) directiva(s) siguiente(s):

Directiva 2006/42/EC sobre máquinas

declaramos bajo nuestra entera responsabilidad que: Modelo(s):

Smart BoardMaster SCN49XP

se ajusta a los requisitos esenciales de salud y seguridad establecidos en los documentos siguientes:

2006/42/EC
ISO11148-13:2018

Firmada por: Chris Klein
Cargo: Director de Ingeniería
Procedencia de los documentos:KYOCERA SENCO
4270 Ivy Pointe Blvd.
Cincinnati, Ohio 45245
Emisión original: 1 de Abril 2020
Representante autorizado:
(autorizado a completar la ficha técnica)
Nombre: Fred van Gerven
Dirección:KYOCERA SENCO Netherlands B.V.
Pascallaan 88
8218 NJ Lelystad

DICHIARAZIONE DI CONFORMITÀ

La società KYOCERA SENCO Industrial Tools, Inc.
indirizzo 4270 Ivy Pointe Blvd.
Cincinnati, Ohio 45245
conformemente alle seguenti direttive:

Direttiva macchine 2006/42/CE

dichiara sotto la propria esclusiva responsabilità che: Modelli:

Smart BoardMaster SCN49XP

è conforme ai requisiti essenziali di salute e sicurezza previsti dai seguenti documenti:

2006/42/EC
ISO11148-13:2018

Firmato: Chris Klein
Posizione: Responsabile di progettazione
Luogo di emissione: KYOCERA SENCO Industrial Tools, Inc.
4270 Ivy Pointe Blvd.
Cincinnati, Ohio 45245
Edizione originale: 1 Aprile 2020
Rappresentante autorizzato:
(autorizzato alla compilazione del rapporto tecnico)
Nome: Fred van Gerven
Indirizzo: KYOCERA SENCO Netherlands B.V.
Pascallaan 88
8218 NJ Lelystad

OVERENSSTEMMELSES DEKLARATIONEN

Vi KYOCERA SENCO Industrial Tools, Inc.
på 4270 Ivy Pointe Blvd.
Cincinnati, Ohio 45245, USA
i overensstemmelse med følgende direktiv(er):

Maskindirektiv 2006/42/EF

erkærer under eget ansvar, at:
Model(ler):

Smart BoardMaster SCN49XP

er i overensstemmelse med de gældende, obligatoriske sundheds- og sikkerhedskrav i følgende dokumenter:

2006/42/EC
ISO11148-13:2018

Underskrivet af: Chris Klein
Stilling: Teknisk direktør
Stedet for DOC: KYOCERA SENCO Industrial Tools , Inc.
4270 Ivy Pointe Blvd.
Cincinnati, Ohio 45245, USA
Original udgave: 1 April, 2020
Autoriseret repræsentant:
(autoriseret til at udarbejde den tekniske fil)
Navn: Fred van Gerven
Adresse: KYOCERA SENCO Netherlands B.V.
Pascallaan 88
8218 NJ Lelystad

DEKLARACJA ZGODNOŚCI

My KYOCERA SENCO Industrial Tools, Inc.
Z siedzibą w 4270 Ivy Pointe Blvd.
Cincinnati, Ohio 45245
w zgodzie z następującymi dyrektywami:

Dyrektywa Maszynowa 2006/42/EC

deklarujemy z pełną odpowiedzialnością, że
Modele:

Smart BoardMaster SCN49XP

są zgodne z normami bezpieczeństwa zawartymi w następujących dokumentach:

2006/42/EC
EN792-13:2000+A1:2008

Podpisano: Chris Klein
Stanowisko: Dyrektor inżynierii
Położenie dokumentu:KYOCERA SENCO Industrial Tools, Inc.
4270 Ivy Pointe Blvd.
Cincinnati, Ohio 45245
Data: 1 kwiecień 2020
Autoryzowany przedstawiciel:
(autory-zowany do spisania danych tenicznych)
Nazwisko: Fred van Gerven
Adres: KYOCERA SENCO Netherlands B.V.
Pascallaan 88
8218 NJ Lelystad

DECLARATION OF CONFORMITY	KONFORMITÄTSERKLÄRUNG	CONFORMITEITSVERKLARING
We KYOCERA SENCO Industrial Tools, Inc. of 4270 Ivy Pointe Blvd. Cincinnati, Ohio 45245 in accordance with the following directive(s): **Machine Directive 2006/42/EC** declare under our sole responsibility that: Model(s): **Smart BoardMaster SCN65XP** is in conformity with the applicable essential health and safety requirements of the following documents: **2006/42/EC** **ISO11148-13:2018** Signed by: Chris Klein Position: Director of Engineering Place of DOC: KYOCERA SENCO Industrial Tools , Inc. 4270 Ivy Pointe Blvd. Cincinnati, Ohio 45245 On Date: April 1, 2020 Authorized Representative: Name: Fred van Gerven Address: KYOCERA SENCO Netherlands B.V. Pascallaan 88 8218 NJ Lelystad	Wir KYOCERA SENCO Industrial Tools, Inc. von 4270 Ivy Pointe Blvd. Cincinnati, Ohio 45245 in Übereinstimmung mit den folgenden Richtlinien: **Maschinenrichtlinie 2006/42/EG** erklären in alleiniger Verantwortung, dass: Modell/Modelle: **Smart BoardMaster SCN65XP** den geltenden Gesundheits- und Sicherheitsanforderungen entspricht, so wie sie in den folgenden Dokumenten **2006/42/EC** **ISO11148-13:2018** Unterschrieben von: Chris Klein Position: Director of Engineering Ort der Erklärung: KYOCERA SENCO Industrial Tools , Inc. 4270 Ivy Pointe Blvd. Cincinnati, Ohio 45245 Ursprüngliche Herausgabe: 1. April 2020 Autorisierter Repräsentant: (autorisiert, die technische Dokumentation Name: Fred van Gerven Adresse: KYOCERA SENCO Netherlands B.V. Pascallaan 88 8218 NJ Lelystad	Wij KYOCERA SENCO Industrial Tools, Inc. uit 4270 Ivy Pointe Blvd. Cincinnati, Ohio 45245 in overeenstemming met de volgende richtlijn(en): **Machinerichtlijn 2006/42/EC** verklaren onder onze eigen verantwoordelijkheid dat: Model(len): **Smart BoardMaster SCN65XP** in overeenstemming is met de toepasselijke essentiële gezondheids-en veiligheidseisen van de volgende **2006/42/EC** **ISO11148-13:2018** Ondertekend door: Chris Klein Functie: Engineeringdirecteur Locatie van doc.: KYOCERA SENCO Industrial Tools , Inc. 4270 Ivy Pointe Blvd. Cincinnati, Ohio 45245 Originale uitgave: 1 April 2020 Geautoriseerde vertegenwoordiger: (gemachtigd om het technisch dossier samen te stellen) Naam: Fred van Gerven Adres: KYOCERA SENCO Netherlands B.V. Pascallaan 88 8218 NJ Lelystad
YHDENMUKAISUUSVAKUUTUS	**ERKLÆRING OM SAMSVAR**	**FÖRSÄKRAN OM ÖVERENSSTÄMMELSE**
Me KYOCERA SENCO Industrial Tools, Inc. osoitteesta 4270 Ivy Pointe Blvd. Cincinnati, Ohio 45245 seuraavien direktiivien mukaisesti: **Konedirektiivi 2006/42/EY** julistamme yksinomaisella vastuullamme, että: Malli(t): **Smart BoardMaster SCN65XP** on seuraavien asiakirjojen soveltuvien olennaisten työsuojeluvaatimusten mukainen: **2006/42/EC** **ISO11148-13:2018** Allekirjoitus: Chris Klein Asema: Koneenrakennusjohtaja Antopaikka: KYOCERA SENCO Industrial Tools , Inc. 4270 Ivy Pointe Blvd. Cincinnati, Ohio 45245 Alkuperäisjulkaisu: 1 Huhtikuu 2020 Valtuutettu edustaja: (jolla on teknisen tiedoston koontivaltuudet) Nimi: Fred van Gerven Osoite: KYOCERA SENCO Netherlands B.V. Pascallaan 88 8218 NJ Lelystad	Vi, KYOCERA SENCO Industrial Tools, Inc. med adresse 4270 Ivy Pointe Blvd. Cincinnati, Ohio 45245, USA, erklærer i henhold til følgende direktiv(er): **Maskindirektiv 2006/42/EF** under vårt eneansvar at: Modell(er): **Smart BoardMaster SCN65XP** er laget i henhold til gjeldende grunnleggende bestemmelser for helse og sikkerhet i følgende dokumenter: **2006/42/EC** **ISO11148-13:2018** Underskrevet av: Chris Klein Stilling: teknisk sjef Dokumentets sted: KYOCERA SENCO Industrial Tools , Inc. 4270 Ivy Pointe Blvd. Cincinnati, Ohio 45245, USA Opprinnelig utstedt: 1 April 2020 Autorisert representant: (godkjent for å sette sammen den tekniske filen) Navn: Fred van Gerven Adresse: KYOCERA SENCO Netherlands B.V. Pascallaan 88 8218 NJ Lelystad	Vi, KYOCERA SENCO Industrial Tools, Inc. med adress 4270 Ivy Pointe Blvd. Cincinnati, Ohio 45245 förklarar i enlighet med följande direktiv: **Machindirektiv 2006/42/EG** och under vårt eget ansvar att: Modell(er): **Smart BoardMaster SCN65XP** uppfyller gällande hälso- och säkerhetsföreskrifter angivna i följande document: **2006/42/EC** **ISO11148-13:2018** Undertecknat av: Chris Klein Position: Director of Engineering Plats för konformitetsbekräftelsen: KYOCERA SENCO 4270 Ivy Pointe Blvd. Cincinnati, Ohio 45245 Originalet utsällt: 1 April 2020 Auktoriserad representant: (auktoriserad att sammanställa det tekniska registret) Namn: Fred van Gerven Adress: KYOCERA SENCO Netherlands B.V. Pascallaan 88 8218 NJ Lelystad

DÉCLARATION DE CONFORMITÉ

Nous, KYOCERA SENCO Industrial Tools, Inc.
sis au 4270 Ivy Pointe Blvd.
Cincinnati, Ohio 45245
conformément à la (aux) directive(s) suivante(s) :

Machine Directive 2006/42/EC

déclarons, en vertu de notre responsabilité exclusive, ce qui Modèle(s) :

Smart BoardMaster SCN65XP

est conforme aux exigences essentielles applicables en matière de santé et de sécurité, telles que stipulées dans les

2006/42/EC

ISO11148-13:2018

Signé par : Chris Klein
Poste : Directeur de l'ingénierie
Lieu du document: KYOCERA SENCO Industrial Tools , Inc.
4270 Ivy Pointe Blvd.
Cincinnati, Ohio 45245
Version initiale: 1 Avril 2020
Représentant autorisé:
(à compiler le fichier technique)
Nom: Fred van Gerven
Adresse: KYOCERA SENCO Netherlands B.V.
Pascallaan 88
8218 NJ Lelystad

DECLARACIÓN DE CONFORMIDAD

Nosotros, KYOCERA SENCO Industrial Tools, Inc.
dirección legal 4270 Ivy Pointe Blvd.
Cincinnati, Ohio 45245
y de acuerdo con la(s) directiva(s) siguiente(s):

Directiva 2006/42/EC sobre máquinas

declaramos bajo nuestra entera responsabilidad que:
Modelo(s):

Smart BoardMaster SCN65XP

se ajusta a los requisitos esenciales de salud y seguridad establecidos en los documentos siguientes:

2006/42/EC

ISO11148-13:2018

Firmada por: Chis Klein
Cargo: Director de Ingeniería
Procedencia de los documentos:KYOCERA SENCO
4270 Ivy Pointe Blvd.
Cincinnati, Ohio 45245
Emisión original: 1 de Abril 2020
Representante autorizado:
(autorizado a completar la ficha técnica)
Nombre: Fred van Gerven
Dirección:KYOCERA SENCO Netherlands B.V.
Pascallaan 88
8218 NJ Lelystad

DICHIARAZIONE DI CONFORMITÀ

La società KYOCERA SENCO Industrial Tools, Inc.
indirizzo 4270 Ivy Pointe Blvd.
Cincinnati, Ohio 45245
conformemente alle seguenti direttive:

Direttiva macchine 2006/42/CE

dichiara sotto la propria esclusiva responsabilità che:
Modelli:

Smart BoardMaster SCN65XP

è conforme ai requisiti essenziali di salute e sicurezza previsti dai seguenti documenti:

2006/42/EC

ISO11148-13:2018

Firmato: Chris Klein
Posizione: Responsabile di progettazione
Luogo di emissione: KYOCERA SENCO Industrial Tools, Inc.
4270 Ivy Pointe Blvd.
Cincinnati, Ohio 45245
Edizione originale: 1 Aprile 2020
Rappresentante autorizzato:
(autorizzato alla compilazione del rapporto tecnico)
Nome: Fred van Gerven
Indirizzo: KYOCERA SENCO Netherlands B.V.
Pascallaan 88
8218 NJ Lelystad

OVERENSSTEMMELSES DEKLARATIONEN

Vi KYOCERA SENCO Industrial Tools, Inc.
på 4270 Ivy Pointe Blvd.
Cincinnati, Ohio 45245, USA
i overensstemmelse med følgende direktiv(er):

Maskindirektiv 2006/42/EF

erkærer under eget ansvar, at:
Model(ler):

Smart BoardMaster SCN65XP

er i overensstemmelse med de gældende, obligatoriske sundheds- og sikkerhedskrav i følgende dokumenter:

2006/42/EC

ISO11148-13:2018

Underskrivet af: Chris Klein
Stilling: Teknisk direktør
Stedet for DOC: KYOCERA SENCO Industrial Tools , Inc.
4270 Ivy Pointe Blvd.
Cincinnati, Ohio 45245, USA
Original udgave: 1 April, 2020
Autoriseret repræsentant:
(autoriseret til at udarbejde den tekniske fil)
Navn: Fred van Gerven
Adresse: KYOCERA SENCO Netherlands B.V.
Pascallaan 88
8218 NJ Lelystad

DEKLARACJA ZGODNOŚCI

My KYOCERA SENCO Industrial Tools, Inc.
Z siedzibą w 4270 Ivy Pointe Blvd.
Cincinnati, Ohio 45245
w zgodzie z następującymi dyrektywami:

Dyrektywa Maszynowa 2006/42/EC

deklarujemy z pełną odpowiedzialnością, że
Modele:

Smart BoardMaster SCN65XP

są zgodne z normami bezpieczeństwa zawartymi w następujących dokumentach:

2006/42/EC

EN792-13:2000+A1:2008

Podpisano: Chris Klein
Stanowisko: Dyrektor inżynierii
Położenie dokumentu:KYOCERA SENCO Industrial Tools, Inc.
4270 Ivy Pointe Blvd.
Cincinnati, Ohio 45245
Data: 1 kwiecień 2020
Autoryzowany przedstawiciel:
(autory-zowany do spisania danych tenicznych)
Nazwisko: Fred van Gerven
Adres: KYOCERA SENCO Netherlands B.V.
Pascallaan 88
8218 NJ Lelystad

1. Senco Professional End User Warranty Policy

Considering the following constraints Senco underwrites the reliability and the quality of its supplied authorised Senco branded products.

1.1 Senco warrants to the end user that the following products will be free from defects in construction, assembly and material for the warranty period specified below.

Product	Warranty period
Senco ® XP Series-Red Cap, pneumatic tools	Five years
Senco ® XP Series-Black Cap, pneumatic tools	Two years
Senco Pro Series, pneumatic tools	One year
Senco Semi-Pro Series, pneumatic tools	One year
Senco DuraSpin ® Series 2020, electric and battery tools	Five years
Senco Cordless battery tools	Two years
Senco batteries and chargers for tools	One year
Senco gas tools	Two years
Senco Reconditioned Products	One year
Senco other tools	One year
Senco Compressors	One year

1.2 The warranty period starts on the day the end user purchases the product and/or 1 year after the tool has been deleted from the product line, which ever date comes first.

1.3 To claim warranty the end user needs to send the defective products or their parts, including the serial number and the original and dated sales receipt or proof of purchase from the original retailer or dealer, freight prepaid to the original retailer or dealer.

1.4 Senco is not obliged to do any repairs or replacements on any products or their parts on site.

1.5 During the warranty period Senco or its distributors will repair or replace defective products or their parts, exclusively or mainly as a result of an imperfection in construction, assembly or material, at Senco's option and expense, subject to the constraints of this warranty policy.

1.6 The repair or replacement of products or their parts under warranty, does in no case lead to prolongation of the warranty period. For every replacement product or part, the remaining original warranty period of the replaced product or part is applicable.

1.7 Senco will become the owner of the products or parts that have been replaced by Senco or its distributors as a result of being compliant to Senco's warranty, without being obligated any compensation in this matter.

1.8 Excluded from the warranty are:

- normal wear and tear parts, for example rubber o-rings, seals, driver blades, piston stops, piston/driver assemblies, isolators, drive belts, air filters and fuel systems, bits;
- any imperfection that is a result of or has evolved from the fact that there has not been used clean, dry regulated compressed air and/or the air pressure applied has exceeded the maximum indicated on the tool casting (pneumatic tools);
- any imperfection that is a result of or has evolved from normal wear, misapplication, abuse/misuse, improper modifications or storage, shipping/transport, accidents, neglect, operation at other than recommended speeds or voltage (electric units only);
- any imperfection that is a result of or has evolved from explosions, fires and natural disasters, like hurricanes, floods and earthquakes;
- Any imperfection that is a result of or has evolved from not following operating instructions, specifications and / or maintenance schedules. Read the Operator Manual for use, specifications and maintenance instructions;
- Any imperfection that is caused by repairs, modifications to the product or attempts to do so by the end user or any third party;
- Labour charges or loss or damage resulting from improper operation, maintenance or repairs are not covered by this warranty
- Any warranty claims that have been received after the warranty period, as specified in this end user warranty, has expired.

1.9 Additional costs like shipping/transport, special packaging requirements and costs of travel and accommodation, are at the end users expense.

1.10 If a complaint is unfounded, all costs incurred thereby, including handling, inspection, shipping and administrative costs on the side of Senco or its distributors, will be charged to the end user.

1.11 After expiration of the warranty period, all costs for repair or replacement, including handling, inspection, shipping and administrative costs will be charged to the end user.

1.12 Notwithstanding legal limitation periods, the limitation of all claims and appeals against Senco and third parties involved by Senco for the implementation of the agreement is one year.

1.13 If Senco fails to meet this agreement, it will not discharge the end user from the obligations arising under this or any other contract.

1.14 When the warranty terms can not be met, due to for example import or export prohibitions, strikes or other unforeseen circumstances, the warranty period will be extended accordingly.

1.15 Senco's liability is limited to the warranty. Senco is not liable for damage caused by the functioning or non-functioning of the products as delivered, repaired or modified by Senco or its distributors, including but not limited to, production losses, profit losses, reduced working range, commercial losses or consequential damages or indirect damages whatsoever.

www.senco.eu